前言

感谢您选择了红旗 HS5！

中国一汽生产的所有车型均已通过国家强制性产品认证 (CCC 认证)。

红旗 HS5 搭载了多种豪华装备及先进技术，为了使您能在今后的用车生活中充分利用这些装备和技术，建议您仔细阅读本手册，以便快速全面地了解红旗 HS5。

除了介绍车辆的使用方法，本手册还对安全行驶、车辆保养及紧急情况下的应对措施进行了详细说明，目的是能够使您安全、舒适地使用本车，同时最大程度地使汽车保值。

除《用户手册》外，随车文件中还包括《保养手册》，这些资料包含了红旗 HS5 保养的重要信息，建议您将随车文件一直存放于车中，便于随时查询。

本手册依据出版时产品的状况编写而成，后续产品变更将在再版时予以修正，修订内容恕不另行通知，请您谅解。

如果您对本车还有其他疑问或认为随车文件内容未尽其详，请您咨询中国一汽授权红旗经销商或致电 4008-171717，我们将竭诚为您服务！

通过红旗官网和微信公众号可查看或下载最新版本用户手册，在您使用车辆前，建议您仔细阅读。

官网网址 :https://hongqi.faw.cn

微信公众号二维码 :

衷心祝愿您用车愉快，一切顺利！

中国一汽

HS5 OM.book Page ii Tuesday, November 17, 2020 2:33 PM

目录

	图片索引	按照插图检索
1	安全须知	务必通读安全须知
2	仪表组	如何读取仪表、各种报警灯和指示灯等
3	操作各部件	打开和关闭车门和车窗、驾驶前的调节等
4	驾驶	驾驶时的必要操作和建议
5	音响系统	操作音响系统
6	车内装备	使用车内装备等
7	保养和维护	车辆维护和保养步骤
8	出现故障时	出现故障时或紧急情况下的应对措施
9	车辆规格	车辆的详细信息
	其他信息	列举本手册所包含的缩略语等信息

HS5 OM.book Page 2 Tuesday, November 17, 2020 2:33 PM

1 安全须知

1-1. 安全使用须知

安全驾驶 24
座椅安全带 25
安全气囊 31
儿童安全信息 42
儿童约束系统 43
安装儿童约束系统 47
废气注意事项 50

1-2. 防盗系统

发动机防盗系统 51
车身防盗系统 52

2 仪表组

2. 仪表组

组合仪表 54
报警灯 56
指示灯 58
组合仪表多功能显示屏 60
抬头显示屏 * 70

3 操作各部件

3-1. 钥匙信息

钥匙 74

3-2. 打开、关闭和锁止车门及行李箱盖

车门 77
行李箱盖 81
智能进入和起动系统 85

3-3. 调节座椅

前排座椅 90
后排座椅 92
头枕 94
座椅记忆 * 96

3-4. 调节方向盘和后视镜

方向盘 98
防眩目内后视镜 100
外后视镜 102

3-5. 打开和关闭车窗

电动车窗 105
全景天窗 * 108

4 驾驶

4-1. 驾驶前

驾驶车辆 112
货物和行李 118
挂车拖曳 119

4-2. 驾驶规范

发动机 (起动) 开关 120
变速器 123
驾驶模式 128

转向信号灯控制手柄 131
EPB 电子驻车制动系统 . 132
AUTO HOLD 车辆自动驻车 134

4-3. 操作车灯和刮水器

前照灯开关 136
IHC 智能远光控制系统 * 138
雾灯开关 140
前风窗玻璃刮水器和清洗器 141
后风窗玻璃刮水器和清洗器 144

4-4. 加注燃油

打开燃油箱盖 145

4-5. 使用其他驾驶系统

定速巡航控制 * 148
ACC 自适应巡航功能 * 151
SACC 高级巡航功能 * 157
前后泊车雷达 164
倒车影像系统 * 169
全景影像系统 * 174
TPMS 胎压监测系统 179
LDW / LKA 车道保持辅助系统 * 181
DSM 驾驶员状态监测系统 * 184
FCW 前碰撞预警系统 * 185
AEB 主动紧急制动系统 * 187
BSD 盲区探测系统 * 190
TSR 道路交通标志识别系统 * 194
怠速起停系统 196
APA 自动泊车系统 * 200
驾驶辅助系统 206

4-6. 驾驶信息

冬季驾驶要领 209

5 音响系统

5-1. 基本操作

多媒体显示屏 212
方向盘多媒体开关 215
USB 接口 216

5-2. 设置

系统设置 217
车辆设置 222

5-3. 导航

基本功能 228
导航使用 230

5-4. 收音机

使用收音机 234

5-5. 音乐

播放我的音乐 237

HS5 OM.book Page 4 Tuesday, November 17, 2020 2:33 PM

5-6. 蓝牙音乐

播放蓝牙音乐 241

5-7. 视频

播放视频 243

5-8. 图片

查看图片 246

5-9. 免提系统

使用免提系统 249

5-10. 蓝牙电话

使用 Bluetooth®(蓝牙) 电话 252

5-11. 语音识别

使用语音识别 256

5-12. 手机 APP

使用手机 APP 258

5-13. 红旗智联

使用红旗智联 261

6 车内装备

6-1. 使用空调系统

全自动空调系统 270
• 使用自动空调系统 272
• 手动调节设定..... 273
• 其他功能..... 276
• 调节出风口方向以及打开和关闭出风口 278
风窗加热 280

6-2. 使用车内灯

车内灯列表 281
• 前排室内灯 282
• 前阅读灯 282
• 后阅读灯 283
• 化妆镜灯 283

6-3. 使用储物装置

储物装置列表 284
• 杂物箱 285
• 前排中央储物箱..... 286
• 左下护板杂物盒..... 286
• 杯架..... 287
• 瓶架及杂物斗 288
• 文件袋 288
• 眼镜盒 289
行李箱装置 290
• 货钩..... 290
• 行李箱网兜 290

6-4. 其他车内装备

车载无线充电 *..... 291
遮阳板 292
文件夹 293
化妆镜 294
点烟器 295
电源插座 296
座椅温度控制 * 298
后排中央扶手 300
顶棚拉手 301
衣帽钩 302

7 保养和维护

7-1. 保养和维护

清洁和保护车辆外饰 304
清洁和保护车辆内饰 306

7-2. 保养

保养须知 308

7-3. 自行保养

自行保养注意事项 310
机舱盖 312
机舱 313
轮胎 326
轮胎气压 329
车轮 331
空调滤清器 332
更换钥匙电池 334
检查和更换保险丝 336

8 出现故障时

8-1. 重要信息

危险报警灯 340
SOS 报警 341

8-2. 紧急情况下应采取的措施

如果车辆需要拖曳 342
如果发现车辆异常 347
如果报警灯点亮或报警扬声器鸣响 348
如果轮胎漏气 354
如果发动机不能起动 362
如果钥匙丢失 363
如果钥匙不能正常工作 ...364
如果蓄电池电量不足 366
如果车辆过热 369
如果发生陷车 371
如果在积水路面行驶 372
如果发生爆胎 373
如果发生事故 374
行李箱盖应急打开 375

9 车辆规格

9. 规格

保养数据 378
燃油信息 390

其他信息

缩略语列表 392

图片索引

车外

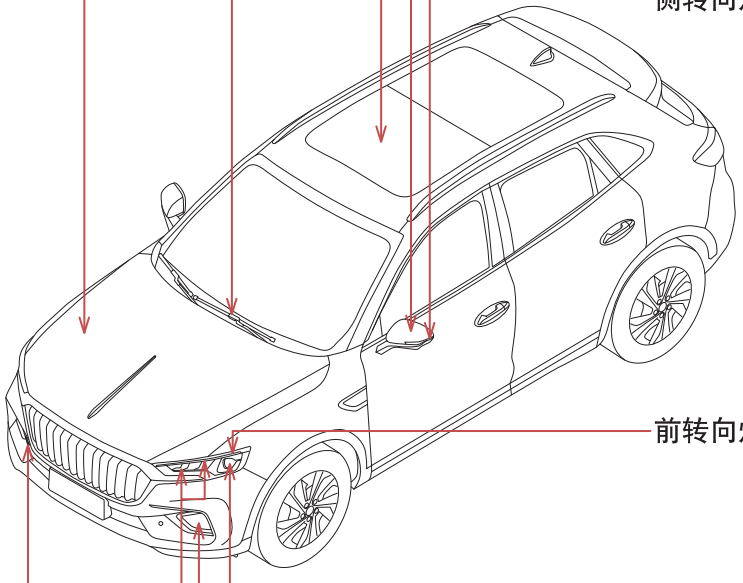

机舱盖 P.312

前风窗玻璃刮水器 P.141

天窗 P.108

外后视镜 P.102

侧转向灯 P.131

前转向灯 P.131

近光灯/远光灯 P.136

前雾灯 P.140

昼间行车灯 P.136

前位置灯 P.136

牵引环孔盖 P.344

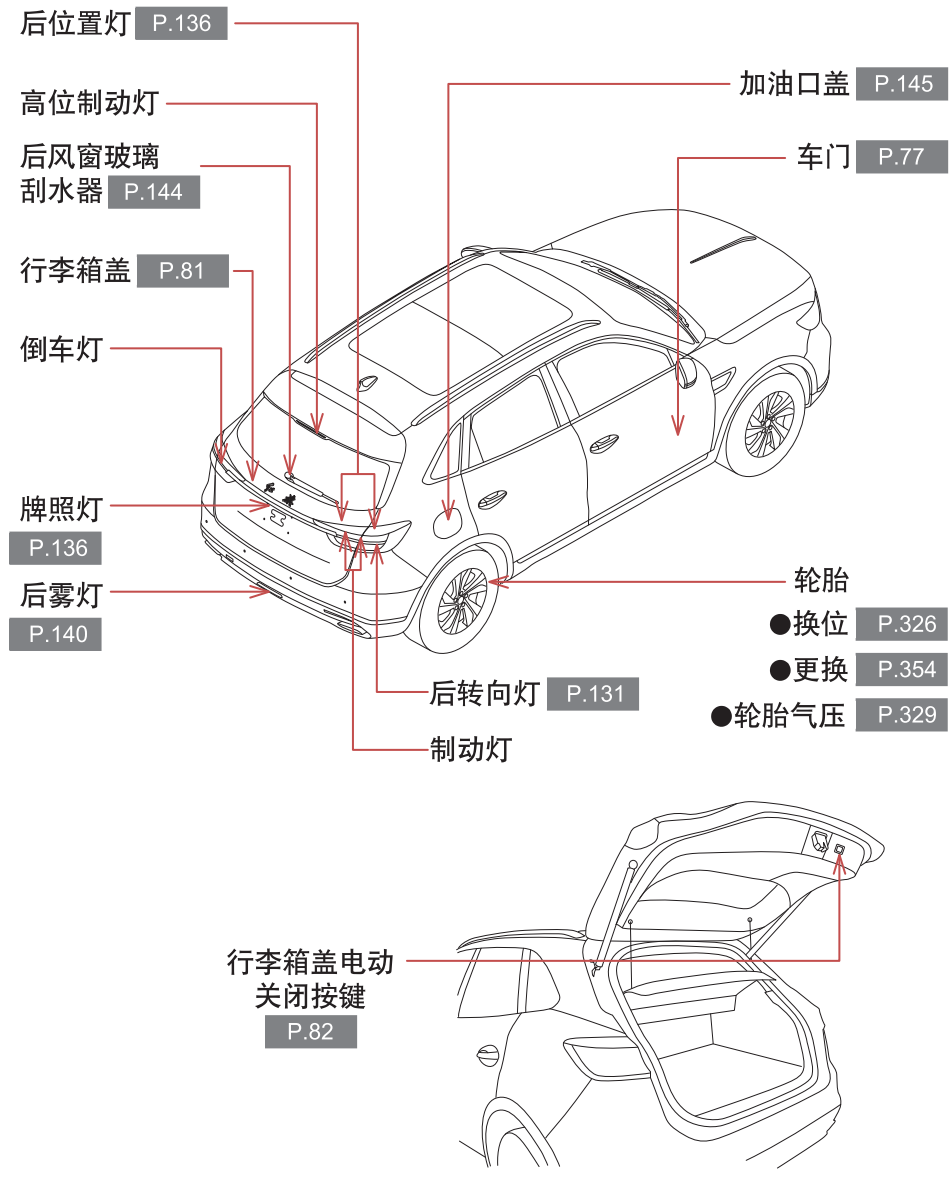
后位置灯 P.136
高位制动灯
后风窗玻璃
刮水器 P.144
行李箱盖 P.81
倒车灯
牌照灯
P.136
后雾灯
P.140
加油口盖 P.145
车门 P.77
轮胎
●换位 P.326
●更换 P.354
●轮胎气压 P.329
后转向灯 P.131
制动灯
行李箱盖电动
关闭按键
P.82

图片索引

车内

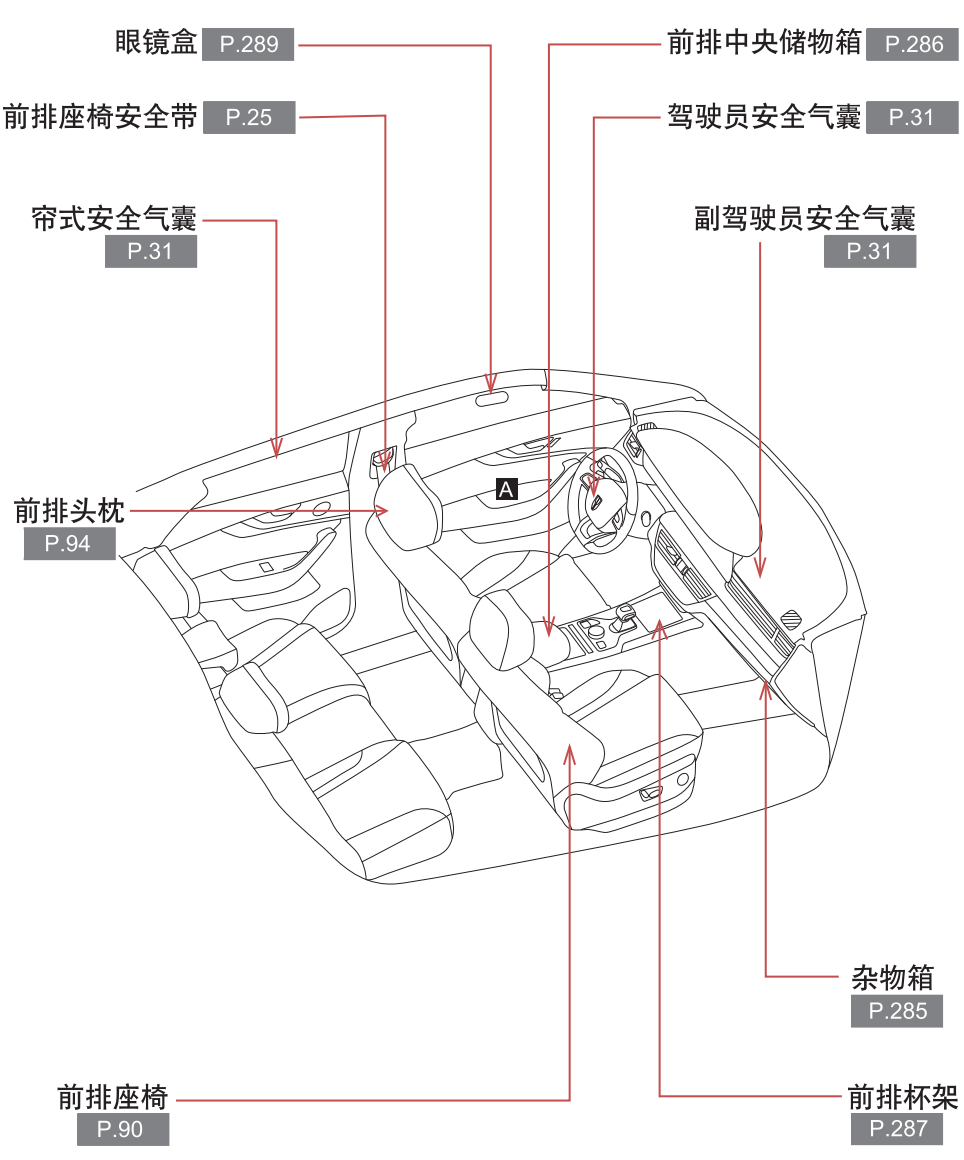
眼镜盒 P.289
前排中央储物箱 P.286
前排座椅安全带 P.25
驾驶员安全气囊 P.31
帘式安全气囊 P.31
副驾驶员安全气囊 P.31
A
前排头枕 P.94
杂物箱 P.285
前排座椅 P.90
前排杯架 P.287

A

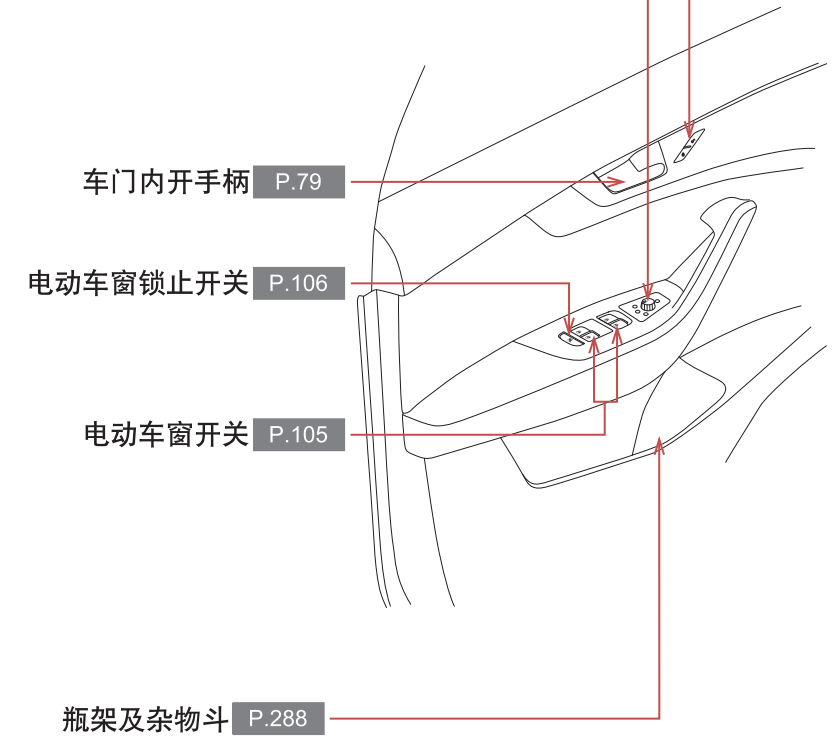
中控门锁开关 P.79
外后视镜调节旋钮 P.102
车门内开手柄 P.79
电动车窗锁止开关 P.106
电动车窗开关 P.105
瓶架及杂物斗 P.288

图片索引

车内

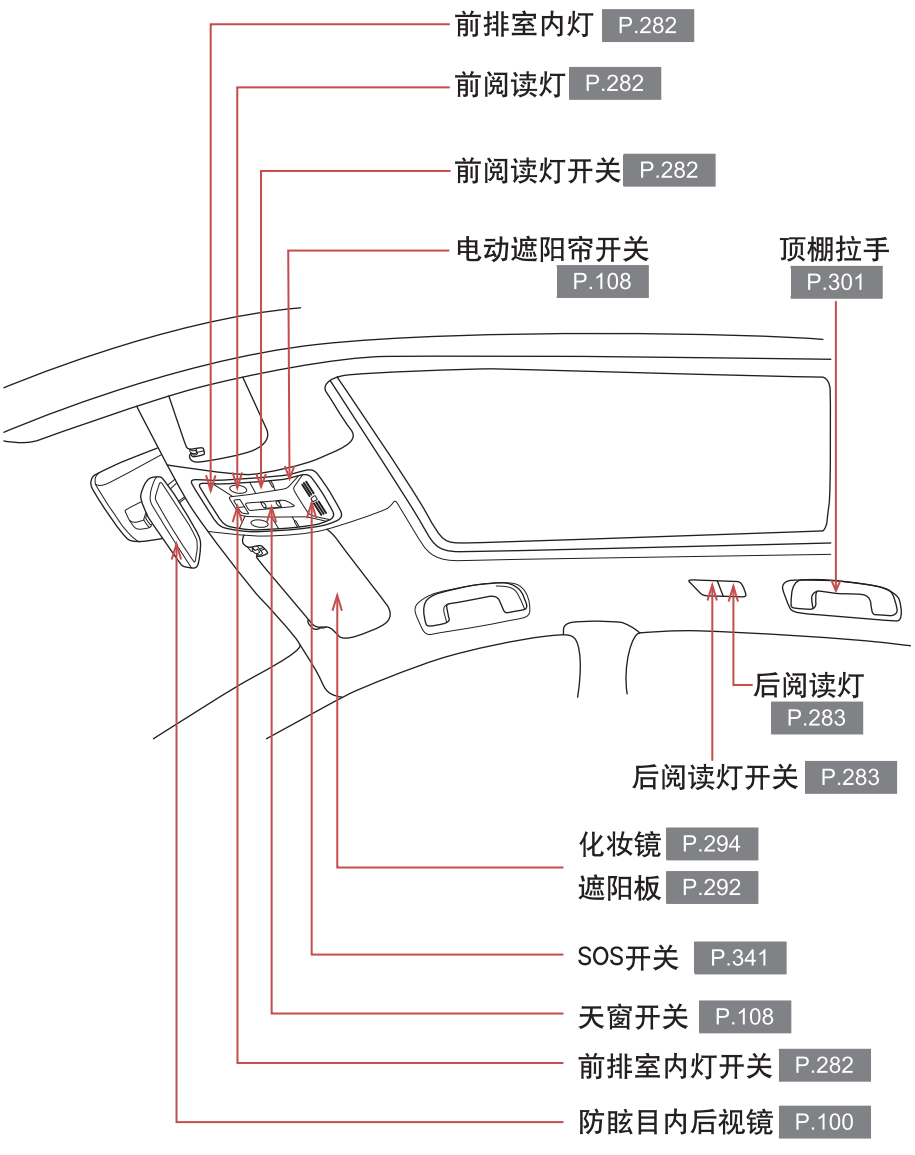
前排室内灯 P.282
前阅读灯 P.282
前阅读灯开关 P.282
电动遮阳帘开关 P.108
顶棚拉手 P.301
后阅读灯 P.283
后阅读灯开关 P.283
化妆镜 P.294
遮阳板 P.292
SOS开关 P.341
天窗开关 P.108
前排室内灯开关 P.282
防眩目内后视镜 P.100

图片索引

仪表板

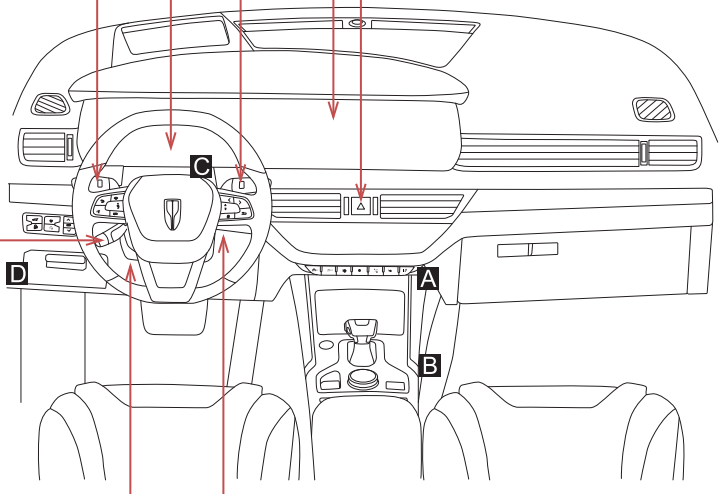
组合仪表显示屏 P.54
灯光控制手柄
前照灯 P.136
转向灯 P.131
雾灯 P.140
刮水控制手柄 P.141,144
多媒体显示屏 P.212
危险报警灯开关 P.340
C
D
A
B
方向盘
调节手柄
P.98
方向盘电动
调节按钮
P.98
巡航控制手柄
定速巡航 P.148
自适应巡航 P.151
高级巡航 P.157

图片索引

仪表板

A

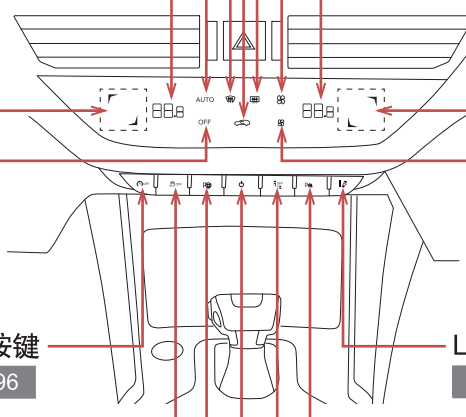

内/外循环按键 P.275

前风窗强制除霜/除雾按键 P.276

风窗加热按键 P.280

AUTO按键 P.272

风量增大按键 P.273

驾驶员侧温度显示屏 P.271

副驾驶员侧温度显示屏 P.271

驾驶员侧温度设定按键 P.273

副驾驶员侧温度设定按键 P.273

OFF按键 P.271

风量减小按键 P.273

怠速起停关闭按键 P.196

LDW/LKA开关按键 P.181

ESC关闭按键 P.207

雷达/影像开关按键 P.164,169,174

自动泊车按键 P.200

盲区探测关闭按键 P.190

多媒体显示屏开关按键 P.213

B

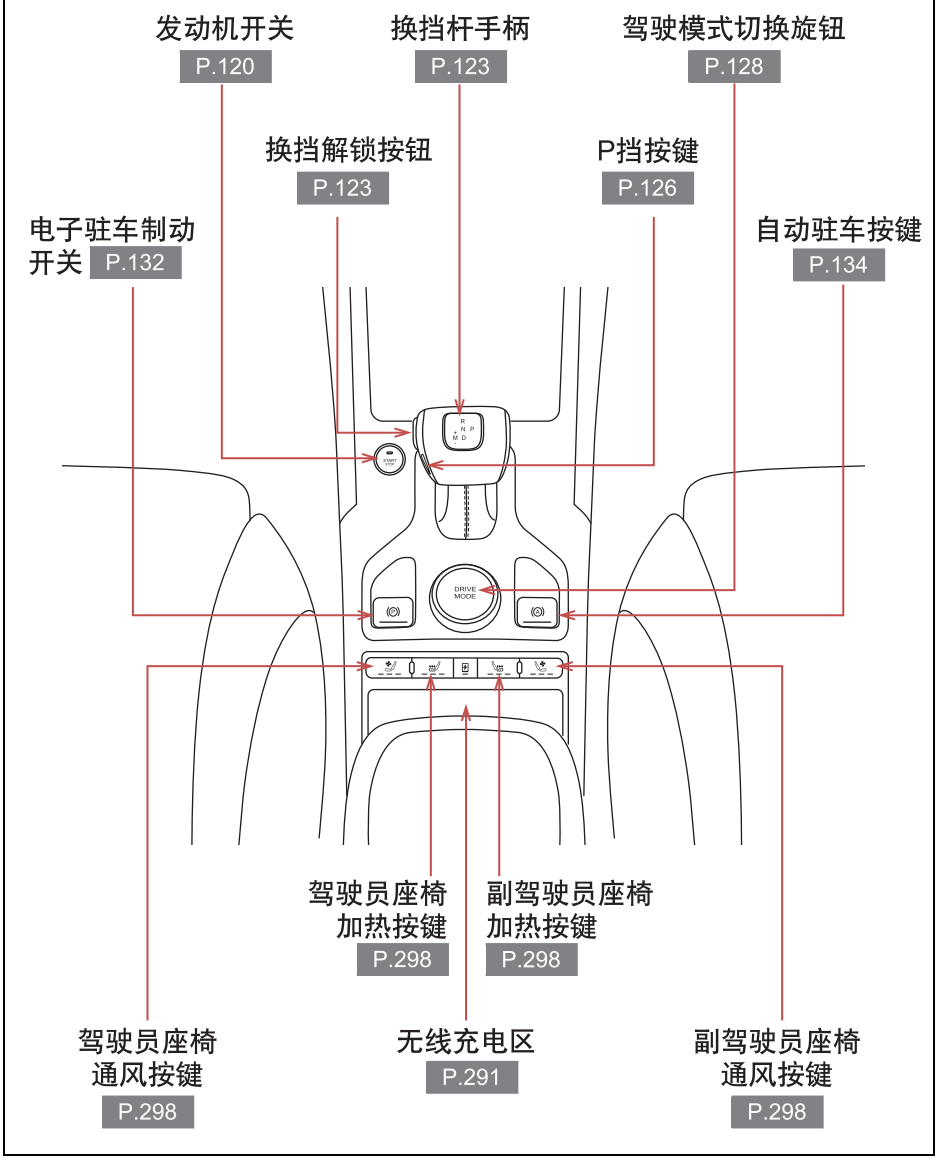
发动机开关
P.120
换挡杆手柄
P.123
驾驶模式切换旋钮
P.128
换挡解锁按钮
P.123
P挡按键
P.126
电子驻车制动
开关 P.132
自动驻车按键
P.134
驾驶员座椅
加热按键
P.298
副驾驶员座椅
加热按键
P.298
驾驶员座椅
通风按键
P.298
无线充电区
P.291
副驾驶员座椅
通风按键
P.298

图片索引

仪表板

C

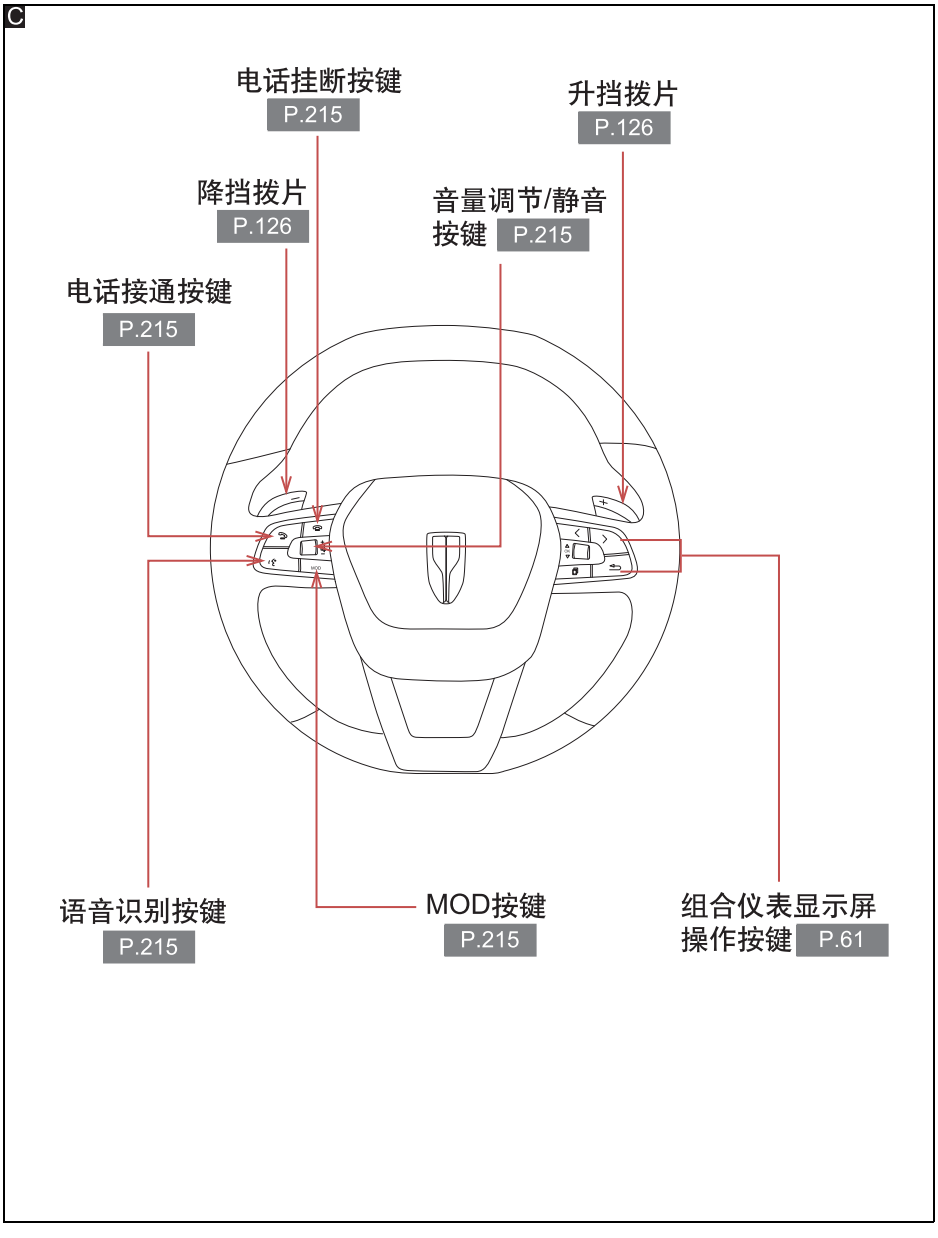
电话挂断按键
P.215
升挡拨片
P.126
降挡拨片
P.126
音量调节/静音
按键 P.215
电话接通按键
P.215
语音识别按键
P.215
MOD按键
P.215
组合仪表显示屏
操作按键 P.61

D

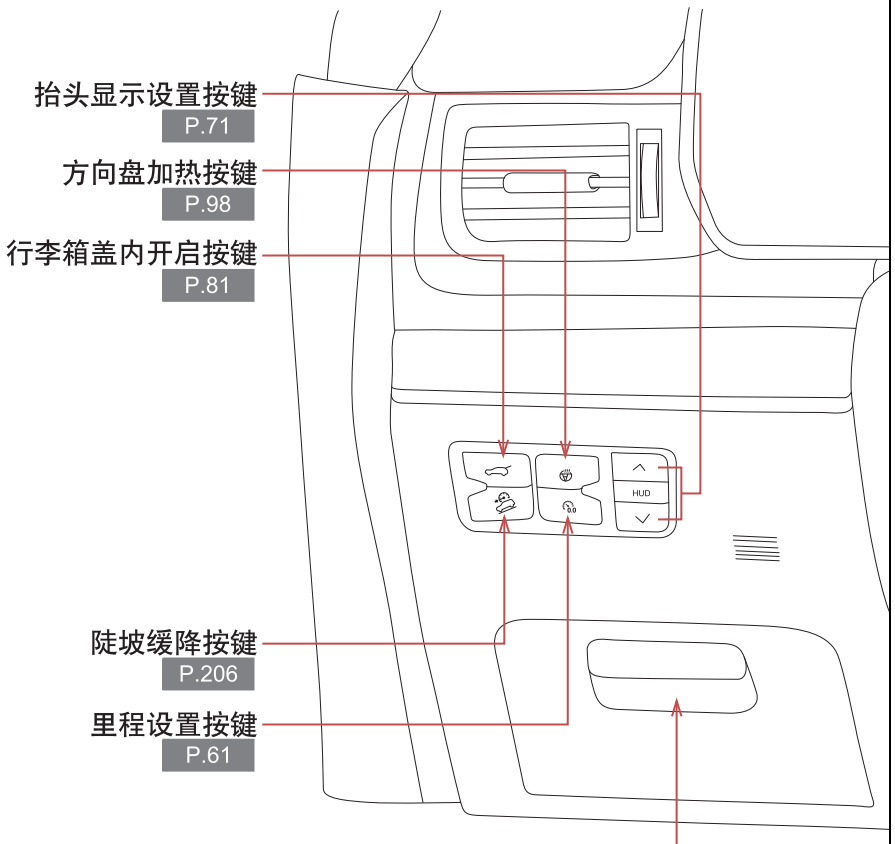
抬头显示设置按键
P.71
方向盘加热按键
P.98
行李箱盖内开启按键
P.81
陡坡缓降按键
P.206
里程设置按键
P.61
左下护板杂物盒
P.286
HUD

图片索引

车辆后部

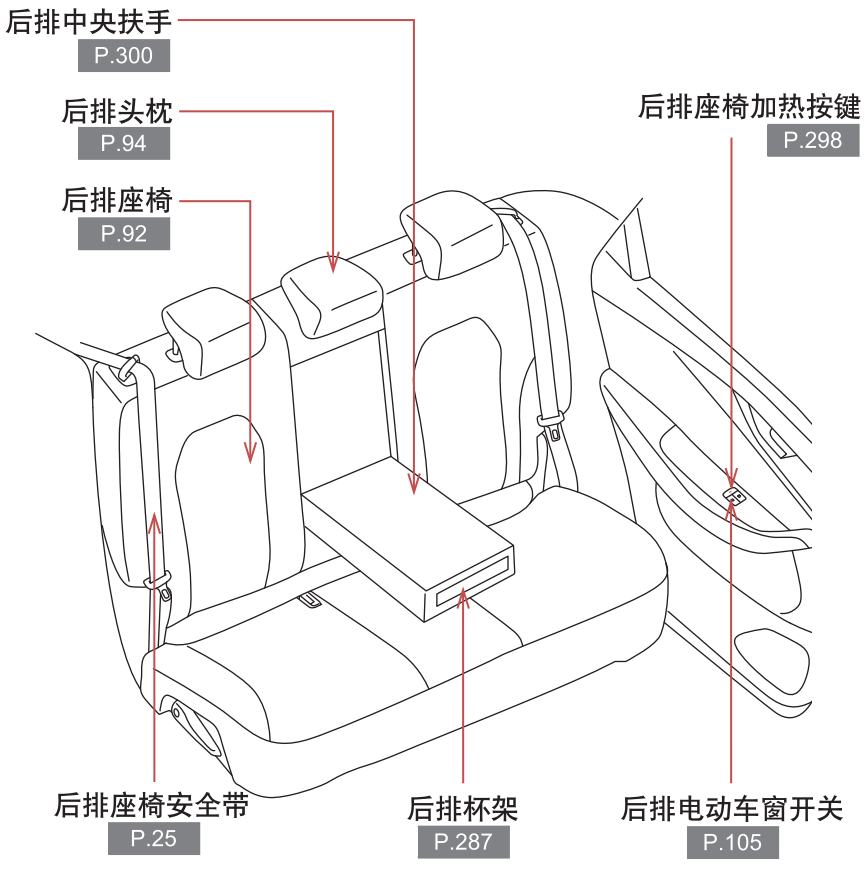
后排中央扶手
P.300
后排头枕
P.94
后排座椅
P.92
后排座椅加热按键
P.298
后排座椅安全带
P.25
后排杯架
P.287
后排电动车窗开关
P.105

参考信息

用户手册须知

用户须持有驾驶执照后方可在道路上驾驶本车。本用户手册专为此类用户撰写。

在本手册中，“*”表示配置和功能可能因车型而异，只在某些车型装备。具体装备信息请以实车为准。

本手册中提供的所有规格到手册交付印刷时为止均为最新资料。但是，鉴于中国一汽对车辆进行不断的改型和改进，后续车型的装备和性能将会有所变化，因此本手册所含内容会随时更新，恕不另行通知。请您勿以其他版本使用说明书的内容与您所购车辆的装备和性能进行比较，并以两者的差别为依据提出补充装备的要求。如您对所购车辆和使用说明书有不明之处，请咨询中国一汽授权红旗经销商。

车辆的附件、备件和改装

中国一汽授权红旗经销商具有向您的车辆提供维修和服务所要求的先进工具、设备以及纯正备件。我们强烈建议您务必使用符合本车辆要求的中国一汽的纯正备件及附件。

对于任何非中国一汽纯正备件和附件，无论用于更换还是安装，中国一汽既不承担任何责任也不提供任何担保。此外，由于使用非中国一汽纯正备件或附件而引起的车辆损坏和性能问题，均不在包修范围之内。

不得使用非中国一汽授权的产品对车辆进行改装，否则会影响车辆的操控性、安全性和耐久性，甚至可能会触犯当地政府法规。此外，因改装引起的任何问题，均不在包修范围之内。

读取车辆识别代号

使用诊断仪连接车辆 OBD 口，读取 ECU 信息时，可以读取车辆 VIN 码。读取工具可以从市场上买到，工具需符合 ISO14229、ISO15765、ISO15031、 ISO11898 标准。

安装射频发射机系统

在车辆上安装射频发射机系统可能会影响电子系统，例如：

- 制动防抱死系统
- 巡航控制系统
- 安全气囊系统
- 座椅安全带预张紧器系统

安装射频发射机系统前，请咨询中国一汽授权红旗经销商。

请务必向中国一汽授权红旗经销商核准，了解有关安装射频发射机系统的防范措施或特别指示。

有关射频波段、功率电平、天线位置和射频发射机安装规定的详情，请咨询中国一汽授权红旗经销商。

接收无线电频率发射台（射频发射器）时可能会出现多余的噪音。

车辆的报废

报废车辆前，务必请中国一汽授权红旗经销商对安全气囊和座椅安全带预张紧器进行拆除和弃置。因为车辆中的安全气囊和座椅安全带预张紧器具有爆炸性化学物质，如果在未拆除安全气囊和座椅安全带预张紧器的状态下将车辆报废，则可能引起人员伤害、火灾等意外事故。

事件数据记录仪

本车配备了事件数据记录系统 （EDR）。EDR 的主要作用是在发生某些碰撞或险发碰撞的情况下 （如气囊展开或撞到路障）记录数据，从而帮助了解车辆系统的操作情况。EDR 专门用于记录短时间内与车辆动态控制和安全系统相关的数据。但是，根据碰撞的严重程度和类型的不同，可能不会记录数据。

本车 EDR 记录的数据，例如：

- 驾驶员及乘员安全带状态
- 驾驶员踩下制动踏板和加速踏板的程度
- 车辆相关系统工作状况
- 车速

这些数据有助于更好地了解发生碰撞和人员受伤时的情况。

注：车辆仅在发生一定程度的碰撞时才会记录 EDR 数据；正常驾驶时 EDR 不会记录数据且不会记录个人数据 （如：姓名、性别、年龄和碰撞地点）。要读取 EDR 记录的数据，需要使用车辆制造商专用设备和访问车辆 EDR 的权限。除车辆制造商外，有专用设备的第三方（如执法部门）如果拥有访问车辆或 EDR 的权限也可以读取信息。

基于有关产品监测的法定义务，本公司可将数据用于环境监测以及研究目的和车辆安全系统的质量改进，基于研究需要，本公司可将匿名形式的数据提供给相关方，即数据中不涉及个人车辆、车主或承租人信息。

车型代码

本手册对 CA6472HA6*1、 CA6472HA6T*2 车型进行了说明。

*1：两驱车型。

*2：四驱车型。

⚠ 警告

■驾驶注意事项

驾驶员务必做到清醒驾驶、谨慎驾驶和专注驾驶。

- 清醒驾驶：切勿在饮酒或服药后驾驶车辆。酒精或某些药物会延迟反应时间，影响判断和协调能力，从而可能导致严重伤害甚至死亡。
- 谨慎驾驶：务必谨慎驾驶。随时注意其他车辆以及行人的动向以便及时做出判断，防止发生意外事故。
- 专注驾驶：驾驶时务必全神贯注。任何分散驾驶员注意力的事情，如调节控制按钮、打电话或阅读等都可能引发碰撞事故并导致严重伤害甚至死亡。

■有关儿童安全的注意事项

- 切勿将儿童单独留在车内。
- 切勿让儿童携带或使用钥匙，儿童可能会起动车辆或操作换挡杆造成安全隐患。
- 切勿让儿童玩弄车门、车窗或其他车辆装备，否则可能会伤害到儿童。
- 确保车内温度适宜，温度过高或过低可能会对儿童造成致命伤害。

阅读本手册

⚠ 警告

介绍警告事项，若不遵守，则可能导致人员受到严重伤害甚至死亡。

⚠ 注意

介绍注意事项，若不遵守，则可能导致车辆或设备损坏或出现故障。

步骤 1 表示操作或作业步骤，按照数字顺序进行操作。

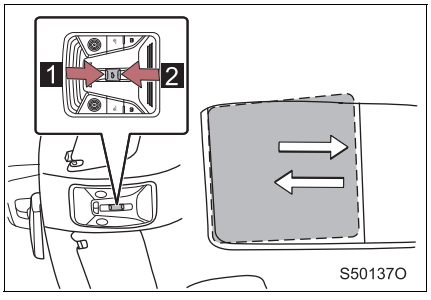

➡ 指示用于操作开关和其他设备的动作（推动、转动、按下等）。

⇨ 指示操作的结果（例如：盖打开）。



🚫 表示“请勿”、“请勿这样做”或“请勿发生此种情况”。

如何检索

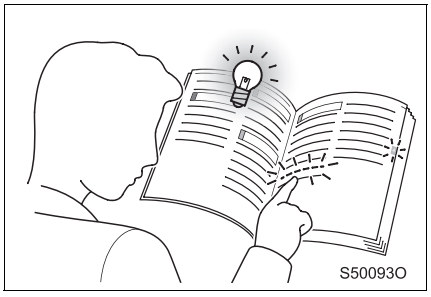

■ 按照标题检索

• 目录……..P.1

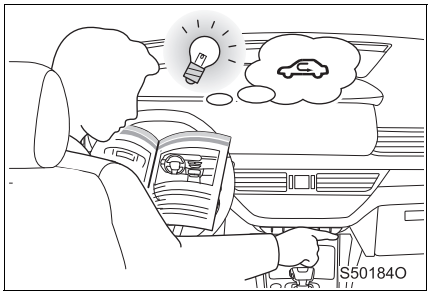

■ 按照安装位置检索

• 图片索引……..P.6

HS5 OM.book Page 23 Tuesday, November 17, 2020 2:33 PM

安全须知 1

1-1. 安全使用须知

安全驾驶 24
座椅安全带 25
安全气囊 31
儿童安全信息 42
儿童约束系统 43
安装儿童约束系统 47
废气注意事项 50

1-2. 防盗系统

发动机防盗系统 51
车身防盗系统 52

安全驾驶

驾驶前，将座椅、方向盘和后视镜调节至适当位置以确保安全驾驶。

■ 正确的驾驶姿势

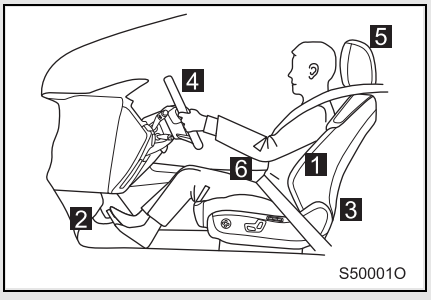

1 坐直且靠好座椅靠背。
2 前后调节座椅位置，确保能自如地将踏板踩至所需位置。
3 调节座椅靠背，以便能轻松地操作各项控制开关。
4 调节方向盘的倾斜角度，使安全气囊正对驾驶员胸部。
5 调节并锁定头枕，使其中心与耳朵上部齐平。
6 正确系好座椅安全带。

■ 正确使用座椅安全带

驾驶车辆前，应确保驾驶员及所有乘员均已佩戴座椅安全带。
儿童应使用合适的儿童约束系统，直至他们的体形长大到适合使用车辆上的座椅安全带。

■ 调节后视镜

通过正确调节内后视镜和外后视镜以确保可以清晰地看到后方情况。

⚠ 警告

■ **驾驶时的注意事项**

- 驾驶过程中切勿调节驾驶员座椅位置，否则可能会导致车辆失控。
- 切勿在身体和座椅靠背之间放置靠垫，否则不利于保持正确坐姿，降低座椅安全带和头枕的效用，从而可能导致严重的人员伤害甚至死亡。
- 切勿在前排座椅下放置物品，否则可能导致物品夹在座椅导轨之间，妨碍座椅锁定，从而引发事故。
- 长途驾驶过程中容易疲劳，要适当休息。
  如果在驾驶过程中感到疲劳或困倦，请勿强迫自己继续驾驶而应立即休息。

■ **调整座椅位置**

- 调整座椅位置应该小心，确保座椅移动时不会伤及其他乘员。
- 调整座椅时切勿将手放在座椅下面或移动部件附近，否则手指可能被座椅调整装置夹伤。

座椅安全带

车辆行驶前，应确保驾驶员及车内所有乘员均已系好座椅安全带。

座椅安全带的正确使用方法

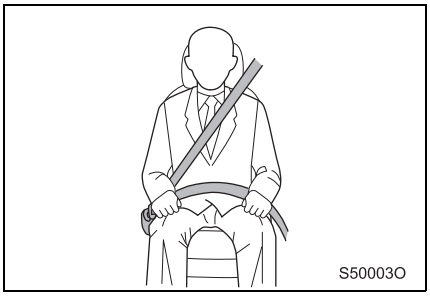

- 拉伸肩部安全带，使其斜跨整个肩部，但不要触及颈部或从肩部滑脱。
- 将腰部安全带尽可能低的横跨于髋部。
- 调节座椅靠背的位置，坐直并靠好座椅靠背。
- 请勿扭曲座椅安全带。

扣紧和松开座椅安全带

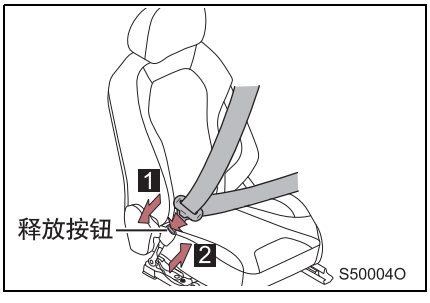

1 扣紧安全带
将锁舌插入锁扣内，直至听到“咔嗒”声。

2 松开安全带
按下释放按钮。

⚠ 注意

如果驾乘人员未系座椅安全带，则在驾驶车辆达到一定速度时，组合仪表会有报警提示。

调整安全带的高度（前排座椅）

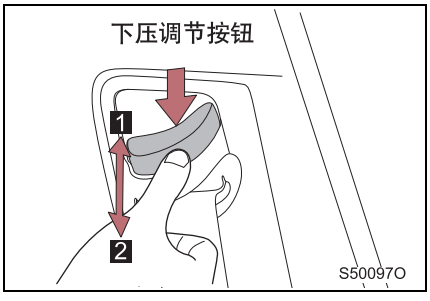

1 上移

2 下移
按住调节按钮，根据所需上下移动高度调节器，直至听到“咔嗒”声。

后排中央座椅安全带

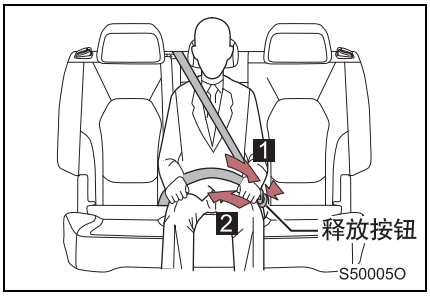

1 扣紧安全带
将锁舌插入锁扣内，直至听到“咔嗒”声。

2 松开安全带
按下释放按钮。

座椅安全带预张紧器（仅前排）

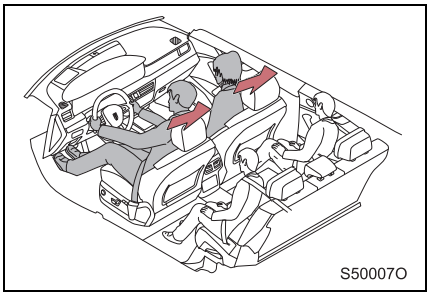

车辆受到某些严重的正面碰撞时，预张紧器会激活，收紧座椅安全带，减小安全带松弛量，更好的保护前排驾乘人员。

但在轻微的正面碰撞、侧面碰撞或追尾时，预张紧器不会激活。

HS5_OM.book Page 27 Tuesday, November 17, 2020 2:33 PM

■ **紧急锁止卷收器 (ELR)**

在紧急制动或发生碰撞时，卷收器会锁止安全带。如果您前倾太快，它也会锁止。缓慢、平稳地移动可使安全带拉长，使您能活动自如。

■ **儿童座椅安全带的使用**

车辆上的座椅安全带主要是根据成人体型设计的。

- 儿童应使用合适的儿童约束系统，除非他们长大到适合使用车辆上的座椅安全带。
- 儿童长大到适合使用车辆上的座椅安全带时，也应遵照成人的座椅安全带使用说明。(参见 P.25)

■ **在预张紧器激活后更换安全带**

- 如果车辆发生多次碰撞，则在第一次碰撞时激活座椅安全带预张紧器，但在第二次及其之后的碰撞时不再激活。
- 当发生碰撞座椅安全带预张紧器被激活后，请您联系中国一汽授权红旗经销商及时更换座椅安全带。

■ **座椅安全带的相关法规**

如果您所在国家或地区有座椅安全带的相关法规，则有关座椅安全带的更换或安装事宜，请联系中国一汽授权红旗经销商。

⚠ 警告

为降低紧急制动、紧急转向或发生事故时人员受伤的风险，请遵守下列注意事项，否则可能导致严重的人员伤害甚至死亡。

■ **系好座椅安全带**

- 确保驾驶员及所有乘员均已系好座椅安全带。
- 务必时刻正确佩戴座椅安全带。
- 请勿为了舒适而过度倾斜座椅。因为只有乘员坐直且靠好座椅靠背时，座椅安全带才会发挥最大保护作用。
- 系肩部安全带时，切勿将安全带置于手臂下方。
- 务必将座椅安全带尽可能低地横跨于髋部。

■ **孕妇**

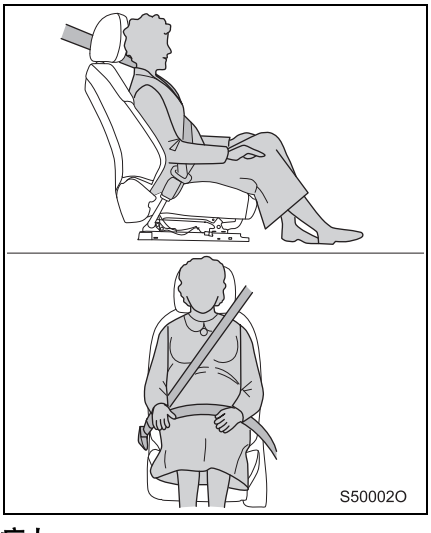

- 请遵医嘱正确系好座椅安全带。
- 孕妇也应像其他乘员一样，将腰部安全带尽可能低地横跨于髋部。肩部安全带应沿肩部斜向拉伸并跨过胸部。应避免安全带触及隆起的腹部。
- 如果未正确系好安全带，则在紧急制动或发生碰撞时，孕妇和胎儿可能会受到严重伤害甚至死亡。

■ **病人**

请遵医嘱并正确系好座椅安全带。

■ **儿童在车内时**

请勿让儿童玩弄座椅安全带。如果座椅安全带缠绕在儿童颈部，则可能造成窒息或其他导致死亡的严重伤害。
如果发生此情况且无法松开锁扣，则用剪刀剪断安全带。

⚠ 警告

为降低紧急制动或发生事故时人员受伤的可能性，避免导致严重的人员伤害甚至死亡，请遵守下列注意事项。

■ **正确佩戴座椅安全带**

- 驾驶员乘坐姿势不正确或佩戴安全带的方式不正确是非常危险的。由于安全带的佩戴位置不正确，预张紧器和限力系统无法提供足够的保护，这可能导致严重的人身伤害。
- 未系好座椅安全带是非常危险的。在碰撞过程中，未系好座椅安全带的乘员可能会碰撞到车内的其他人或物品，甚至可能会被甩到车外，从而导致严重伤害甚至死亡。在同样的碰撞中，系好安全带的乘客将会更加安全。

■ **请勿佩戴扭曲的座椅安全带**

扭曲的座椅安全带是非常危险的。在碰撞过程中，安全带将无法充分利用整个宽度来吸收冲击作用力，从而使更多的作用力施加在安全带下的骨骼上，因此可能导致严重的人员伤害甚至死亡。

■ **请勿多名乘员同时共用一条座椅安全带**

多名乘员（包括儿童）共用一条座椅安全带是非常危险的。因为座椅安全带无法适当地分散碰撞力，乘员会撞到一起从而导致严重的人员伤害甚至死亡。

■ **可调式肩部固定装置（前排座椅）**

务必确保肩部安全带跨过肩膀中部。安全带应远离颈部，但不能从肩膀上滑落。否则在发生事故时会降低安全带的保护作用，在紧急制动、紧急转向或发生事故时会导致严重的人员伤害甚至死亡。

■ **请勿过度倾斜座椅**

不要为了舒适而过度倾斜座椅。因为只有乘员背靠座椅坐直时，座椅安全带才能发挥更大保护作用。

■ **不得在座椅安全带已损坏的情况下驾驶车辆**

使用已损坏的座椅安全带是非常危险的。发生事故可能造成座椅安全带损坏。损坏的座椅安全带在碰撞中无法提供充分的保护。发生事故后再次使用安全带前，需由中国一汽授权红旗经销商彻底检查所有的座椅安全带系统。

■ **座椅安全带预张紧器**

发生任何碰撞后，请立即联系中国一汽授权红旗经销商检查座椅安全带预张紧器及安全气囊。与安全气囊一样，座椅安全带预张紧器仅能使用一次，碰撞展开后务必进行更换。如果未更换，则再次发生碰撞时会增加乘员受到严重伤害的风险。

⚠ 警告

■ **座椅安全带的损坏和磨损**

- 不要让车门夹住座椅安全带、锁舌或锁扣，否则可能损坏安全带。
- 须定期检查座椅安全带装置。检查座椅安全带的零部件是否有切口、磨损和松动。安全带损坏后切勿使用，应将其更换。已损坏的座椅安全带无法起到保护乘员的作用，从而可能导致严重的人员伤害甚至死亡。
- 确保安全带锁舌和锁扣已紧锁且安全带未扭曲。
  如果座椅安全带不能正常工作，请您立即联系中国一汽授权红旗经销商。
- 如果车辆发生严重事故，即使未出现明显损坏，也应将安全带连同座椅总成一起更换。
- 切勿擅自安装、拆卸、改装、拆解或弃置座椅安全带。请您联系中国一汽授权红旗经销商进行必要的处理。

⚠ 注意

■ **保持安全带清洁**

如果安全带脏污，安全带可能会很难回缩。因此，请保持安全带清洁。
(参见 P.306)

安全气囊

安全气囊是针对车辆遭受某些可能导致乘员重伤的严重撞击时，为减缓或避免驾乘人员受到伤害所配备的被动安全保护装置，车辆遭受某些严重撞击时，安全气囊会展开。整车配备了多个安全气囊，安全气囊与座椅安全带配合使用，以降低车内乘员严重伤害甚至死亡的风险。（安全气囊展开形状仅供参考）

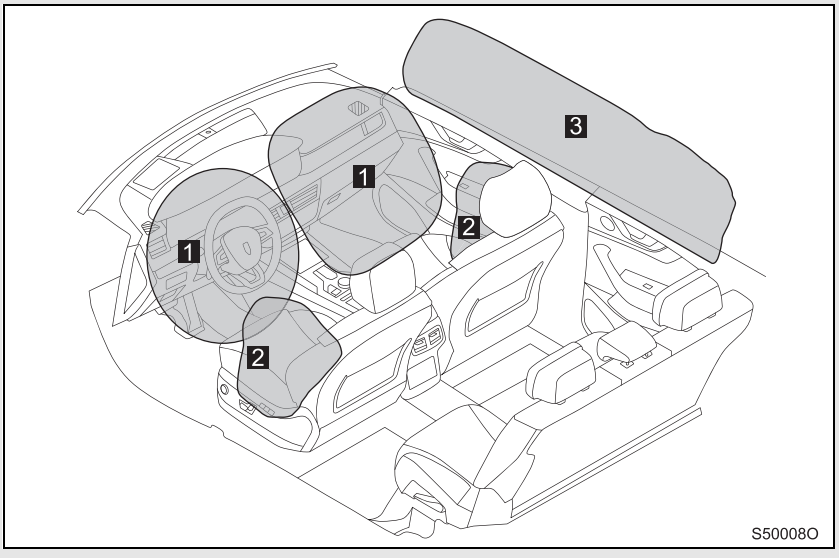

1 驾驶员安全气囊 / 副驾驶员安全气囊
有助于保护驾驶员和副驾驶员的头部和胸部免受车内部件的撞击。

2 驾驶员座椅安全气囊 / 副驾驶员座椅安全气囊
有助于保护驾驶员和副驾驶员的躯干部位。

3 帘式安全气囊
有助于保护驾驶员、副驾驶员及后排外侧乘员的头部。

安全气囊系统部件

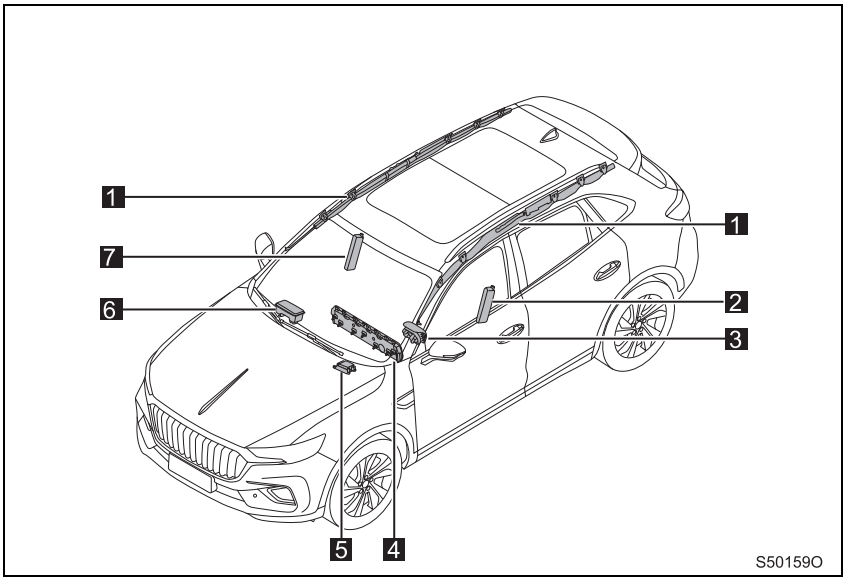

1 帘式安全气囊
2 驾驶员座椅安全气囊
3 驾驶员安全气囊
4 安全气囊故障报警灯
5 安全气囊控制单元
6 副驾驶员安全气囊
7 副驾驶员座椅安全气囊

以上所示为安全气囊系统的主要部件。

在发生某些严重的正面或侧面撞击时，安全气囊系统会触发安全气囊气体发生器。气体发生器中的化学反应使安全气囊内迅速充满无毒气体，以便避免驾乘人员与车内部件发生二次碰撞而受到伤害。

HS5_OM.book Page 33 Tuesday, November 17, 2020 2:33 PM

⚠ 警告

■ 安全气囊的注意事项

应遵守下列与安全气囊有关的注意事项。

否则可能导致严重的人身伤害甚至死亡。

- 驾驶员和车内所有乘员都必须正确系好座椅安全带。
  安全气囊是配合座椅安全带使用的辅助装置。
- 驾驶员安全气囊展开时的冲击力相当大，如果驾驶员离安全气囊过近，则可能导致严重的人员伤害甚至死亡。
- 驾驶员安全气囊展开时，前 0 - 100 mm（毫米）展开范围属高危区域。距离驾驶员安全气囊至少 200 mm（毫米）的距离，该距离是指从方向盘中央到驾驶员胸骨的距离。如果您就坐后的间距小于 200 mm（毫米），可以使用下列方法来调节驾驶位置：
  - 将座椅尽量后移，但仍以能轻松地踩到各个踏板为准。
  - 将座椅靠背略微后倾。对于大部分驾驶员，即使驾驶员座椅被移至最靠前位置，也只需将座椅靠背略微后倾，就能达到 200 mm（毫米）的距离。如果座椅靠背倾斜后难以看清前方路况，则可使用硬质防滑座垫垫高身体或升高座椅。
  - 调整方向盘，尽量将其向下倾斜。这样可使安全气囊正对驾驶员的胸部而非头和颈部。

  按照上述建议调节驾驶员座椅时，应保持踏板、方向盘处在驾驶员的控制范围内，且仪表板控制开关也应保持在驾驶员视野内。
- 安全气囊系统只能提供一次性事故防护功能。如果安全气囊系统发生了触发，那么必须更换该系统。
- 在对车辆或安全气囊系统和预张紧安全带各部件进行报废处理时，必须遵守与此有关的安全规定。

■ 请务必系好座椅安全带

驾驶装备安全气囊的车辆时必须系好座椅安全带。在事故中仅依赖安全气囊保护是非常危险的。只依靠安全气囊可能无法避免严重的伤害。因此，乘车时务必系好座椅安全带。

⚠ 警告

■ 安全气囊的注意事项

- 副驾驶员安全气囊展开时的冲击力相当大，如果副驾驶员离安全气囊过近，则可能导致严重的人员伤害甚至死亡。副驾驶员座椅应尽量远离安全气囊，并调节座椅靠背使副驾驶员坐直。
- 坐姿不当 / 保护不当的婴幼儿可能会由于安全气囊的展开而导致严重的人员伤害甚至死亡。太小而不能使用座椅安全带的婴幼儿，应使用儿童约束系统对其加以适当的约束保护。我们强烈建议将婴幼儿安置在车辆后排座椅上并予以正确的约束保护。对于婴幼儿，后排座椅比副驾驶员座椅更安全。

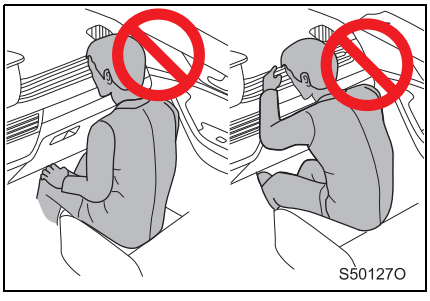

- 请不要靠在仪表板、A 柱、车顶侧梁、车门部位或座椅边缘，否则，副驾驶员安全气囊展开时，可能会造成头部强烈冲击，从而导致严重的人员伤害甚至死亡 (当儿童乘车时，更应注意)。

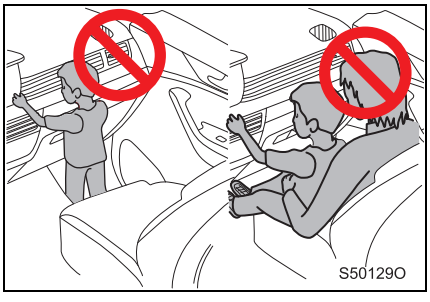

- 请勿让儿童站在副驾驶员安全气囊装置前面。
- 请勿让儿童坐在副驾驶员腿上或在副驾驶员腿上放置物品。



- 切勿斜靠在车门、车顶侧梁、 A 柱、 B 柱和 C 柱上。

⚠ 警告

■ 安全气囊的注意事项



- 请勿面朝车门跪在乘员座椅上或将头、手伸出车外。

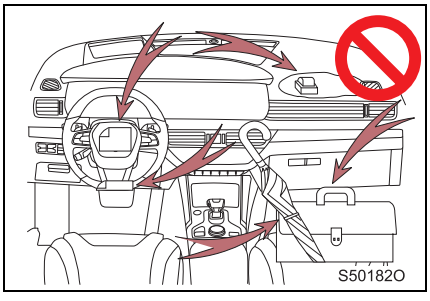

- 请勿将任何物品粘贴或斜靠在仪表板或驾驶员安全气囊罩盖等部位。因为驾驶员安全气囊或副驾驶员安全气囊展开时，这些物品可能会被弹出。

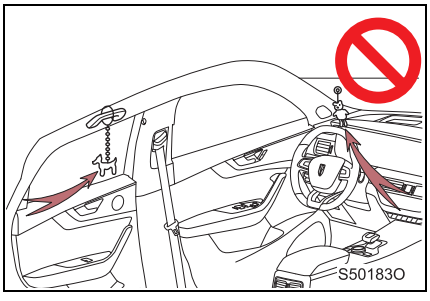

- 切勿将任何物品拴缚在车门、风窗玻璃、车窗玻璃、A 柱、B 柱、C 柱、车顶侧梁或顶棚拉手等部位。
- 切勿将衣架或其他坚硬物品挂在衣帽钩上。如果帘式安全气囊展开，则这些物品可能会被弹出而导致严重伤亡。

⚠ 警告

■ **安全气囊的注意事项**

- 请勿使用可能会盖住座椅安全气囊展开部位的座椅附件，因为它们可能会妨碍安全气囊展开。
- 请勿击打安全气囊部件所在的区域，或对其施加过大的力，否则可能导致安全气囊发生故障。
- 请勿在安全气囊展开（充气）后立即触摸相关部件，因为它们可能会很烫。
- 如果安全气囊展开后感觉呼吸困难，请打开车门或车窗进行通风，或者在确保安全的情况下离开车辆。应尽快冲洗身上的残留物，以免刺激皮肤。
- 如果安全气囊所在部位（如驾驶员安全气囊盖板和仪表板）已损坏或破裂，请联系中国一汽授权红旗经销商进行更换。

■ **车辆发生碰撞安全气囊展开后**

在车辆发生碰撞安全气囊展开后，需到中国一汽授权红旗经销商进行安全气囊控制单元的更换，原件不允许继续使用。

■ **安全气囊系统部件的改装和报废**

未咨询中国一汽授权红旗经销商前，请勿报废车辆或进行下列改装。
否则，安全气囊可能发生故障或意外展开（充气），从而导致严重的人员伤害甚至死亡。

- 安全气囊的安装、拆卸、拆解和修理。
- 方向盘、仪表板、仪表台、座椅或座椅饰件、A 柱、B 柱、C 柱或车顶侧梁的修理、改装、拆卸或更换。
- 前翼子板、前保险杠或车厢两侧的修理或改装。
- 在前格栅上加装除雪犁、绞盘等工具。
- 车辆悬架系统的改装。
- 安装移动式双向对讲机。

■ 如果安全气囊展开 (充气)

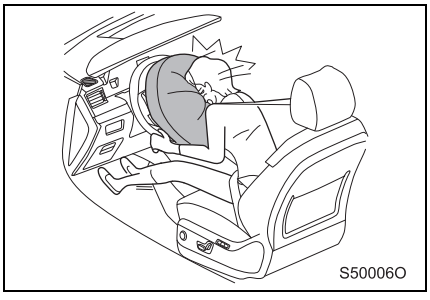

- 安全气囊展开时的冲击力相当大，如果离安全气囊过近，则可能导致严重伤亡。
- 安全气囊展开时，会伴随着安全气囊引爆声，出现烟雾，但不致于发生火灾。如果患有哮喘等呼吸气管疾病的人吸入该气体，则可能会感到呼吸困难。此时，立即逃出车外是比较安全的。如果不能逃到车外，则打开车窗或车门，吸入新鲜空气。
- 安全气囊以极高速度展开时，可能导致轻微擦伤、烫伤、淤血等。
- 安全气囊充气展开时的残留物 (气体等) 溅入眼睛或附着在皮肤上时，应尽快用清水清洗。皮肤敏感的人，可能会有过敏反应。
- 安全气囊模块部件 (包括方向盘、安全气囊盖和气体发生器) 以及前排座椅、A 柱和车顶侧梁部件在几分钟内可能会很烫。安全气囊本身也可能很烫。
- 前风窗玻璃可能会破裂。

■ 安全气囊触发的因素

- 安全气囊在各种事故情况中的触发范围无法概括性确定，因为事故的具体情况有很大的差别。例如，车辆所碰撞物体的性质 (软硬程度)、碰撞角度及车辆速度等，都是安全气囊触发的重要因素。
- 安全气囊触发的决定性因素是碰撞时所产生的减速度曲线和压力曲线。车辆上安装的传感器与电子控制单元一起识别碰撞事故的轻重，并以此有选择性的及时触发安全气囊。如果碰撞时产生并被测量到的车辆减速度值或压力值低于控制单元内预先设定的参考值，则尽管车辆可能已在事故中发生了一定程度的变形，安全气囊也不会展开。

■ 工作条件 (驾驶员安全气囊 / 副驾驶员安全气囊)

- 在发生较严重的正面碰撞事故时，碰撞程度超出了设定的临界值，驾驶员安全气囊 / 副驾驶员安全气囊会展开。

  但是，如果车辆撞到可移动或易变形的物体 (如停放的车辆或信号柱) 或者发生 “钻撞” (如车辆前部 “钻入” 卡车货厢下方的碰撞等)，则此时可能无法引爆安全气囊。
- 在某些碰撞中，车辆前向减速度非常接近设计的临界值，但正面安全气囊和座椅安全带预紧器可能不会激活。

■ **工作条件 (座椅安全气囊和帘式安全气囊)**

- 在发生剧烈侧面碰撞的情况下，碰撞程度超出了设定的临界值，碰撞侧的座椅安全气囊和帘式安全气囊会展开。
- 在发生某些特殊事故时，座椅安全气囊和帘式安全气囊可能与驾驶员安全气囊 / 副驾驶员安全气囊一起展开。

■ **安全气囊可能展开的其他情况 (除碰撞外)**

如果车辆底部受到严重撞击，则驾驶员安全气囊和副驾驶员安全气囊也可能展开。

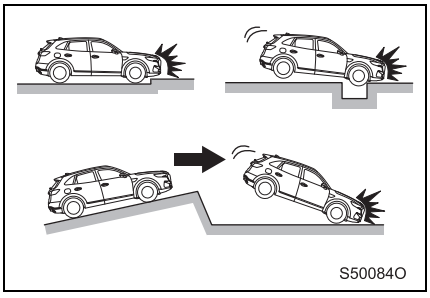

- 撞到路肩、人行道边缘或坚硬表面
- 掉入或跨越深坑
- 车轮硬着地或车辆跌落

■ **安全气囊 (驾驶员安全气囊 / 副驾驶员安全气囊) 可能不会展开的情况**

车辆撞上电线杆、树木等圆柱物体，遭受追尾、追撞至卡车尾部下方或钻入卡车底部，非正面撞上墙壁、高速公路护栏，侧面碰撞、翻车、低速正面碰撞时，驾驶员安全气囊 / 副驾驶员安全气囊可能不会展开。但是，不管何种类型的碰撞，只要使车辆产生足够的前向减速度，其可能会展开。

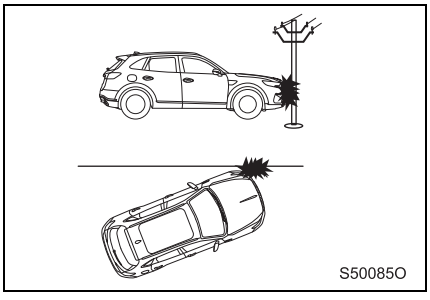

- 撞上电线杆、树木等圆柱物体
- 非正面撞上墙壁、高速公路护栏

HS5_OM.book Page 39 Tuesday, November 17, 2020 2:33 PM

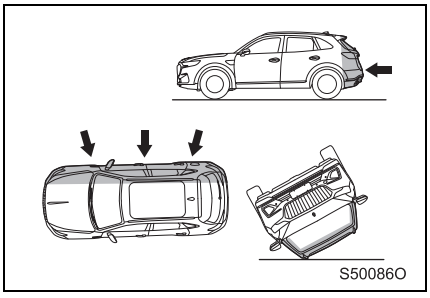

- 追尾
- 侧面碰撞
- 翻车

■ 安全气囊（座椅安全气囊或帘式安全气囊）可能不会展开的情况

如果车辆遭受与车身成一定夹角的侧面碰撞，或非乘员车厢遭受侧面碰撞，则座椅安全气囊、帘式安全气囊可能不会展开。

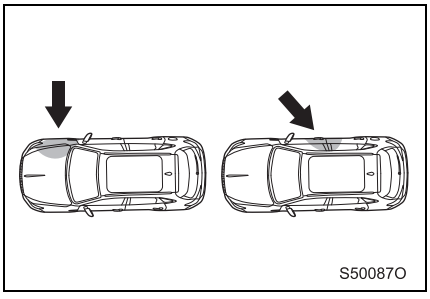

- 非乘员车厢部位的车身侧面碰撞
- 与车辆成一定夹角的侧面碰撞

车辆遭受低速正面碰撞、低速侧面碰撞、追尾或翻车时，座椅安全气囊、帘式安全气囊一般不会展开。

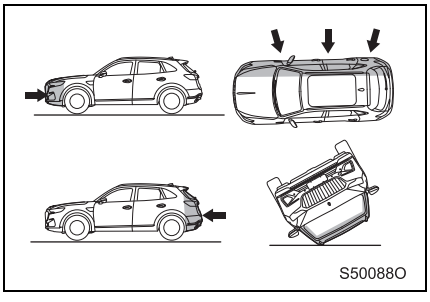

- 低速正面碰撞
- 低速侧面碰撞
- 追尾
- 翻车

■ 何时应联系中国一汽授权红旗经销商

在下列情况下，车辆需要检查和 / 或修理。请尽快联系中国一汽授权红旗经销商。

- 任一安全气囊已展开。

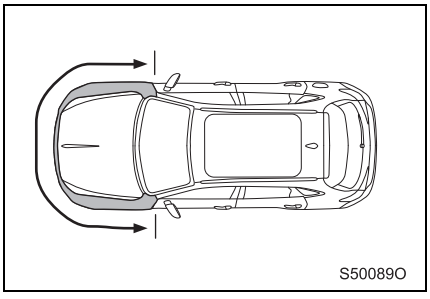

- 车辆前部损坏或变形，或发生过未使安全气囊展开的碰撞事故。

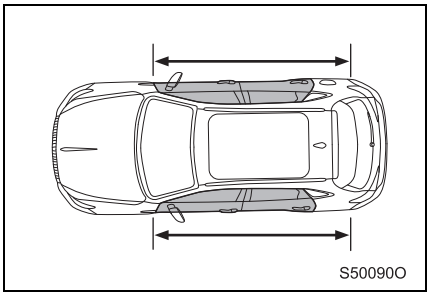

- 车门部分或车门周围区域损坏或变形，或发生过未使座椅安全气囊和帘式安全气囊展开的碰撞事故。

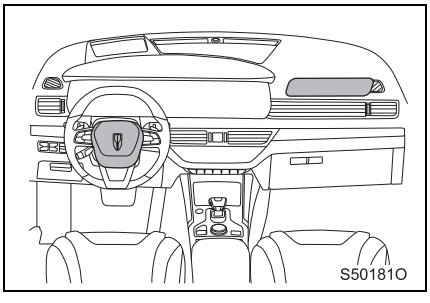

- 驾驶员安全气囊罩盖或副驾驶员安全气囊附近的仪表板有划痕、裂纹或其他损坏。

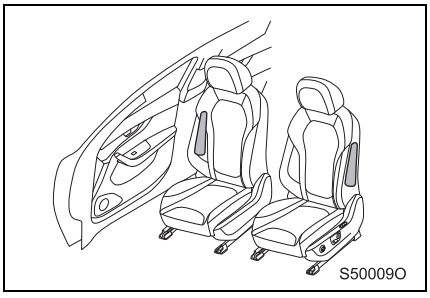

- 装备座椅安全气囊的座椅表面有划痕、裂纹或其他损坏。

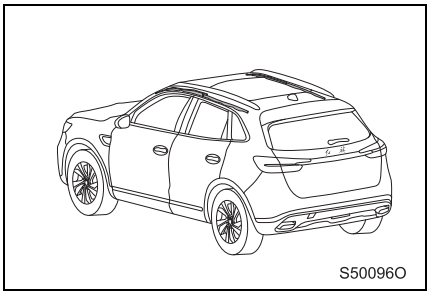

- 帘式安全气囊的部位有划痕，A 柱、B 柱、 C 柱护板等部件有裂纹或损坏。

儿童安全信息

车内有儿童时，请遵守下列注意事项。
儿童应使用合适的儿童约束系统，直至他们的体形长大到适合使用车辆上的座椅安全带。

- 建议让儿童坐在后排座椅上，以防意外碰到换挡杆、刮水器开关等。
- 行驶过程中，使用后门儿童安全锁和车窗锁止开关，以防儿童打开车门和意外操作电动车窗。
- 请勿让儿童操作可能会夹住身体部位的设备（如电动车窗、机舱盖、行李箱盖、座椅等）。

⚠ 警告

■ 请勿让儿童携带车辆钥匙或单独在车内玩耍

- 儿童在已折叠的后排座椅上玩耍是非常危险的。一旦座椅靠背恢复原位，则可能会将儿童困在封闭的行李箱内无法离开。为避免此类事件发生，请确保座椅靠背锁定到位。
- 切勿将儿童单独留在车内。切勿让儿童携带或使用钥匙。
  儿童可能会起动车辆或操作换挡杆。儿童在玩弄车窗、天窗或其他车辆装备时，还可能会伤到自己。此外，车内温度过高或过低，可能会对儿童造成致命伤害。

■ 务必锁好车辆并将钥匙妥善保管在儿童触及不到的地方

下车时未锁好车辆或将钥匙放在儿童能够触及的地方都是非常危险的。通过打开的行李箱进入行李箱的儿童会被意外锁在行李箱中。特别是在夏天，可能导致儿童中暑虚脱，从而造成脑损伤甚至死亡。无论您是否有孩童，都请务必锁好车门和行李箱。此外，为进一步保障安全，请确保后排座椅靠背处于锁定状态。

HS5 OM.book Page 43 Tuesday, November 17, 2020 2:33 PM

儿童约束系统

中国一汽强烈建议您使用儿童约束系统。

需谨记的事项

研究显示，将儿童约束系统安装在后排座椅上比安装在副驾驶员座椅上更安全。

- 请根据儿童的体重和体型选择合适的儿童约束系统。
- 有关安装细节，请参照儿童约束系统随附的说明书。
  本手册提供了通用的安装说明。
- 中国一汽建议您使用符合 GB 27887-2011 法规的儿童约束系统。

儿童约束系统的类型

根据 GB 27887-2011 法规，可将儿童约束系统分为以下 5 组：

0 组：< 10 kg(公斤)

0+ 组：< 13 kg(公斤)

I 组：9 - 18 kg(公斤)

II 组：15 - 25 kg(公斤)

III 组：22 - 36 kg(公斤)

不同乘坐位置对座椅安全带固定儿童约束系统的适应性信息

质量组	乘坐位置 (或其它位置)		
	副驾驶员座椅	后排外侧座椅	后排中间座椅
0 组：< 10 kg (公斤)	X	X	X
0+ 组：< 13 kg (公斤)	X	X	X
I 组：9 - 18 kg (公斤)	X	X	X
II 组：15 - 25 kg (公斤)	X	X	X
III 组：22 - 36 kg (公斤)	X	X	X

上表中字母代表的含义：

X： 本座椅位置不适用本质量组儿童的约束系统。

不同 ISOFIX 位置对 ISOFIX 固定儿童约束系统的适应性信息

质量组	尺码类别	固定模块	车辆上的 ISOFIX 位置	
			后排左侧座椅	后排右侧座椅
便携床	F	ISO/L1	X	X
	G	ISO/L2	X	X
0 组：< 10 kg（公斤）	E	ISO/R1	IL	IL
0+ 组：< 13 kg（公斤）	E	ISO/R1	IL	IL
	D	ISO/R2	IL	IL
	C	ISO/R3	IL	IL
I 组：9 - 18 kg（公斤）	D	ISO/R2	IL	IL
	C	ISO/R3	IL	IL
	B	ISO/F2	IUF	IUF
	B1	ISO/F2X	IUF	IUF
	A	ISO/F3	IUF	IUF

上表中字母代表的含义：

IUF：适用于获得本质量组批准的前向通用类 ISOFIX 儿童约束系统。

IL： 适用于清单上的特殊类 ISOFIX 儿童约束系统，这些约束系统可能是特殊车辆类、受限制类或半通用类。

X： ISOFIX 的位置不适合用于本质量组和 / 或本尺寸类别的 ISOFIX 儿童约束系统。

■ 选择一套合适的儿童约束系统

- 儿童应使用合适的儿童约束系统，除非他们的体形长大到适合使用车辆上的座椅安全带。
- 如果儿童体形太大而不能使用儿童约束系统，应让儿童坐在后排座椅上并使用车辆的座椅安全带。

⚠ 警告

■ 儿童约束系统的制造商说明

- 在选择、安装和使用儿童约束系统时要注意制造商的说明，否则可能无法获得理想的保护效果。

■ 使用儿童约束系统

- 如果使用不适合本车的儿童约束系统，则可能无法正确保护婴儿或儿童。这可能导致严重伤亡 (在紧急制动或发生事故时)。

■ 儿童约束系统的注意事项

- 必须根据儿童的体重和体型大小使用座椅安全带或儿童约束系统来对其加以约束保护，以便在发生事故和紧急制动时有效保护儿童。将儿童抱在怀中并不能替代儿童约束系统所起的作用。事故中，儿童可能会碰到风窗玻璃或被挤在您与车厢之间。
- 我们强烈建议您根据儿童的体形来选用合适的儿童约束系统，并将其安装在后排座椅上。严禁在副驾驶员座椅上安装儿童约束系统。
- 带座椅安全气囊和帘式安全气囊的车辆: 即使已将儿童安置在儿童约束系统中，也不要让他 / 她将头部或身体的任何部位靠在车门、座椅、车顶侧梁上 (座椅安全气囊或帘式安全气囊的展开部位)。否则，座椅安全气囊和帘式安全气囊展开时会非常危险，其强大的冲击力可能导致儿童受到严重的伤害甚至死亡。
- 务必遵循制造商提供的说明并始终确保儿童约束系统牢固固定。
  未牢固固定的儿童约束系统是非常危险的。紧急刹车或发生碰撞时，儿童约束系统会移动，从而导致儿童或其他乘员受到严重伤害甚至死亡。

HS5_OM.book Page 46 Tuesday, November 17, 2020 2:33 PM

⚠ 警告

■ **儿童在车内时**

请勿让儿童玩弄座椅安全带。如果座椅安全带缠绕在儿童颈部，则可能造成窒息或其他严重伤害甚至死亡。

如果发生此情况且无法松开锁扣，则用剪刀剪断安全带。

■ **不使用儿童约束系统时**

- 即使不使用儿童约束系统，也要将其正确固定在座椅上。
  请勿在乘员车厢内放置未加以固定的儿童约束系统。
- 如果必须拆卸儿童约束系统，则将其从车辆上拆下并放入行李箱固定好。如果安装儿童约束系统时拆除了头枕，则驾驶前务必安装头枕。这样可防止在紧急制动或发生事故时导致乘员受伤。

安装儿童约束系统

请遵照儿童约束系统制造商提供的说明书。用 ISOFIX 刚性固定锚将儿童约束系统牢固固定在座椅上。安装儿童约束系统时应固定住顶部拉带。

用 ISOFIX 刚性固定锚安装

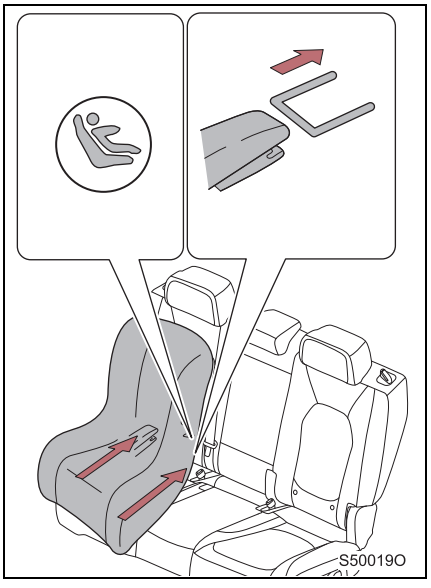

步骤 1 稍微加大座垫与座椅靠背之间的间隙。

步骤 2 将锁扣插配到专用固定杆内。

如果头枕妨碍儿童约束系统且不能正确安装，则拆下头枕后安装儿童约束系统。（参见 P.94）

如果儿童约束系统配有顶部拉带，则应将顶部拉带固定到固定锚支座。

配备顶部拉带的儿童约束系统

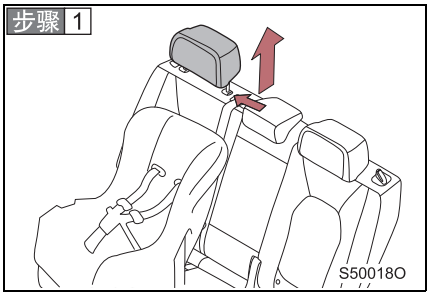

用 ISOFIX 刚性固定锚固定儿童约束系统。

如果头枕妨碍儿童约束系统且不能正确安装，则拆下头枕后安装儿童约束系统。（参见 P.94）

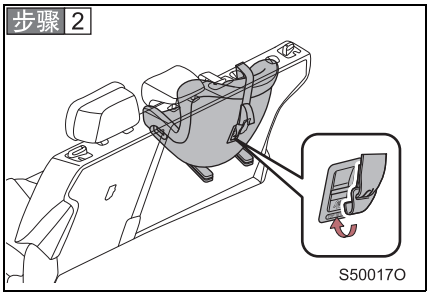

将卡钩牢固紧扣到固定锚支座上，并紧固顶部拉带。

确保将顶部拉带扣牢。

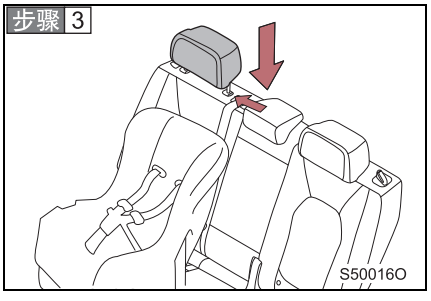

重新安装头枕。

⚠ 警告

■ **安装儿童约束系统时**

请遵守下列注意事项，否则可能导致严重伤亡。

- 牢固拴缚顶部拉带并确保安全带未扭曲。
- 请勿将顶部拉带拴缚到固定锚支架以外的其他物体上。
- 向不同方向推拉儿童约束系统，确保其安装牢固。
- 安装儿童约束系统后，切勿调节座椅。如果调节了座椅，应再次确认儿童约束系统的安全性。
- 请遵照儿童约束系统制造厂提供的安装说明。
- 使用后排外侧座椅安装儿童约束系统时，不要坐在后排中央座椅上。座椅安全带功能可能受到不良影响，如定位过高或未系紧，在紧急制动、紧急转向或发生事故时，可能导致严重伤亡。

■ **将儿童约束系统正确固定至锚定装置**

使用下部锚定装置时，确保锚定装置周围无异物且座椅安全带没有卡在儿童约束系统后面。确保儿童约束系统牢固固定，否则，紧急制动或发生事故时可能导致儿童或其他乘员受到严重伤害甚至死亡。

HS5_OM.book Page 49 Tuesday, November 17, 2020 2:33 PM

⚠ 警告

■ **安装儿童约束系统时**

请遵照儿童约束系统随附的说明书，将儿童约束系统牢固固定到位。如果未将儿童约束系统正确固定到位，则紧急制动或发生事故时，可能导致儿童或其他乘员受到严重伤害甚至死亡。



S50131O

● 副驾驶员侧遮阳板内外贴有标签，提醒您切勿在副驾驶员座椅上安装后向式儿童约束系统。

有关标签的详情，如图所示。

HS5_OM.book Page 50 Tuesday, November 17, 2020 2:33 PM

废气注意事项

废气中含有对人体有害的物质。

⚠ 警告

废气含有无色无味的有害气体一氧化碳 (CO)。请遵守下列注意事项。
否则可能会使废气进入车辆导致头晕目眩而引发事故，或可能严重危害身体健康甚至导致死亡。

■ 驾驶过程中的重要事项

- 使行李箱盖保持关闭。
- 如果即使行李箱盖关闭也能在车内闻到废气气味，则打开车窗并尽快联系中国一汽授权红旗经销商检查车辆。

■ 驻车时

- 如果车辆停放在通风不良或密闭的场所（如车库），请务必使发动机熄火。
- 请勿使发动机长时间运转。
  如果不能避免此种情况，请将车辆停放在开阔场所，并确保废气没有进入车内。
- 在积雪较深或正在下雪的场所，请勿让发动机一直运转。如果在发动机运转时车辆周围积成雪丘，可能会使聚积的废气进入车辆。

■ 排气管

需定期检查排气系统。如果因腐蚀而出现小孔或裂纹、接头损坏或排气噪声异常，请务必联系中国一汽授权红旗经销商检查和维修车辆。

发动机防盗系统

为防止车辆被盗，智能钥匙和卡片钥匙内置有密码芯片，如果钥匙没有预先登记到电脑中，则该钥匙无法起动发动机。不同的车辆登记在钥匙中的信息不同。

离开车辆时，切勿将钥匙留在车内。

本系统有助于防止车辆被盗，但不能防止所有盗窃行为，不能保证车辆的绝对安全。

携带已登记的钥匙，按下发动机开关，发动机防盗系统解除。

■ 可能导致系统故障的情况

- 钥匙受到强烈冲击
- 将钥匙放置在（如经阳光暴晒的仪表板上）高温处
- 使用带有磁性的钥匙链
- 使用超声波清洗器清洗钥匙
- 钥匙接近或接触其他车辆安全系统的钥匙（带内置转发器芯片的钥匙）

■ 如果使用正确的方法无法起动发动机，则发动机防盗系统可能出现故障，请您联系中国一汽授权红旗经销商为您检查车辆。

⚠ 注意

■ 确保系统正常工作

请勿改装或拆卸系统。如果擅自进行改装或拆卸，则将无法保证系统正常工作。

车身防盗系统

车身防盗系统主要监测四个车门、机舱盖及行李箱盖的状态，当系统检测到有人强行进入时，就会发出警报并使转向灯持续闪烁。

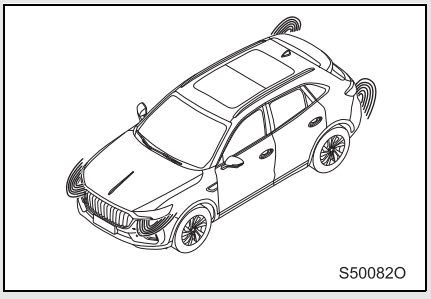

车身防盗系统工作。

所有驾乘人员下车后，应关闭车门、行李箱盖和机舱盖并锁止所有车门。

解除或停止警报

执行以下任一操作：

- 使用智能进入功能或无线遥控功能解锁车门或行李箱盖。
- 起动发动机 (数秒后警报将解除或停止)。

■ 锁止车辆前应检查的项目

为防止意外触发警报，在锁止车辆前，应确认车内无人、没有任何贵重物品和其他私人物件且所有车窗和天窗均已关闭。

■ 蓄电池断开时

务必取消警报系统。

如果在取消警报前断开了蓄电池，则将其重新连接后，可能会触发警报。

⚠ 注意

■ 确保系统正常工作

请勿改装或拆卸系统。如果擅自进行改装或拆卸，则将无法保证系统正常工作。

HS5 OM.book Page 53 Tuesday, November 17, 2020 2:33 PM

2. 仪表组

组合仪表 54
报警灯 56
指示灯 58
组合仪表多功能
显示屏 60
抬头显示屏 * 70

组合仪表

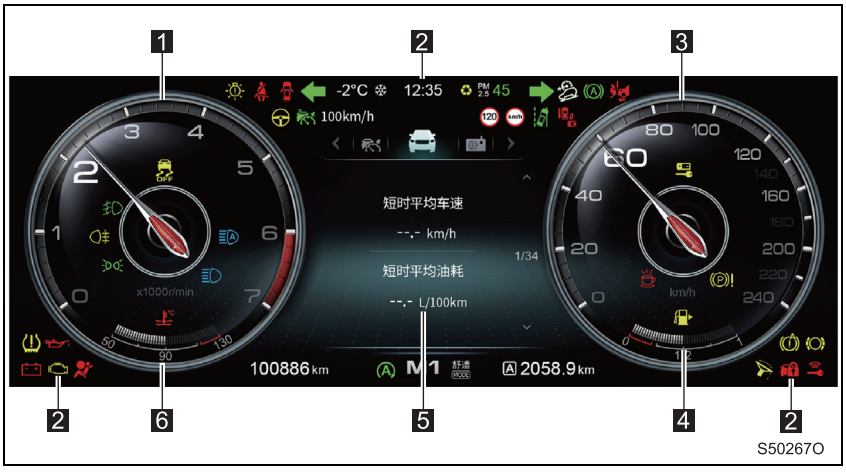

由于车型配置不同，具体显示的内容也会有所不同。

1 发动机转速表

显示发动机每分钟转速。

2 提示 / 报警图标显示区

显示车辆报警灯、指示灯等信息。

3 车速表

显示车速。

4 燃油表显示区

显示剩余燃油储存量。

5 多功能显示屏

显示挡位、油耗、车速、续驶里程 、胎压信息、日期以及各种报警和提示信息等，同时支持音响系统快捷操作。

6 发动机冷却液温度显示区

显示发动机冷却液的温度信息。

HS5_OM.book Page 55 Tuesday, November 17, 2020 2:33 PM

车内背光亮度调节

可在音响系统的车辆设置中进行车内背光亮度调节。(参见 P.223)

■ 组合仪表点亮条件

发动机开关置于 “IG-ON” 模式。

⚠ 警告

■ 防止损坏发动机及其部件

- 转速表指针进入红色区域表示发动机接近最高转速，请控制转速。
- 如果温度表指示进入红色区域，发动机可能已过热。在此情况下，应立即将车辆停放在安全的地方，然后待发动机完全冷却后检查发动机。

■ 亮度调节时

为安全起见，请在停车状态下调节背光亮度，请勿因使用该功能而分散注意力和妨碍安全驾驶。忽视道路和交通状况会导致发生意外事故。

报警灯

报警灯提示车辆各系统当前状态或车辆相应系统当前可能存在的故障。(参见 P.348)


IHC 系统故障报警灯


低燃油量报警灯


发动机控制系统故障报警灯


发动机废气监控系统故障报警灯


蓄电池充电故障报警灯


机油压力异常报警灯


安全气囊系统故障报警灯


安全带未系报警灯


变速器系统 / 电子换挡系统故障报警灯


发动机防盗系统故障报警灯


点火开关故障报警灯


钥匙电量不足报警灯


电子雨刮系统故障报警灯


灯泡故障报警灯


清洗液液位过低报警灯


冷却液高温报警灯


制动系统故障报警灯


制动摩擦片磨损过度报警灯


EPS 系统故障报警灯


EPS 系统严重故障报警灯


ABS 系统故障报警灯


AUTO HOLD 系统故障报警灯


减振器系统故障报警灯


定速巡航系统故障报警灯


HBB 系统故障报警灯


电子转向柱调节系统故障报警灯


EPB 系统故障报警灯


轮胎气压异常 / 系统故障报警灯


FCW 系统故障报警灯


AEB 系统故障报警灯


LDW /LKA 系统故障报警灯


BSD 系统故障报警灯


HDC 系统故障报警灯


智能起动系统故障报警灯



IFC 先进驾驶辅助系统摄像头故障报警灯



TSR 系统故障报警灯


自动行车灯 / 自动刮水功能故障报警灯


ACC 系统故障报警灯


座椅记忆功能故障报警灯


四驱系统故障报警灯


怠速起停系统故障报警灯


前照灯光束高度自动调节系统故障报警灯



驾驶模式选择系统故障报警灯


SACC 系统转向辅助故障报警灯

注意：

如果任何一个灯不亮或不熄灭，则相应系统可能存在故障。请联系中国一汽授权红旗经销商详细检查车辆。

指示灯

指示灯提示车辆各系统的当前工作状态。


左转向指示灯


右转向指示灯


远光灯开启指示灯


位置灯开启指示灯


前雾灯开启指示灯


后雾灯开启指示灯


ESC 系统工作指示灯



ESC 系统关闭指示灯


怠速起停工作指示灯


怠速起停受限指示灯



怠速起停关闭指示灯



经济模式指示灯



舒适模式指示灯



运动模式指示灯



越野模式指示灯



雪地模式指示灯


保养指示灯


车门开启指示灯


定速巡航开启指示灯


定速巡航工作指示灯


IHC 系统工作指示灯


倒车横向提示指示灯


EPB 工作指示灯


AUTO HOLD 工作指示灯


FCW 系统关闭指示灯


FCW 系统报警指示灯


AEB 系统关闭指示灯


AEB 系统工作指示灯


DSM 系统报警指示灯（轻微异常）


DSM 系统报警指示灯（严重异常）


LDW/LKA 系统开启指示灯


LDW/LKA 系统工作指示灯



TSR 系统智能限速 - 交通识别指示灯



主动限速报警指示灯


HDC 系统开启指示灯


HDC 系统工作指示灯


车内空气质量（优）指示灯


车内空气质量（良）指示灯


车内空气质量（差）指示灯


车外环境温度显示指示灯


ACC 系统开启指示灯


SACC 系统转向辅助开启指示灯


ACC 系统工作指示灯


SACC 系统转向辅助工作指示灯


不能识别钥匙指示灯


手机遗忘提醒指示灯



驾驶模式无法切换指示灯

组合仪表多功能显示屏

组合仪表多功能显示屏向驾驶员提供各种与行驶有关的信息以及音响导航信息等。



1 多功能显示区

操作 / 查看车辆信息、收音机、音乐、电话、导航、报警信息、驾驶辅助信息、喜马拉雅在线应用、 QQ 音乐在线应用等模块。

2 分里程显示区

显示分里程信息，分里程分为 A 和 B, 可通过里程设置按键进行切换。(参见 P.61)

3 驾驶模式显示区

显示当前选择的驾驶模式。

4 挡位显示区

显示车辆当前所处的挡位。

5 怠速起停显示区

显示怠速起停状态指示灯。

6 总里程显示区

显示总行驶里程信息。

切换显示

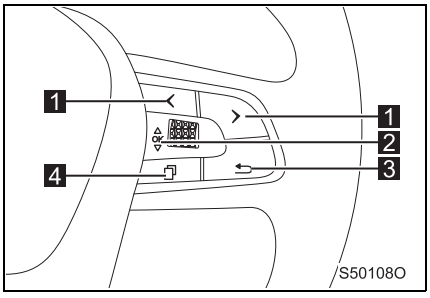

1 左、右选择按键
短按切换设置界面。

2 滚轮
滚动：上下滚动切换选择条目。
短按：确定选择。

3 返回键
短按返回上一界面。

4 菜单键
音乐和电话界面下，短按返回菜单界面。

⚠ 警告

■ **驾驶过程中**
操作方向盘上的仪表操作按键时须格外小心，以防引发意外事故。

分里程设置

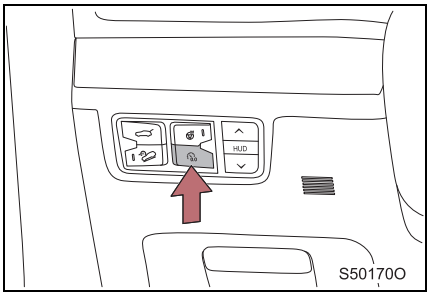

短按里程设置按键切换分里程 A 和分里程 B 在仪表上的显示，长按将当前显示的分里程清零。

多功能显示区

通过方向盘左右选择按键可在行车信息、收音机、音乐、电话、导航、报警信息、驾驶辅助信息、喜马拉雅在线应用、QQ 音乐在线应用之间循环切换。



1 多功能显示导航栏

2 多功能显示信息区

注：当无报警信息、驾驶辅助功能未开启、喜马拉雅没有音源输出、QQ 音乐没有音源输出，相应模块从导航栏内隐藏。

行车信息



行车信息显示

具体操作。(参见 P.63)

收音机



收音机信息显示

具体操作。(参见 P.66)

音乐



音乐信息显示

具体操作。(参见 P.66)

电话



电话信息显示

具体操作。(参见 P.67)

导航



导航信息显示
具体操作。(参见 P.68)

报警信息



报警信息显示
具体操作。(参见 P.68)

驾驶辅助信息



驾驶辅助信息显示
具体操作。(参见 P.69)

喜马拉雅在线应用



喜马拉雅在线应用信息显示
具体操作。(参见 P.69)

QQ 音乐在线应用



QQ 音乐在线应用信息显示
具体操作。(参见 P.69)

■ 行车信息

通过方向盘滚轮可在短时平均油耗 / 车速、长时平均油耗 / 车速、瞬时油耗 / 续驶里程、胎压信息、日期、四驱状态信息、平均油耗计费 / 长时平均油耗计费、加速计时器之间进行切换。

●短时平均油耗 / 车速



长按方向盘滚轮或断开蓄电池，可重置短时平均油耗 / 车速信息。

注：短时平均油耗 / 车速：本次驾驶循环的平均油耗 / 车速。(如上次停车下电时间不超过 2h(小时)，累计上次信息)。

●长时平均油耗 / 车速



长按方向盘滚轮，可重置长时平均油耗 / 车速信息。

注：长时平均油耗 / 车速：最近一次清零后的平均油耗 / 车速。

●瞬时油耗 / 续驶里程



显示车辆在当前工况下的瞬时油耗及续驶里程。

●胎压信息



某一个或几个轮胎胎压异常时，相应胎压值黄色显示；其他正常轮胎胎压值绿色显示。

某一个或几个轮胎压力传感器失效时，组合仪表多功能显示区显示“--·-”，其他正常轮胎数值正常显示。

●日期



显示当前日期。

●四驱状态信息 *

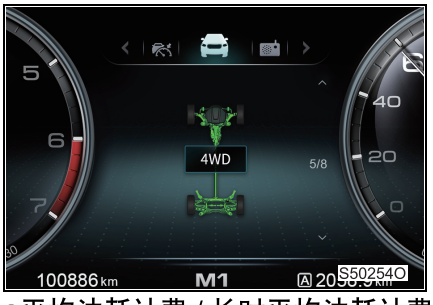

显示当前四驱状态。

●平均油耗计费 / 长时平均油耗计费



显示平均油耗计费信息。

可在音响系统的车辆设置中设置平均油耗计费的开启与关闭。(参见 P.227)

●加速计时器



显示和记录加速计时信息。

可在音响系统的车辆设置中设置加速计时器的开启与关闭。(参见 P.227)

■ 收音机



通过方向盘滚轮可选择 FM、AM、喜爱列表内的频道进行播放。



如果当前收音机正在播放，进入收音机界面时显示当前播放信息。操作方向盘滚轮，向上 / 向下搜索有效电台，操作返回键或菜单键，返回收音机操作界面。

■ 音乐



通过方向盘滚轮可选择喜爱、本地、USB1、USB2、蓝牙列表内的音乐进行播放。



如果当前有音乐正在播放，进入音乐界面时显示当前播放信息。操作方向盘滚轮，向上 / 向下切换曲目，操作返回键或菜单键，返回音乐操作界面。

■ 电话

连接蓝牙后，通过多功能显示区的电话界面可快捷接听 / 拨打电话。



通过方向盘滚轮可进行拨打电话、接听电话、查看通话记录等操作。

●拨打电话



在拨打电话界面下可进行挂断、私密接听、静音等操作。

●接听电话



在接听电话界面下可进行接听、挂断、私密接听等操作。

■ 导航



当开启车载导航应用时，导航状态显示区显示当前导航信息。

■ 报警信息

当车辆有报警信息时，报警信息会以弹窗形式出现，也可通过报警信息界面查看当前车辆所有报警信息。



通过方向盘滚轮可上下切换当前报警信息。

HS5 OM.book Page 69 Tuesday, November 17, 2020 2:33 PM

■ 驾驶辅助信息

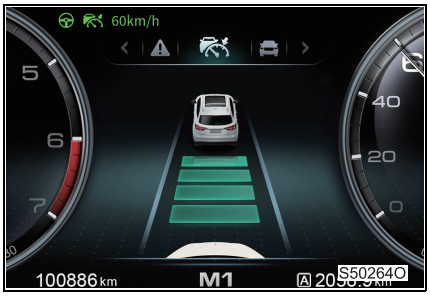

当开启驾驶辅助系统时，多功能显示区显示驾驶辅助信息界面。在驾驶辅助信息界面下，可对驾驶辅助系统状态及报警进行查询。

■ 喜马拉雅在线应用



当播放喜马拉雅在线应用时，多功能显示区显示喜马拉雅在线应用界面。

■ QQ 音乐在线应用



当播放 QQ 音乐在线应用时，多功能显示区显示 QQ 音乐在线应用界面。

抬头显示屏 *

抬头显示与仪表和音响系统联动，在驾驶员正对位置的前风窗玻璃上为其投射驾驶辅助及音响娱乐信息。

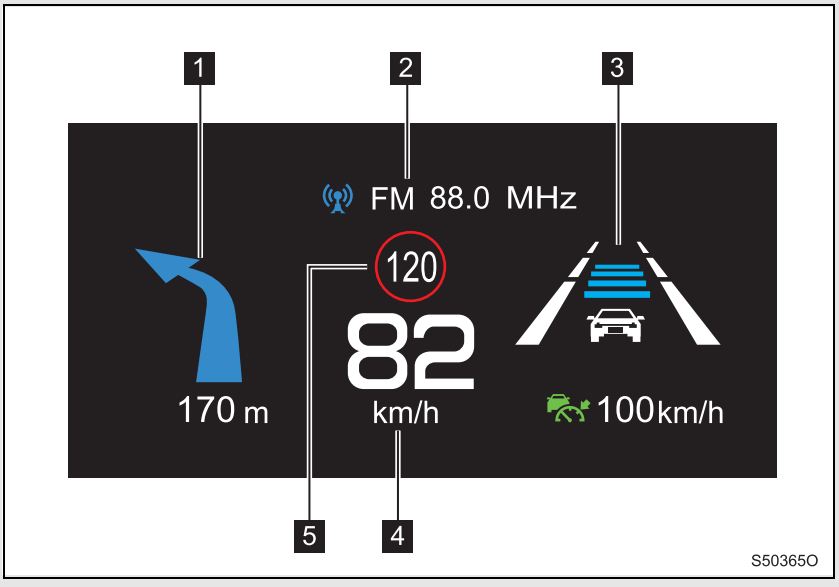

1 导航系统显示区域
显示当前导航路况下的下一路口信息。

2 娱乐系统显示区域
显示当前播放的收音机、音乐以及电话信息。

3 驾驶辅助系统显示区域
显示巡航、前碰撞预警和车道保持辅助信息。

4 车速显示区域
显示当前车速。

5 限速报警系统显示区域
显示当前道路限速信息。

使用抬头显示

■ 抬头显示设置按键

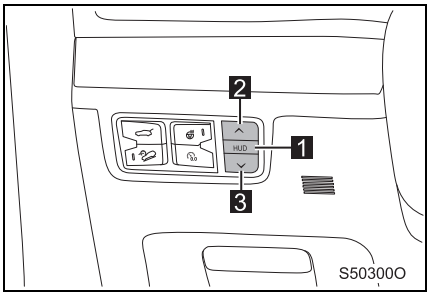

1 按下按键，开启抬头显示；再次按下，关闭抬头显示。

2 调高
调高抬头显示虚像高度。

3 调低
调低抬头显示虚像高度。

■ 抬头显示设置

可在音响系统的车辆设置中对抬头显示的虚像亮度以及显示内容进行设置。(参见 P.226)

⚠ 警告

■ 使用抬头显示前

- 检查并确认抬头显示虚像的位置和亮度不会妨碍安全驾驶。错误调节虚像位置或亮度可能妨碍驾驶员的视野并引发事故，从而导致严重伤害甚至死亡。

■ 驾驶过程中

- 驾驶过程中，请勿持续注视抬头显示屏，否则可能看不到车辆前方路上的行人和物体等。

⚠ 注意

■ 防止损坏零部件

- 请勿在抬头显示投影仪附近放置任何液体。如果投影仪变湿，可能会导致电气故障。
- 请勿在抬头显示投影仪上放置任何物品或贴纸。否则可能会中断抬头显示屏显示。
- 请勿触摸抬头显示投影仪内部或向投影仪内部扔边缘尖锐的物体或类似物体。否则可能导致机械故障。

HS5 OM.book Page 72 Tuesday, November 17, 2020 2:33 PM

HS5_OM.book Page 73 Tuesday, November 17, 2020 2:33 PM

操作各部件 3

3-1. 钥匙信息
钥匙 74
3-2. 打开、关闭和锁止车门及行李箱盖
车门 77
行李箱盖 81
智能进入和起动系统 ..85
3-3. 调节座椅
前排座椅 90
后排座椅 92
头枕 94
座椅记忆 * 96
3-4. 调节方向盘和后视镜
方向盘 98
防眩目内后视镜 100
外后视镜 102
3-5. 打开和关闭车窗
电动车窗 105
全景天窗 * 108

sec_03-01.fm Page 74 Monday, April 12, 2021 8:35 AM

钥匙

钥匙

本车随车附带如下钥匙。

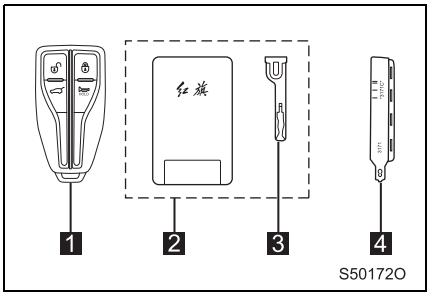

1 智能钥匙
- 操作智能进入和起动系统 (参见 P.85)
- 操作无线遥控功能

2 卡片钥匙
- 操作智能进入和起动系统 (参见 P.85)

3 机械钥匙

4 钥匙号码牌

无线遥控

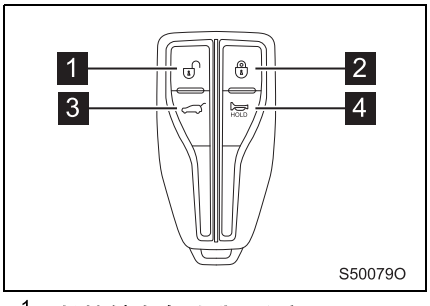

1 短按解锁车门，长按打开所有车窗及天窗 *1

2 短按锁止车门，长按关闭所有车窗及天窗 *1

3 长按解锁并打开行李箱盖

4 短按触发寻车功能
在整车闭锁状态下，按下寻车按键，则触发寻车功能，转向灯闪烁 3 次的同时喇叭鸣响 3 次。

*1：长按触发自动升 / 降窗。

使用机械钥匙

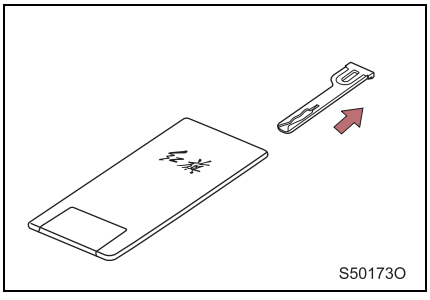

按照图示方式取出机械钥匙，使用机械钥匙后，将其存放于卡片钥匙内，将机械钥匙和卡片钥匙一起携带。

如果智能钥匙或卡片钥匙电池电量耗尽不能正常工作，则需使用机械钥匙。(参见 P.364)

■ 当您需要泊车服务时

务必将机械钥匙随身保管，而仅将智能钥匙或卡片钥匙交给泊车服务人员。

■ 钥匙号码牌

请将钥匙号码牌放在安全的地方，不要放在车内。

■ 乘坐飞机时

携带智能钥匙乘坐飞机时，确保在机舱内不要按下智能钥匙上的任何按键。如果将钥匙置于包内，则确保不会意外按下钥匙上的任何按键。按下按键可能会导致钥匙发射无线电波，从而干扰飞机飞行。

■ 钥匙电池电量

- 标准电池寿命为 1 至 2 年。
- 即使钥匙闲置，电池电量也会耗尽。下列症状表示钥匙电池电量低或可能已耗尽。必要时，请更换电池。(参见 P.334)
  - 智能进入和起动系统或无线遥控功能不起作用。
  - 检测区域变小。
  - 组合仪表多功能显示屏显示钥匙电量低的信息。
- 为避免钥匙性能严重下降，请勿将其置于距下列可产生磁场的电气设备 1 m (米) 的范围内：
  - 电视机
  - 个人电脑
  - 移动电话、无绳电话和电池充电器
  - 正在充电的移动电话或无绳电话
  - 台灯
  - 电磁炉

■ 更换电池

(参见 P.334)

⚠ 注意

■ **防止钥匙损坏**

- 切勿使钥匙受到猛烈碰撞或将其置于高温（如阳光直射的地方）及潮湿环境下。
- 请勿弄湿钥匙或在超声波清洗机等设备中清洗。
- 请勿在钥匙上附加金属或磁性物质，或将钥匙放置在靠近此类物质的地方。
- 请勿拆解智能钥匙和卡片钥匙。
- 请勿在钥匙表面粘贴标签或其他物品。
- 请勿将钥匙放在能够产生磁场的物体附近，如电视、音响系统、电磁炉或电子医疗设备（如低频医疗设备）等。

■ **随身携带智能钥匙或卡片钥匙**

携带钥匙时，要距离打开的电气设备 10cm（厘米）或更远。距离钥匙 10cm（厘米）以内的电气设备所发射的无线电波可能干扰钥匙，造成钥匙不能正常工作。

■ **智能进入和起动系统出现故障或存在与钥匙相关的其他故障时**

请将车辆送至中国一汽授权红旗经销商，并携带随车配备的所有钥匙。

■ **钥匙丢失时**

如果钥匙丢失，则车辆被盗的风险会明显增大。立即携带随车配备的所有其他钥匙前往中国一汽授权红旗经销商重新匹配。

从车外解锁和锁止车门

■ 智能进入

只要随身携带智能钥匙或卡片钥匙，即可通过智能进入功能解锁和锁止车门。

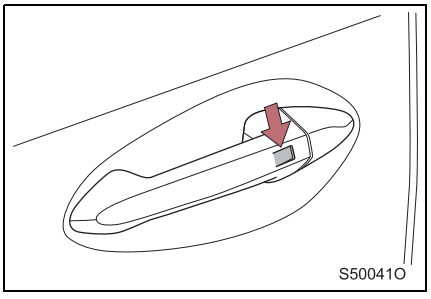

关闭发动机开关，触按驾驶员侧或副驾驶员侧车门拉手闭锁感应区可锁止车门。

当有任意一车门未关闭时，触按车门拉手闭锁感应区无法锁止车门。

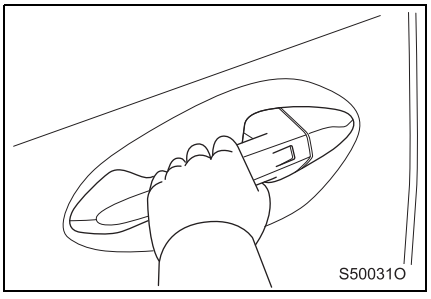

握住驾驶员侧或副驾驶员侧车门拉手可解锁车门。

当触碰车门拉手闭锁感应区锁止车门时，车门锁止后 4s(秒) 内无法智能解锁，但遥控解锁功能不受限制。

■ 无线遥控

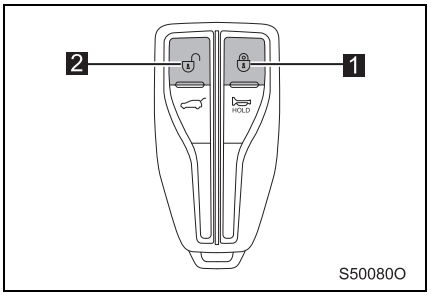

1 锁止所有车门

2 解锁驾驶员侧车门 / 所有车门

解锁方式设定参见 P.224。

■ 机械钥匙

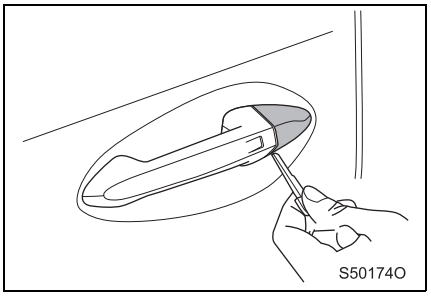

使用机械钥匙脱开车门钥匙孔护盖。

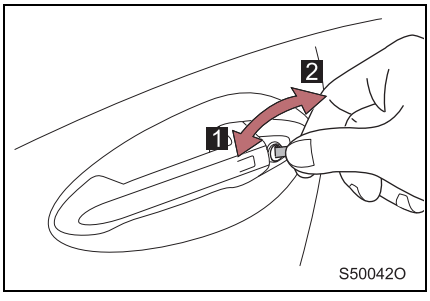

使用机械钥匙可锁止和解锁车辆。

1 锁止车门

2 解锁车门

■ **操作信号**

所有转向灯闪烁，表示车门已锁止 / 解锁。(锁止：闪烁一次；解锁：闪烁两次)

■ **钥匙电量耗尽**

如果钥匙电池电量耗尽，请用新电池更换。(参见 P.334)

HS5_OM.book Page 79 Tuesday, November 17, 2020 2:33 PM

从车内解锁和锁止车门

可通过驾驶员侧车门上的中控门锁开关解锁和锁止车门。

■ 中控门锁开关

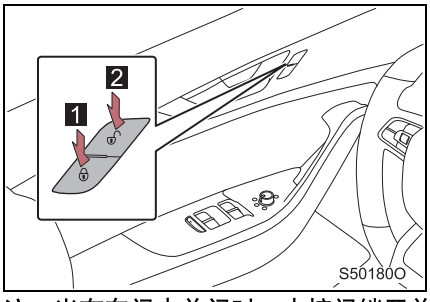

1 锁止所有车门
2 解锁所有车门

注：当有车门未关闭时，中控门锁开关只可解锁，无法闭锁。

■ 车门内开手柄

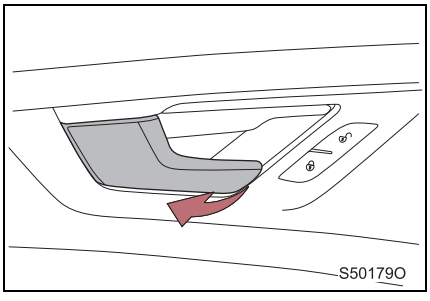

向内拉动车门内开手柄可以打开车门。

锁止车门后，拉动内开手柄一次解锁车门，再次拉动打开车门。

后门儿童安全锁

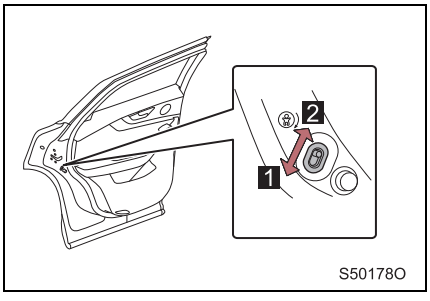

设定安全锁后，无法从车内打开车门。

1 锁止
2 解锁

设定安全锁可防止儿童在车内打开后门。

■ **随速闭锁功能**

- 当所有车门处于关闭状态时，某一车门未锁止，车辆运行且车速超过约 20 km/h（公里 / 小时），激活随速闭锁功能，锁止所有车门。

■ **影响智能进入和起动系统或无线遥控操作的情况**

（参见 P.87）

⚠ 警告

■ **防止发生意外事故**

驾驶车辆过程中应遵守下列注意事项。

否则车内乘员可能会因车门意外打开而被甩出车外，从而导致严重的人员伤害甚至死亡。

- 务必系好座椅安全带。
- 务必锁止所有车门。
- 确保所有车门正确关闭。
- 驾驶过程中不要拉车门内开手柄。

  否则可能导致车门打开，将乘员甩出车外，从而导致严重的人员伤害甚至死亡。
- 如果后排座椅坐有儿童，请务必设定后门儿童安全锁。
- 离开车辆且车中无人时，请随身携带钥匙、关闭所有车窗和天窗并锁止所有车门，以免他人进入或车辆被盗。
- 切勿将儿童单独留在车内。
- 切勿让儿童携带或使用钥匙，儿童可能会起动车辆或操作换挡杆造成安全隐患。
- 切勿让儿童触玩车窗或车辆其他设备，否则可能会伤害到儿童。
- 确保车内温度适宜，温度过高或过低将会对儿童造成致命伤害。
- 打开车门前务必确认车辆周围是否安全。

  突然打开车门十分危险，可能会撞到经过的车辆或行人而导致事故。
- 关闭车门后，务必确认其是否关紧。

  未关紧车门是很危险的，如果在车门未关紧的情况下驾驶车辆，则车门可能会意外打开，从而引发事故。

行李箱盖

使用行李箱盖开启按键、智能进入功能或无线遥控功能均可打开行李箱盖。

打开行李箱盖

■ 从车内打开行李箱盖

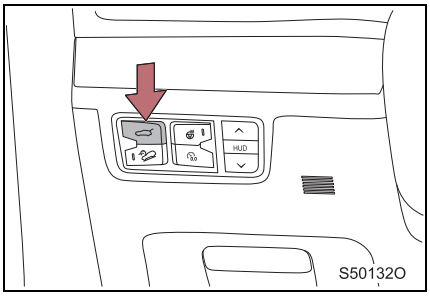

车辆静止时，按下行李箱盖内开启按键，解锁并打开行李箱盖。

■ 从车外打开行李箱盖

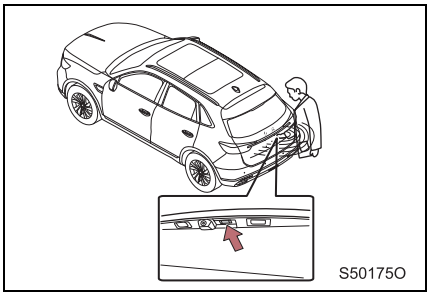

当车辆锁止且发动机开关置于“IG-OFF”模式时，随身携带智能钥匙或卡片钥匙，按下行李箱盖外开启按键，解锁并打开行李箱盖；当车辆处于全车解锁状态下，按下行李箱盖外开启按键，解锁并打开行李箱盖。

■ 无线遥控

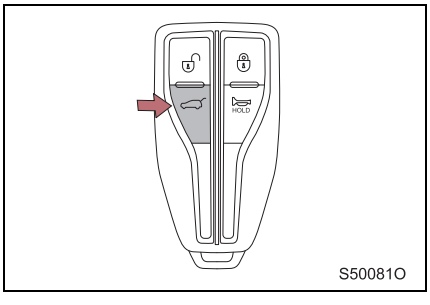

长按约 2s(秒) 解锁并打开行李箱盖。

关闭行李箱盖

■ 行李箱盖关闭按键 *

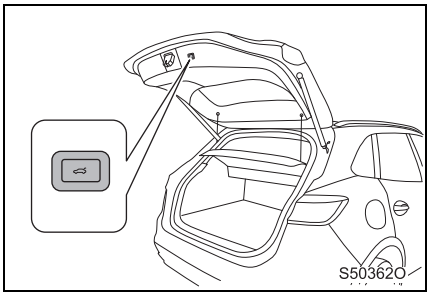

按下行李箱盖关闭按键，行李箱盖自动关闭。

■ 行李箱盖拉手

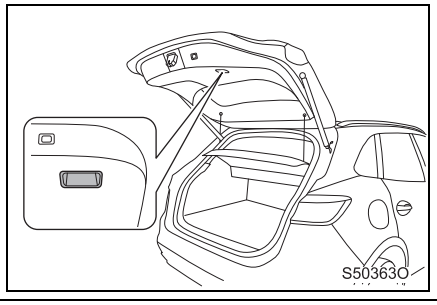

使用行李箱盖拉手即可降下行李箱盖，然后从车外向下按行李箱盖以将其关闭。

■ 行李箱灯

打开行李箱盖时，行李箱灯点亮。

■ 行李箱盖位置记忆

开启行李箱盖，调整行李箱盖到一个合适的角度 (最大角度的 50%-95%)，长按行李箱盖关闭按键 3s(秒) 以上，所有转向灯闪烁一次，记忆当前位置为行李箱开启位置。

■ 钥匙遗落行李箱提醒

当发动机开关置于“IG-OFF ”模式并锁止车辆，在外部单独开关行李箱盖，此时如果合法钥匙遗落在行李箱内，会触发钥匙遗落行李箱提醒功能 (自动弹开行李箱盖)。

HS5_OM.book Page 83 Tuesday, November 17, 2020 2:33 PM

⚠ 警告

■ **在开启和关闭行李箱盖时，要小心操作以免被行李箱盖夹伤。**

■ **驾驶前**

- 确保行李箱盖完全关闭。如果行李箱盖未完全关闭，则在驾驶过程中可能会意外打开并撞到附近的物体，或行李箱内的行李可能会意外甩出，从而引发事故。
- 请勿让儿童在行李箱内玩耍。如果将儿童意外锁在行李箱内，则可能导致中暑、窒息或其他伤害。
- 请勿让儿童打开或关闭行李箱盖。否则可能导致行李箱盖意外开启或导致正在关闭的行李箱盖夹住儿童的手部、头部或颈部。

■ **驾驶过程中的注意事项**

务必保持行李箱盖关闭，防止物品被甩出，同时可以防止废气进入车内。

■ **儿童在车内或车周围时**

请勿让儿童在无人监管的车内和车周围玩耍，尤其在行李箱盖已打开时，儿童可能进入并困在行李箱内，若此时车内温度过高或过低则可能导致严重的伤害或死亡。

■ **驾驶时的要点**

切勿让任何人坐在行李箱内。否则在紧急制动或发生碰撞时容易造成严重伤害甚至死亡。

■ **防夹功能 ***

- 切勿尝试故意以卡住身体任何部位的方法来激活防夹功能。

⚠ 警告

■ 使用行李箱

请遵守下列注意事项，否则可能夹住身体某部位，造成严重伤害。

- 打开行李箱盖前，应先清除行李箱盖上的重荷，如积雪和积冰。否则可能导致行李箱盖打开后再次突然关闭。
- 打开或关闭行李箱盖时，请彻底检查以确保周围区域安全。
- 如果附近有人，则确保他们的安全并告知其行李箱盖即将打开或关闭。
- 在刮风的天气打开或关闭行李箱盖时应小心谨慎，因为行李箱盖在强风中可能会突然移动。
- 切勿在行李箱盖上安装任何附件。否则行李箱盖上额外的重量可能会使行李箱盖打开后再次突然关闭。

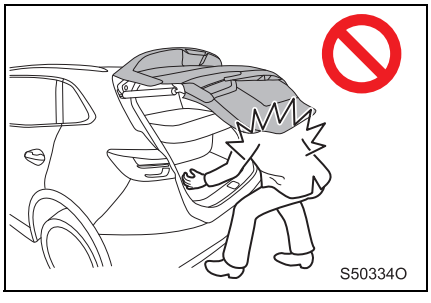

- 在坡道上打开或关闭行李箱盖比在水平路面上困难得多，所以要谨防行李箱盖在打开过程中意外关闭，或在关闭过程中意外打开。使用行李箱前，确保行李箱盖完全打开并固定。

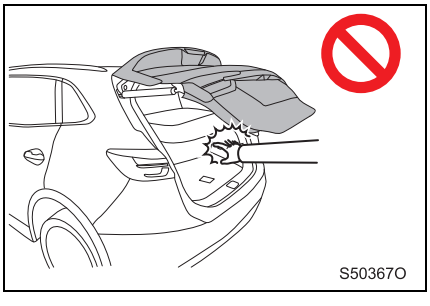

- 关闭行李箱盖时，应特别小心以免夹到手指等部位。

智能进入和起动系统

只要随身携带智能钥匙或卡片钥匙，例如放在衣袋内，即可进行以下操作。（驾驶员务必随身携带钥匙）

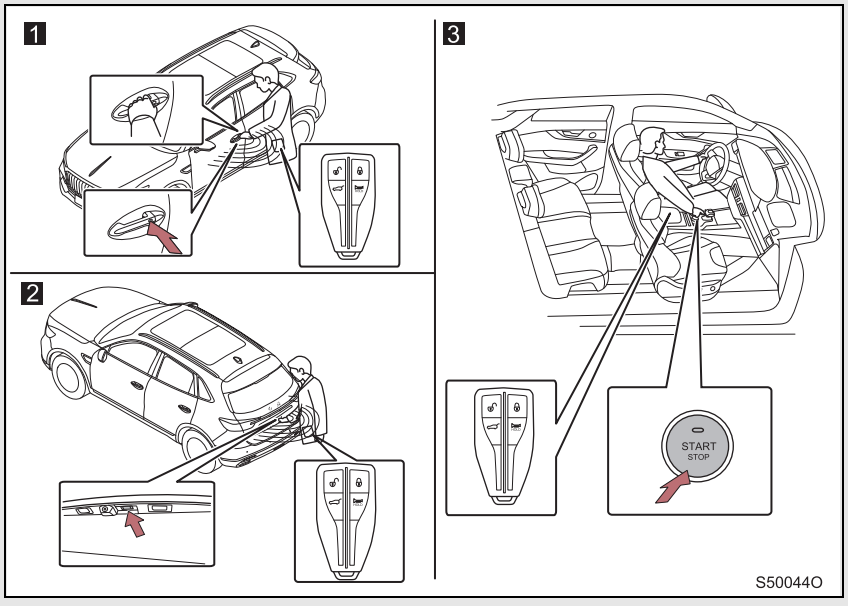

注：本图仅以智能钥匙为例。

1 锁止和解锁车门。（参见 P.77）

2 解锁行李箱盖。（参见 P.81）

3 起动发动机。（参见 P.121）

■ 有效范围 (可检测到智能钥匙的区域)

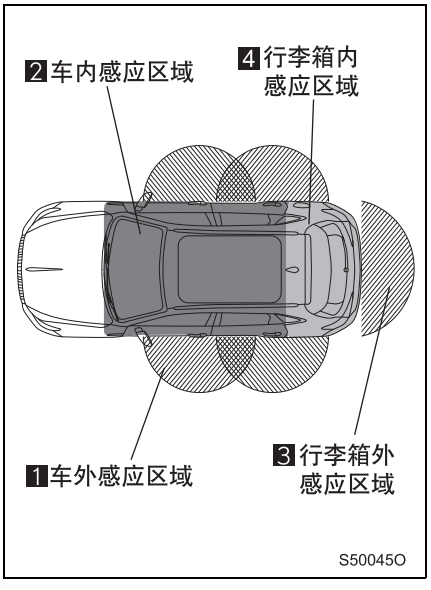

智能钥匙感应天线的有效作用范围：
以感应天线为中心，半径约为 1.2m(米) 的半球形区域。

1 锁止或解锁车门时
智能钥匙在车外感应区域时，可以锁止或解锁车门。

2 起动发动机或切换发动机开关模式时
如果智能钥匙在车内感应区域时，可以起动发动机或切换发动机开关模式。

3 解锁行李箱时
如果智能钥匙在行李箱外感应区域时，若满足条件，则可以解锁行李箱。

4 智能钥匙遗落行李箱时
如果智能钥匙在行李箱内感应区域时关闭行李箱，则激活钥匙遗落行李箱提醒功能。(参见 P.82)

■ 警报和提示功能

通过组合仪表多功能显示屏及报警扬声器、危险报警灯、发动机开关状态指示灯，实现系统报警与提示功能。

●任一报警灯点亮时

根据点亮的报警灯采取相应的措施。(参见 P.348)

●显示报警信息时

根据组合仪表多功能显示屏显示的报警信息采取相应的措施。

HS5_OM.book Page 87 Tuesday, November 17, 2020 2:33 PM

■ **影响操作的情况**

智能进入和起动系统使用的无线电波较弱。下列情况，钥匙和车辆间的通信可能会受到影响，从而使智能进入和起动系统及无线遥控功能无法正常工作。

- ●钥匙电池电量不足时。
- ●钥匙电池电量耗尽时。
- ●靠近电视塔、发电厂、加油站、无线电台、大型显示器、飞机场或其他产生强烈无线电波或电噪干扰的设施时。
- ●携带便携式收音机、移动电话、无绳电话或其他无线通信设备时。
- ●钥匙与金属物体接触或被其盖住时。
- ●多把智能 / 卡片钥匙同时处于车辆附近时。
- ●将钥匙与下列发射无线电波的设备一同携带或使用时。
  - • 其他车辆的智能钥匙
  - • 发射无线电波的无线遥控钥匙
  - • 个人电脑
- ●后风窗上粘附有金属成分的遮阳膜或金属物质时。
- ●以下金属物体接触或覆盖钥匙时。
  - • 附有铝箔的卡片
  - • 内侧附有铝箔的香烟盒
  - • 金属质地的钱夹或包
  - • 硬币
  - • 金属材料暖手器
  - • CD 和 DVD 等介质
- ●车辆附近有其他无线遥控钥匙 (发射无线电波) 正在使用时。
- ●钥匙处于电池充电器或电子设备附近时。

■ **正确操作系统**

●操作系统时切记随身携带钥匙。在车外操作系统时，切勿使钥匙过于靠近车辆。

●根据钥匙的具体位置和握持方法，可能检测不到钥匙信号，致使系统无法正常工作。

■ **安全功能**

●使用遥控解锁或智能解锁，如果车门或行李箱盖未被打开，则一段时间后将自动锁止车辆。

■ **长时间停放车辆时**

●为防止车辆被盗，切勿将钥匙置于距车辆过近的位置。

●车辆长时间停放时，必须锁止车辆。否则蓄电池电量可能耗尽。

■ **如果智能进入和起动系统不能正常工作**

●锁止和解锁车门：使用机械钥匙。(参见 P.364)

●起动发动机。(参见 P.365)

■ **智能进入及起动功能备注**

●下列情况下，即使钥匙处于有效作用范围 (感应区域) 以内，系统仍可能无法正常工作。

- 锁止或解锁车门时，钥匙过于靠近车窗或车门外把手、距地面过近或过高。

●只要智能钥匙或卡片钥匙处于有效作用范围以内，任何人皆可锁止或解锁车门，请妥善保管好钥匙。

●如果有大量水溅到车门把手上 (如洗车或下大雨时)，则智能进入可能失效。

●如果您突然接近车辆或快速拉动车门外把手，则车门可能不会解锁。此时请将车门外把手回位并再次拉动。

●下列情况下，可能无法锁止车门。

- 智能钥匙或卡片钥匙仍在车厢内用智能锁止功能锁止车门时。
- 未关闭发动机开关，携带钥匙下车并锁止车门时。
- 任一车门未完全关闭时。
- 挡位未置于 P 挡位时。

⚠ 警告

■ **与电子设备干扰有关的注意事项**

使用植入式心脏起搏器、心脏再同步治疗起搏器或植入式心脏复律除颤器的人士应与智能进入和起动系统的天线保持适当距离。

- 无线电波可能影响此类设备的正常工作。有关无线电波频率和无线电波发射时间等信息的详情，请咨询中国一汽授权红旗经销商。然后向医生咨询是否可以正常使用。
- 对于未使用植入式心脏起搏器、心脏再同步治疗起搏器或植入式心脏复律除颤器，而使用其他电子医疗设备的人士，应向设备制造商咨询无线电波对设备工作的影响情况。
- 无线电波可能会对此类医疗设备的使用产生难以预料的影响。
- 有关智能进入及起动功能的详情，请咨询中国一汽授权红旗经销商。

前排座椅

调节步骤

▶ 驾驶员座椅

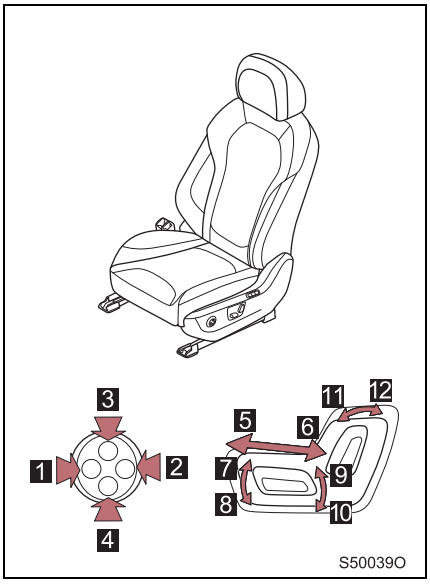

1 腰部支撑凸起
2 腰部支撑凹陷
3 腰部支撑上移 *
4 腰部支撑下移 *
5 座椅前移
6 座椅后移
7 座椅前端上升
8 座椅前端下降
9 座椅上升
10 座椅下降
11 座椅靠背直起
12 座椅靠背后倾

▶ 副驾驶员座椅

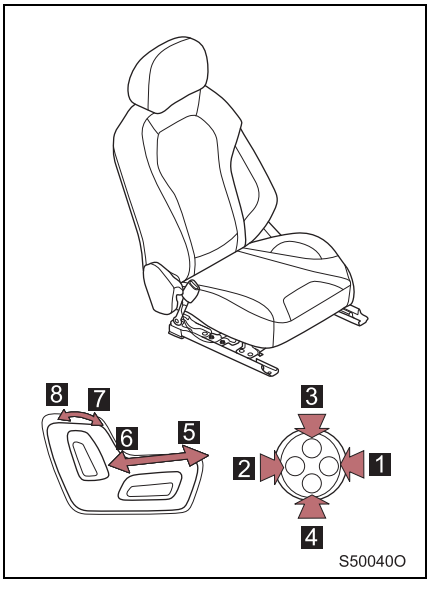

1 腰部支撑凸起
2 腰部支撑凹陷
3 腰部支撑上移 *
4 腰部支撑下移 *
5 座椅前移
6 座椅后移
7 座椅靠背直起
8 座椅靠背后倾

⚠ 警告

■ **座椅调整**

- 车辆行驶过程中，切勿过度倾斜座椅，以免身体从腰部安全带滑出。如果座椅过度倾斜，则腰部安全带可能会滑过髋部而直接勒住腹部或使肩部安全带触及颈部，一旦发生事故就会增大人员严重伤害甚至死亡的可能性。
- 请勿将手放在座椅下方或移动零件附近。
  否则座椅机构可能会夹住手指或手。
- 调节座椅位置时应小心，确保移动座椅时不会伤及其他乘员。
- 请勿让儿童调节座椅。
  让儿童调节座椅是非常危险的。一旦卡住儿童的手或脚，则可能造成严重伤害。
- 务必先停放好车辆然后再调节驾驶员座椅。
  在车辆行驶时调节驾驶员座椅是非常危险的。驾驶员可能对车辆失控，从而引发事故。

■ **座椅改装**

- 改装或更换前排座椅有可能损坏座椅中的安全气囊组件，当发生碰撞时安全气囊将无法正常展开。
- 如果需要拆除或更换座椅，请您联系中国一汽授权红旗经销商。

■ **座椅损坏时**

- 如果座椅已经损坏，此时驾驶车辆是非常危险的。
- 发生碰撞后，即使座椅安全气囊没有展开，座椅也有可能损坏。因此，在发生碰撞后，请您联系中国一汽授权红旗经销商检查座椅、座椅安全带预紧装置和安全气囊。

后排座椅

后排座椅靠背角度调节及折叠

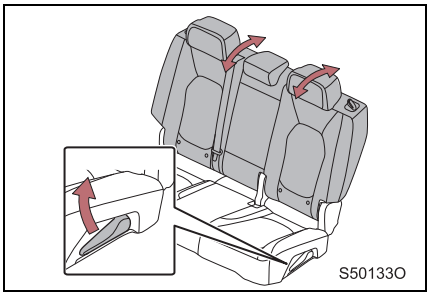

拉动后排座椅左右两侧释放手柄，可对靠背进行角度调节及折叠。

座椅靠背复位

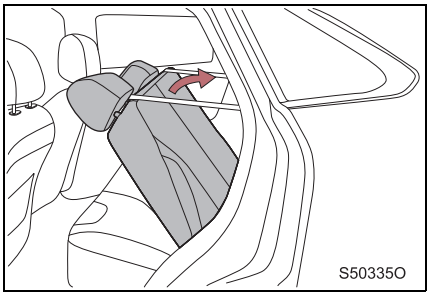

将折叠后的座椅靠背恢复到垂直位置时，须听到“咔”的声响，并稍微前后轻轻晃动座椅靠背以确保牢固锁止。

检查并确认所有座椅安全带已处理妥当便于乘员使用。

⚠ 警告

■ 折叠后排座椅靠背时

请遵守下列注意事项。否则可能导致严重伤害甚至死亡。

- 驾驶过程中，请勿折叠座椅靠背。
- 将车辆停在平坦的地面上，将挡位换至 P 挡，并施加驻车制动。
- 折叠后排座椅靠背时，小心不要卡住手。

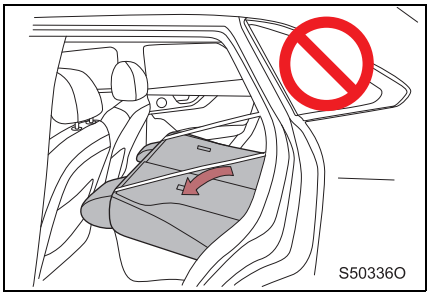

- 在放倒后排座椅靠背前，请务必松开后排座椅安全带锁扣，并将两侧座椅安全带回收到座椅两侧，否则可能损坏安全带、锁扣和座椅靠背。

■ 折叠后排座椅靠背后

- 驾驶过程中，请勿让任何人坐在折叠的座椅靠背上或行李箱内。
- 请勿让儿童进入行李箱。
- 将物品牢牢固定在行李箱中。

  行驶时未牢牢固定物品和行李是非常危险的。其可能会移动并在紧急制动或发生意外碰撞时妨碍驾驶操作。

■ 将座椅靠背复位至垂直位置后

请遵守下列注意事项。否则可能导致严重伤害甚至死亡。

- 稍微前后轻轻晃动座椅靠背，确保其牢固锁定到位。
- 检查并确认座椅安全带未扭曲或卡在座椅下。

头枕

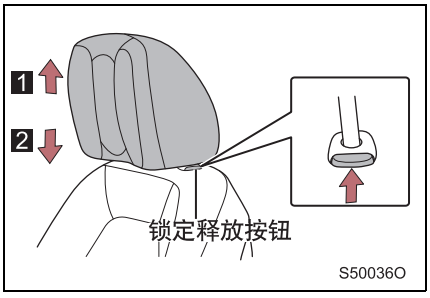

1 向上
按住左侧锁定释放按钮的同时向上拉头枕。

2 向下
按住左侧锁定释放按钮的同时向下推头枕。

■ 拆卸头枕

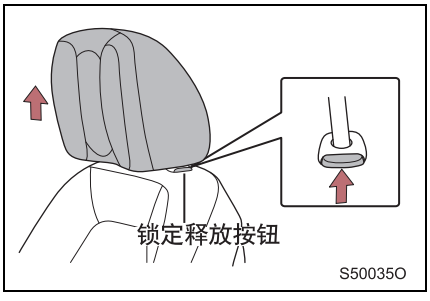

按住左侧锁定释放按钮的同时向上拉头枕。

如果顶棚妨碍头枕的拆卸，可倾斜座椅靠背的角度，以便拆卸头枕。

■ 调节头枕的高度

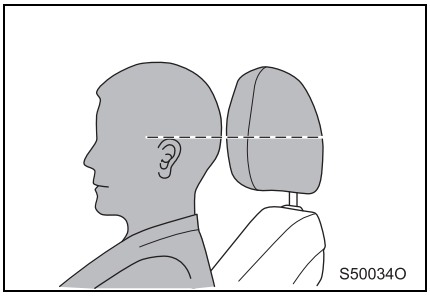

调节头枕时，应确保其中心与耳朵上部齐平。

■ 睡眠头枕 *

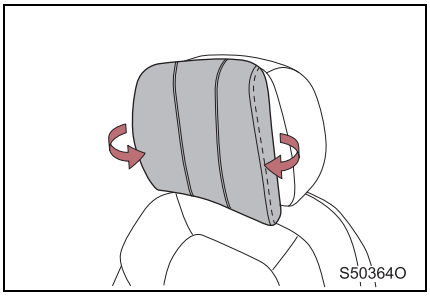

可将头枕两翼向内折起至舒适位置。

⚠ 警告

■ 头枕的注意事项

请遵守下列有关头枕的注意事项，否则可能导致严重的人员伤害甚至死亡。

- 请使用为各座椅专门设计的头枕。
- 务必将头枕调节至正确位置。
- 头枕拆下后，请勿驾驶车辆。

  无论何时驾驶车辆，均应安装好头枕并将其调节至合适位置。在头枕位置过低或未安装的情况下驾驶车辆是非常危险的。发生碰撞时，头部没有支撑可能会对颈部造成严重伤害。

■ 头枕可减弱后撞时的鞭甩效应，降低驾乘人员颈部的伤害程度。

座椅记忆 *

可以同时记忆座椅、方向盘 (部分车型)、外后视镜及钥匙信息。

座椅记忆设定

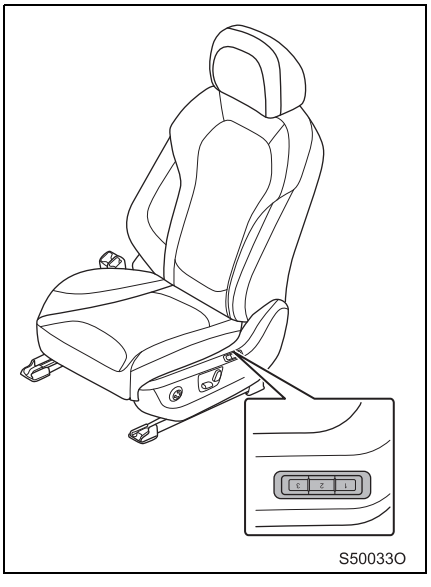

设定记忆内容：调整好座椅、方向盘、外后视镜位置后，长按任一记忆按键 (3s(秒) 以上)，听到仪表提示音后松开按键，位置信息及当前钥匙信息将被记忆到该按键中。

调出记忆内容：短按记忆按键，座椅、方向盘及外后视镜位置自动调整至该按键所设定的记忆位置。

每把钥匙对应三组记忆位置。

■ **初始化设置**

将发动机开关置于 “IG-ON” 模式，同时按下按键 1 和 3 进行初始化设置，报警扬声器鸣响 1 声后表示初始化成功。

迎宾功能

迎宾功能包括自动退让和自动回位两个功能。

自动退让：关闭发动机开关，打开左前门，座椅和方向盘自动向后移动至最大行程处，方便驾驶员下车。

自动回位：打开发动机开关，座椅和方向盘自动回复至离车前的位置。

■ **迎宾功能开关**
可在音响系统的车辆设置中设置迎宾功能的开启与关闭。(参见 P.224)

■ **自动退让时**
在自动退让过程中，驾驶员操作方向盘调节开关、座椅调节开关或座椅记忆按键，将终止方向盘和 / 或座椅退让操作。

■ **自动回位时**
在自动回位过程中，驾驶员操作方向盘调节开关、座椅调节开关或座椅记忆按键，将终止方向盘和 / 或座椅回位操作。

方向盘

方向盘调节

可将方向盘调节至舒适位置。

■ 电动调节 *

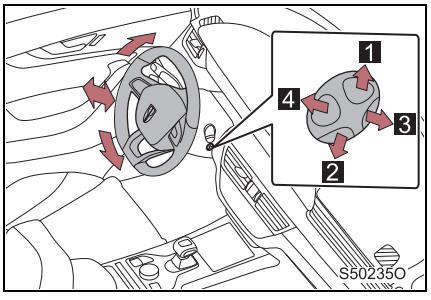

1 上移
2 下移
3 前移
4 后移

■ 机械调节 *

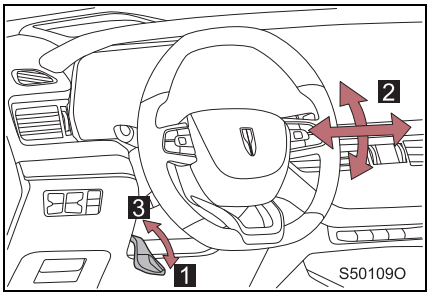

1 松开方向盘调节手柄
2 将方向盘调节至舒适位置
3 锁止方向盘调节手柄

方向盘加热 *

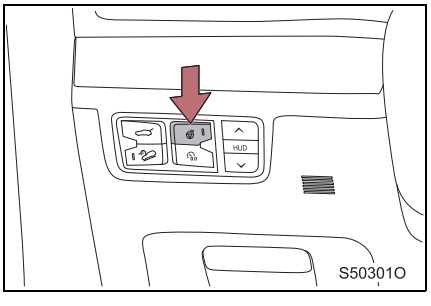

触按方向盘加热按键，指示灯点亮，打开方向盘加热功能，再次触按，关闭方向盘加热功能。

喇叭

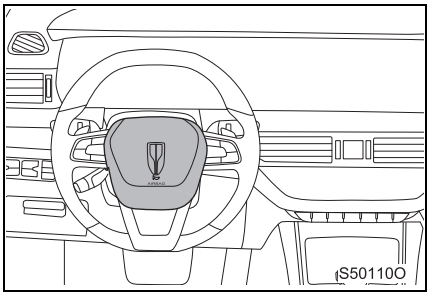

按下喇叭标志或周围部位即可鸣响喇叭。

⚠ 警告

■ 驾驶过程中的注意事项

- 驾驶过程中切勿调节方向盘，否则可能导致驾驶员操控失误而造成事故，从而导致严重的人员伤害甚至死亡。
- 行驶时驾驶员的双手应握在方向盘轮缘外侧 3 点钟和 9 点钟位置。双手切勿握在方向盘 12 点钟的位置，或以其它姿势把握方向盘，否则，驾驶员安全气囊展开时可能导致驾驶员手臂或头部受到伤害。

■ 调节方向盘时

应使驾驶员胸部与方向盘之间至少保持 200mm(毫米) 的距离；切勿将方向盘调至正对驾驶员的脸部位置，否则，发生事故时驾驶员安全气囊将不能提供有效保护。

■ 机械调节方向盘后

确保方向盘牢固锁定，否则可能因方向盘突然移动而造成事故，从而导致严重的人员伤害甚至死亡。

防眩目内后视镜

调节内后视镜

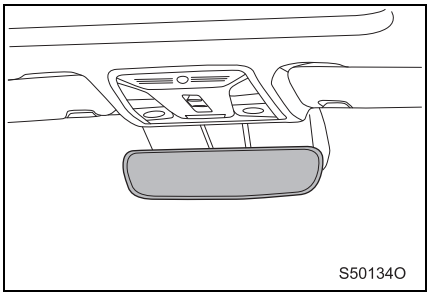

根据驾驶姿势，可以上、下、左、右调节内后视镜。

驾驶员必须将内后视镜调整至合适位置，以便通过后风窗看清车后状况。

防眩目功能

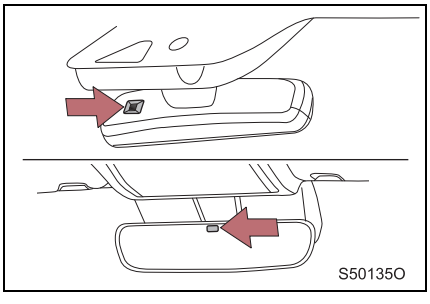

内后视镜具有自动防眩目功能，通过前后光线传感器检测环境光强度和后方车辆的灯光强度，并在夜间后方车辆灯光过亮时镜片实现自动减弱反光。

流媒体内后视镜 *

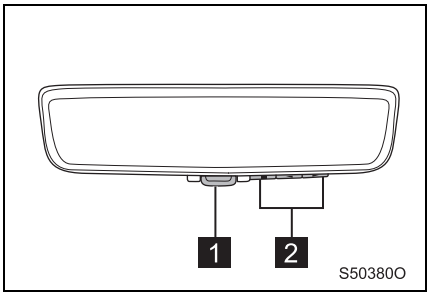

流媒体内后视镜可通过内后视镜显示后视摄像头采集的图像，使视线不受后风窗及后排乘员等因素影响。

1 流媒体开关

向前拨动开关开启流媒体内后视镜，向后拨动开关关闭流媒体内后视镜，两种模式下均具有自动防眩目功能。

2 设置按键

按下 按键一次进入亮度调节模式，可通过 / 按键对图像亮度进行调节；

按下 按键两次进入高度调节模式，可通过 / 按键对图像高度进行调节。

⚠ 警告

■ 驾驶过程中

- 驾驶过程中切勿调节后视镜的位置，否则可能因操控失误而造成事故，从而导致严重的人员伤害甚至死亡。
- 放在后排座椅的物品堆放高度超出座椅靠背时，将会阻碍您在后视镜中的视线，从而导致交通事故。因此，请勿使物品的堆放高度超出座椅靠背的高度。

外后视镜

调节外后视镜

发动机开关置于 “IG-ON”模式时，可调节外后视镜角度。

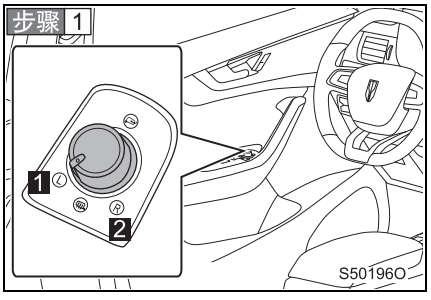

旋转调节旋钮选择要调节的后视镜。

1 左

2 右

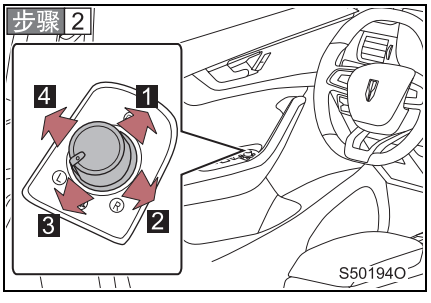

调节后视镜。

1 上移

2 右移

3 下移

4 左移

折叠外后视镜

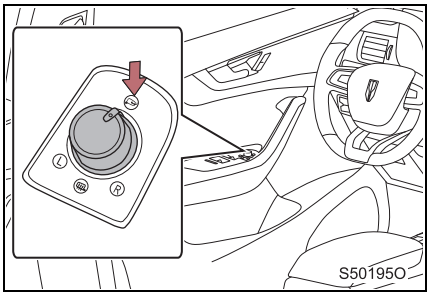

如图所示，将调节旋钮转到外后视镜折叠位置可折叠外后视镜，将调节旋钮转到其它位置可使其返回原位。

当锁止车辆时，外后视镜将自动折叠；当解锁车辆时，外后视镜将自动展开。

可在音响系统的车辆设置中设置外后视镜自动折叠的开启与关闭。(参见 P.224)

外后视镜加热

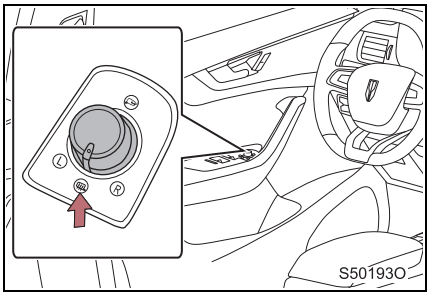

后视镜起雾时，将调节旋钮旋转至外后视镜加热标识处可对外后视镜进行加热。

■ **外后视镜角度调节的工作条件**

发动机开关置于 “IG-ON”模式且车辆处于驻车状态。

■ **外后视镜折叠开关和加热开关的工作条件**

发动机开关置于 “IG-ON”模式。

■ **在寒冷天气下使用电动模式**

在寒冷天气下外后视镜会冻结，此时使用电动模式，可能无法自动折叠和展开。在此情况下，先清除外后视镜上的冰雪，然后手动操作后视镜。

■ **外后视镜记忆**

外后视镜记忆功能与座椅记忆联动。(参见 P.96)

■ **右后视镜自动调节功能 ***

驾驶员可以在 R 挡时调节右侧后视镜到合适角度，记忆为下翻的目标位置。

外后视镜调节旋钮置于右侧调节位置时开启此功能，挂入 R 挡时右侧后视镜下翻为驾驶员提供倒车视野，离开 R 挡时后视镜恢复到之前位置。

⚠ 警告

■ **驾驶时**

驾驶过程中请遵守下列注意事项。否则可能会导致车辆失控并引发事故，从而造成严重伤害甚至死亡。

- 在变换车道前一定要环顾四周。
  变换车道时不考虑外后视镜中车辆的实际距离是很危险的。由于物体的实际距离比您在外后视镜中看到的更近，可能导致严重的事故。
- 请勿在外后视镜折叠的情况下驾驶车辆。驾驶车辆前，确保将外后视镜恢复至打开位置。

■ **外后视镜移动时**

为避免人身伤害和后视镜故障，小心不要让移动的后视镜夹住手。

■ **操作外后视镜加热器时**

- 请勿触摸外后视镜的镜面，因为镜面会变得很烫并可能导致烫伤。
- 无需加热时，请将后视镜调节旋钮旋转至 “L”或 “R”位置。

■ **驾驶时的注意事项**

驾驶时应遵守下列注意事项：

- 驾驶过程中切勿调节后视镜。
- 驾驶前必须将驾驶员和副驾驶员侧后视镜展开并做适当调节。

打开和关闭电动车窗

■ 驾驶员电动车窗开关
驾驶员侧电动车窗开关可控制其他车窗升降

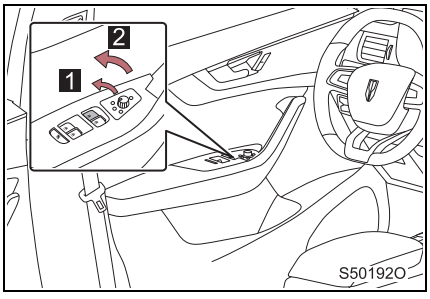

1 手动升降
上拉 / 下按相应车窗升降开关 1 挡 (保持上拉 / 下按), 车窗玻璃手动上升 / 下降。
2 自动升降
上拉 / 下按相应车窗升降开关 2 挡 (上拉 / 下按后松开), 车窗玻璃自动上升 / 下降。

■ 副驾驶员电动车窗开关

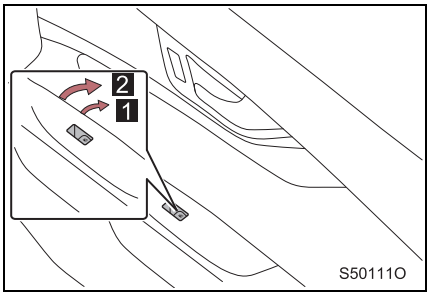

1 手动升降
上拉 / 下按车窗升降开关 1 挡 (保持上拉 / 下按), 车窗玻璃手动上升 / 下降。
2 自动升降
上拉 / 下按车窗升降开关 2 挡 (上拉 / 下按后松开), 车窗玻璃自动上升 / 下降。

■ 后排乘员电动车窗开关
后排乘员侧电动车窗开关均可控制两侧的后车窗升降

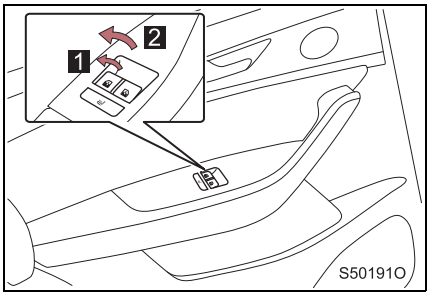

1 手动升降
上拉 / 下按相应车窗升降开关 1 挡 (保持上拉 / 下按), 车窗玻璃手动上升 / 下降。
2 自动升降
上拉 / 下按相应车窗升降开关 2 挡 (上拉 / 下按后松开), 车窗玻璃自动上升 / 下降。

电动车窗锁止开关

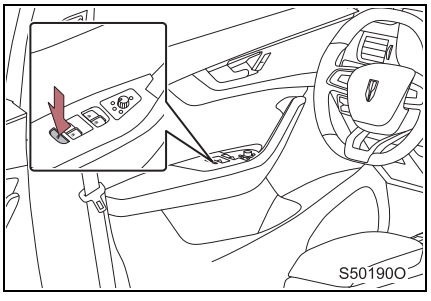

按下此开关，后排乘员侧电动车窗开关将失效。

驾驶员侧电动车窗开关和副驾驶员侧电动车窗开关不受锁止开关控制。

■ **电动车窗的工作条件**

发动机开关置于 “IG-ON”模式。

■ **关闭发动机后操作电动车窗**

即使将发动机开关关闭后约 60s(秒) 内，仍可操作电动车窗。

■ **初始化操作**

车窗自动升降功能失效后，需要对车窗进行初始化设定，初始化方法如下：

- 车窗玻璃在防夹有效区的任意位置(距窗框顶部4mm(毫米)以外)，持续上拉需初始化车窗的开关使车窗完全关闭，并保持该动作约 2s(秒) 以上，即完成初始化过程。

必要时请您联系中国一汽授权红旗经销商。

■ **防夹功能**

电动车窗碰到障碍物阻碍其自动上升时，电动车窗自动下降的功能。

■ **车窗自动关闭功能 ***

当发动机开关置于 “IG-OFF”模式且车窗未关闭时，通过光线雨量传感器判断雨量大小进行自动关闭车窗。

■ **遥控升窗**

当所有车门、机舱盖及行李箱盖均关闭，且发动机开关置于 “IG-OFF”模式时，在有效区域内，长按智能钥匙上的锁止按键，可以关闭所有车窗。

■ **智能升窗**

当所有车门、机舱盖及行李箱盖均关闭，且发动机开关置于 “IG-OFF”模式时，且随身携带智能钥匙或卡片钥匙，触按车门拉手闭锁感应区并保持该动作，可以关闭所有车窗。

■ **机械钥匙升窗**

当所有车门、机舱盖及行李箱盖均关闭，且发动机开关置于 “IG-OFF”模式时，使用机械钥匙锁止车门并保持该动作，可以关闭所有车窗。

HS5_OM.book Page 107 Tuesday, November 17, 2020 2:33 PM

⚠ 警告

■ **为避免导致严重的人员伤害甚至死亡，关闭车窗时请遵守下列注意事项：**

- 操作车窗时应仔细检查，以确保不会夹住驾乘人员身体的任何部位。
- 切勿让儿童操作电动车窗。

■ **防夹功能**

- 切勿尝试故意以卡住身体任何部位的方法来激活防夹功能。
- 如果车窗即将完全关闭 (4 mm(毫米)) 时有物体被夹住，则防夹功能可能不起作用。
- 如果车窗自动升降功能或防夹功能失效，则需要进行初始化。

全景天窗 *

可使用天窗开关打开和关闭天窗。

打开和关闭

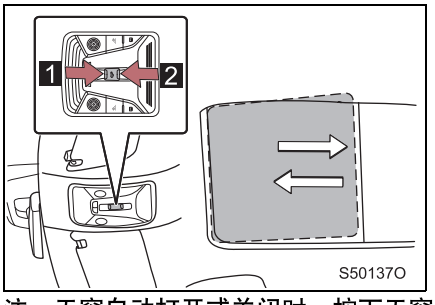

1 打开
当天窗关闭时，短按开关一次，天窗后部上倾，遮阳帘部分打开。
当天窗处于上倾位置，短按开关一次，天窗与遮阳帘同步打开。

2 关闭
当天窗打开时，短按开关一次，天窗关闭。

注：天窗自动打开或关闭时，按下天窗开关可使天窗停止。
长按天窗开关，可手动打开和关闭天窗，松开后即停止。

电动遮阳帘

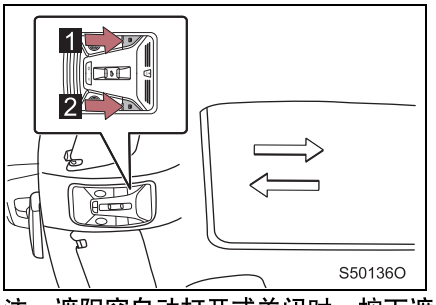

1 打开
短按遮阳帘开启按键一次，遮阳帘完全打开。

2 关闭
短按遮阳帘关闭按键一次，遮阳帘完全关闭。

注：遮阳帘自动打开或关闭时，按下遮阳帘按键可使遮阳帘停止。
长按遮阳帘按键，可手动打开和关闭遮阳帘，松开后即停止。

HS5 OM.book Page 109 Tuesday, November 17, 2020 2:33 PM

■ **天窗的工作条件**

发动机开关置于 “IG-ON”模式。

■ **初始化操作**

● 天窗初始化操作

天窗位置不正确、天窗自动功能失效或全景天窗和遮阳帘联动功能失效时需要进行初始化，初始化步骤如下：将发动机开关置于 “IG-ON”模式，天窗运行到全闭位置，此时向前长按天窗开关并保持该操作约 7s(秒)，当天窗撞击机构挡点后松开开关，在 5s(秒) 内再次向前长按该开关，天窗执行上倾打开，滑动打开，滑动关闭一系列动作后停止，松开开关，初始化操作完成。

● 遮阳帘初始化操作

遮阳帘位置不正确或遮阳帘自动功能失效时需要进行初始化，初始化步骤如下：将发动机开关置于 “IG-ON”模式，遮阳帘运行到全闭位置，此时长按遮阳帘关闭按键并保持该操作约7s(秒)，当遮阳帘撞击机构挡点后松开开关，在 5s(秒) 内再次按下该开关，遮阳帘执行向后打开，向前关闭一系列动作后停止，松开开关，初始化操作完成。

■ **防夹功能**

天窗 / 遮阳帘在关闭过程中若遇到障碍物，则天窗 / 遮阳帘可以自动返回至某一安全位置。

■ **天窗自动关闭功能 ***

当发动机开关置于“IG-OFF”模式且天窗未关闭时，通过光线雨量传感器判断雨量大小进行自动关闭天窗。

■ **遥控关闭天窗**

当所有车门、机舱盖及行李箱盖均关闭，且发动机开关置于 “IG-OFF”模式时，在有效区域内，长按智能钥匙上的锁止按键，可以关闭天窗。

■ **智能关闭天窗**

当所有车门、机舱盖及行李箱盖均关闭，且发动机开关置于 “IG-OFF”模式时，且随身携带智能钥匙或卡片钥匙，触按车门拉手闭锁感应区并保持该动作，可以关闭天窗。

■ **机械钥匙关闭天窗**

当所有车门、机舱盖及行李箱盖均关闭，且发动机开关置于 “IG-OFF”模式时，使用机械钥匙锁止车门并保持该动作，可以关闭天窗。

⚠ 警告

■ **打开天窗时的注意事项**

为避免导致严重的人员伤害，打开天窗时请遵守下列注意事项：

- 车辆移动时，禁止驾乘人员将手或头伸出车外。
- 不要坐在天窗上。

■ **关闭天窗时的注意事项**

为避免导致严重的人员伤害，关闭天窗时请遵守下列注意事项：

- 关闭天窗时应仔细检查，以确保不会夹住乘员身体的任何部位。
- 切勿让儿童操作天窗。

■ **初始化操作过程中**

- 初始化过程中，如果松开天窗开关，则本次初始化操作失败，需重新进行初始化操作。
- 初始化操作后，需要对天窗的所有功能进行确认。
- 如果无法完成初始化，请您联系中国一汽授权红旗经销商。

■ **防夹功能**

- 切勿尝试故意以身体的任何部位卡住天窗的方法来激活防夹功能。
- 如果天窗即将完全关闭时有物体被夹住，则防夹功能可能不起作用。

HS5 OM.book Page 111 Tuesday, November 17, 2020 2:33 PM

驾驶 4

4-1. 驾驶前

驾驶车辆 112
货物和行李 118
挂车拖曳 119

4-2. 驾驶规范

发动机（起动）开关 120
变速器 123
驾驶模式 128
转向信号灯控制手柄 131
EPB 电子驻车制动系统 132
AUTO HOLD 车辆自动驻车 134

4-3. 操作车灯和刮水器

前照灯开关 136
IHC 智能远光控制系统 * 138
雾灯开关 140
前风窗玻璃刮水器和清洗器 141
后风窗玻璃刮水器和清洗器 144

4-4. 加注燃油

打开燃油箱盖 145

4-5. 使用其他驾驶系统

定速巡航控制 * 148
ACC 自适应巡航功能 * 151
SACC 高级巡航功能 * 157
前后泊车雷达 164
倒车影像系统 * 169
全景影像系统 * 174
TPMS 胎压监测系统 179
LDW / LKA 车道保持辅助系统 * 181
DSM 驾驶员状态监测系统 * 184
FCW 前碰撞预警系统 * 185
AEB 主动紧急制动系统 * 187
BSD 盲区探测系统 * 190
TSR 道路交通标志识别系统 * 194
怠速起停系统 196
APA 自动泊车系统 * 200
驾驶辅助系统 206

4-6. 驾驶信息

冬季驾驶要领 209

驾驶车辆

必须遵守以下驾驶规范以确保安全驾驶。

■ 起动发动机 (参见 P.121)

■ 驾驶

步骤 1 踩下制动踏板，操作换挡杆切换至 D 挡。(参见 P.123)

步骤 2 解除电子驻车制动。(参见 P.132)

步骤 3 逐渐松开制动踏板并轻轻踩下加速踏板以使车辆加速。

■ 停车

步骤 1 挡位置于 D 挡时，踩下制动踏板。

步骤 2 必要时，施加电子驻车制动。(参见 P.132)

当长时间停车时，务必将挡位切换至 P 或 N 挡位。(参见 P.123)

■ 驻车

步骤 1 挡位置于 D 挡时，踩下制动踏板。

步骤 2 按下 P 挡按键，将挡位置于 P 挡。(参见 P.123)

步骤 3 施加电子驻车制动。(参见 P.132)

步骤 4 按下发动机开关，关闭发动机。

步骤 5 锁止车门，确保随身携带钥匙。

HS5_OM.book Page 113 Tuesday, November 17, 2020 2:33 PM

在陡坡上起步

步骤 1 驾驶员系好安全带，关好车门，牢牢踩住制动踏板并将挡位切换至 D 挡。

确保挡位指示灯显示 D 并已施加电子驻车制动。

步骤 2 松开制动踏板，轻轻踩下加速踏板。

■ 上坡起步时

坡路起车辅助系统 (HHC) 将自动被激活，防止车辆溜车。(参见 P.206)

■ ESS 紧急制动提醒功能

当车速达到设计车速时，如果施加紧急制动，制动灯快速闪烁以提醒后方车辆，直至松开制动踏板。

■ 雨中驾驶

- 下雨时，由于能见度降低、车窗易起雾且道路很滑，因此请谨慎驾驶。
- 下雨时不要高速驾驶，因为轮胎和路面之间会形成一层水膜，从而妨碍转向和制动的正常工作。

■ 磨合新车

为了延长车辆寿命，建议您遵守以下注意事项：

- 最初 1,000km(公里) 内：
  - 请勿紧急停车。
  - 请勿以极高车速驾驶。
  - 请避免突然加速。
  - 请勿持续低速行驶。
  - 请勿长时间定速行驶。

■ 在国外驾驶车辆

请遵守所在国家或地区的法规，并确认当地可以获得适用的燃油。

⚠ 警告

■ **起动车辆时**

发动机运转且车辆停止时，脚要始终踩住制动踏板。这样可以防止车辆意外移动。

■ **驾驶时注意事项**

- 如果您对制动踏板和加速踏板位置不熟悉，则请勿驾驶，以免踩错踏板。
  - 如果应踩下制动踏板时意外踩下加速踏板，则会造成突然加速，由此可能导致严重的事故。
  - 尽管车辆装备有影像系统及泊车雷达系统，倒车时也请谨慎驾驶。
  - 倒车时，可能因扭动身体而不便于操作踏板。请确保正确操作踏板。
  - 即使稍稍移动车辆，也要保持正确的驾姿，以便准确地踩下制动踏板和加速踏板。
  - 请用右脚踩制动踏板。紧急情况下，如果用左脚踩制动踏板，则可能延迟响应，从而导致事故发生。
- 请勿驾车驶过易燃物或在其附近停车。
  由于排气系统和废气特别烫，可能会引燃易燃物。
- 请勿在挡位置于前进挡或P挡位时将车辆向后移动或挡位置于R挡位或P挡位时向前移动，否则可能引发事故或损坏车辆。
- 如果在车内闻到废气味，则打开车窗。
  车内有大量废气可能会严重危害驾乘人员身体健康，甚至发生意外事故。
- 车辆向前行驶时，在任何情况下都不要将挡位换至P、R或N挡，否则将会严重损坏自动变速器并可能导致车辆失控。
- 请勿在车辆移动时将挡位换至N挡，否则可能导致发动机制动功能无法正常工作并引发事故。
- 请勿在行驶过程中关闭发动机。
  如果发动机不运转，则转向助力和制动助力系统将无法正常工作。
- 下陡坡时，请使用发动机制动（降挡）功能来保持安全车速。
  持续使用制动器可能会导致制动器过热并失效。
- 车辆停在倾斜路面上时，请确认此坡度适宜使用EPB功能，否则请踩下制动踏板并施加电子驻车制动以防车辆向前或向后移动并引发事故。
- 请勿在行驶过程中调节方向盘、座椅、内或外后视镜的位置。否则可能导致事故。
- 请务必检查并确认所有乘员的手臂、头或身体其他部位没有探出车外，否则可能会导致严重的人员伤害。

⚠ 警告

■ **在较滑路面行驶时**

- 紧急制动、加速和转向可能会导致车轮打滑，降低车辆的操控性，从而引发事故。
- 发动机转速急剧改变，例如由降挡引起的发动机制动，可能导致车辆打滑，从而引发事故。
- 车辆经过水坑后，请轻踩制动踏板确认制动功能正常。湿的制动摩擦片不能正常制动。即使仅一侧制动摩擦片变湿且不能正常工作，也会影响到车辆操控，从而导致事故。

■ **操作换挡杆时**

注意不要在踩下加速踏板时换挡。

否则可能使车辆突然意外加速，从而引发事故。

■ **车辆停止时**

- 请勿使发动机高速运转。
  如果车辆处于 P 或 N 挡以外的挡位，则车辆可能会突然意外加速，从而引发事故。
- 请勿在发动机运转时长时间离开车辆。
  如果不能避免此种情况，则请将车辆停放在开阔场所，检查并确认废气没有进入车内。
- 在发动机运转过程中，请确认电子驻车制动工作正常，否则脚要始终踩住制动踏板，以防因车辆移动而引发事故。

■ **车辆停驻后**

- 在高温地点时，不要将眼镜、打火机、喷雾器或软饮料罐留在车内，否则可能导致发生以下意外情况。
  - 气体从打火机或喷雾器中泄露并引发火灾。
  - 车内温度可能使眼镜的塑料镜片和其它塑料部件变形或破裂。
  - 软饮料罐可能破裂，导致饮料洒到车辆内饰上，而且还可能造成车辆电气部件短路。
- 务必施加电子驻车制动，将挡位换至 P 挡位，关闭发动机并锁好车辆。
- 发动机运转时或刚刚关闭后切勿触摸排气管，否则可能会被烫伤。
- 在积雪较深或正在下雪的场所，请勿使发动机一直运转。
  如果在发动机运转过程中，车辆陷入积雪，则废气可能聚集并进入车内。这可能严重危害身体健康。
- 避免发动机高速空转。
  车辆停止状态下高速运转发动机可能导致排气系统过热，如果附近存在易燃物，则可能引发火灾。

⚠ 警告

■ **废气**

- 废气含有无色无味的有害气体一氧化碳（CO）。吸入大量废气可能严重危害身体健康，甚至导致死亡。
- 如果车辆停放在通风不良的场所，则关闭发动机。在封闭场所，例如车库内，废气可能聚集并进入车内。这可能严重危害身体健康，甚至导致死亡。
- 应不定期检查排气系统。如果因腐蚀而出现小孔或裂纹、接头损坏或排气噪声异常，则务必请您联系中国一汽授权红旗经销商检查并维修车辆。

■ **在车内小睡时**

请务必关闭发动机。否则，有可能会意外移动换挡杆或踩下加速踏板，从而引发事故或导致发动机过热。此外，如果车辆停放在通风不良的场所，废气可能聚集并进入车内，从而严重危害身体健康，甚至导致死亡。

■ **施加制动时**

- 制动器潮湿时更应小心驾驶。
  制动器潮湿时制动距离将增加，并且可能会导致车辆两侧的制动效果不同，驻车制动也有可能无法牢牢固定车辆。
- 如果制动辅助功能异常，则请勿近距离紧随其他车辆，而且应避免下长坡或急转弯。
  在此情况下，踩下制动踏板时需要比平时用更大的力，制动距离也可能增加。
- 如果发动机熄火，则不要反复踩制动踏板。每次踩制动踏板，都会消耗用于制动助力的部分压力。

⚠ 注意

■ **驾驶过程中**

- 请勿同时踩下加速踏板和制动踏板，否则可能限制发动机输出功率。
- 请勿使用加速踏板或同时踩下加速踏板和制动踏板在坡道上停车。

■ **驻车时**

长时间驻车时，务必施加电子驻车制动并将挡位置于 P 挡。否则可能导致车辆移动或在意外踩下加速踏板时车辆突然加速。

■ **避免损坏车辆零部件**

- 请勿朝任一方向打满方向盘并保持很长时间，否则会损坏转向助力系统。
- 在颠簸路面上行驶时，应尽量低速驾驶以避免损坏车轮、车辆底部等。

■ **驾驶时如果轮胎漏气**

轮胎漏气或损坏可能导致发生以下情况。请您紧握方向盘，缓慢踩下制动踏板降低车速：

- 可能难以控制车辆。
- 车辆将发出异常声音。
- 车辆行驶异常。

用新轮胎更换漏气的轮胎。（参见 P.354）

■ **遇到积水路面时**

请不要在积水较深的路面上行驶，否则可能导致车辆受到下列严重损坏。

- 发动机熄火。
- 电气部件短路。
- 由于浸水而导致发动机损坏。

在积水路面行驶且车辆进水后，请您尽快联系中国一汽授权红旗经销商检查下列项目。

- 制动功能是否正常。
- 机油和变速器油是否正常。
- 轮毂轴承、传动轴、驱动轴及悬架等部位是否正常。

货物和行李

存放货物和行李时，请注意下列有关事项。

- 尽可能将货物和行李存放在行李箱中。
- 确保所有物品固定牢靠。
- 注意使车辆保持水平。尽可能将重物往前放以保持车辆平衡。
- 为提高续航里程，请勿携带不必要的重物。

⚠ 警告

■ 行李箱内禁止存放的物品

下列物品装在行李箱中可能引起火灾。

- 装有汽油的容器。
- 气溶胶罐。

■ 存放注意事项

为避免造成严重的人员伤害甚至死亡，请遵守下列注意事项：

- 不要将货物或行李放在下列位置，否则物品可能因卡住制动踏板或加速踏板而使其无法正常工作，并可能会阻挡驾驶员视线或碰到驾驶员或乘员，从而引发事故。
  - 驾驶员脚部
  - 副驾驶员座椅或后排座椅（堆放物品时）
  - 仪表板
- 将车厢内的所有物品存放好，否则在事故中或紧急制动时物品会移动并造成人身伤害。
- 禁止将密封不良液体容器存放在行李箱内。

■ 负载和分布

- 请勿使车辆超载。
- 务必将货物放置均匀。
  放置不当可能导致转向或制动控制性能变差，从而导致严重的人员伤害甚至死亡。

挂车拖曳

中国一汽建议您不要使用您的车辆拖曳挂车，也不要安装拖曳装置或通过拖曳装置载体拖曳轮椅、小型摩托车、自行车等。您的车辆并非为拖曳挂车或作为拖曳装置的安装载体而设计。



发动机 (起动) 开关

随身携带智能钥匙或卡片钥匙时起动发动机或切换发动机 (起动) 开关模式。

■ 切换发动机 (起动) 开关模式

松开制动踏板时，通过按下发动机 (起动) 开关可以切换发动机开关模式。(每次按下该开关，模式就随之切换)

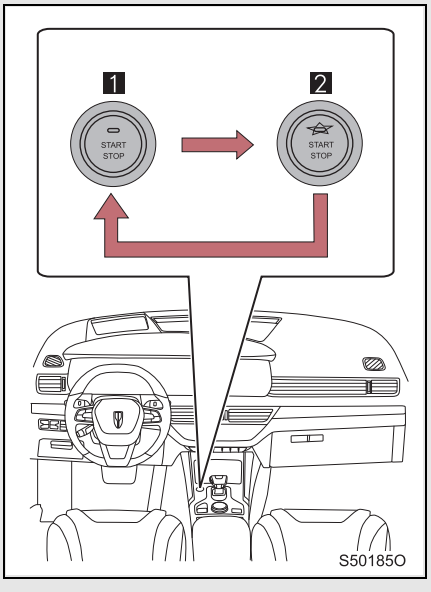

1 OFF 模式 *1

可以使用光喇叭、位置灯和危险报警灯。

2 IGNITION ON 模式

可以使用所有电气部件。

发动机 (起动) 开关指示灯变为黄色。

*1：关闭发动机前，需将挡位置于 P 挡位置。

■ 起动发动机

步骤 1 检查并确认挡位置于P挡或N挡位置且已施加电子驻车制动。

步骤 2 就座于驾驶员座椅并牢牢踩下制动踏板 (发动机 (起动) 开关指示灯为绿色)。

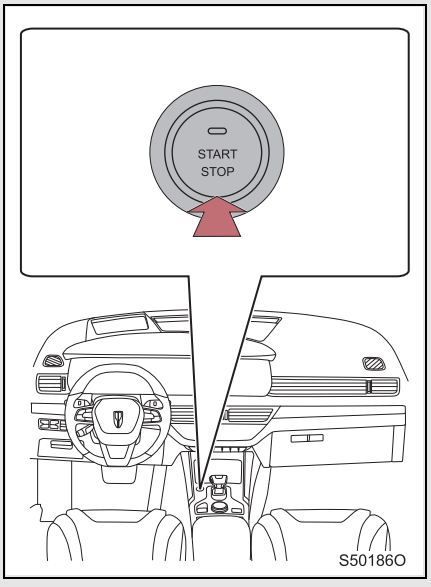

按下发动机 (起动) 开关，起动发动机。

可在任意模式下起动发动机。

■ 停止发动机

步骤 1 完全停稳车辆。

步骤 2 操作换挡杆切换至 P 挡。

步骤 3 施加驻车制动。 (参见 P.132)

步骤 4 按下发动机 (起动) 开关停止发动机，开关指示灯熄灭。

■ **如果无法起动发动机**

发动机防盗系统可能尚未解除。(参见 P.51)

■ **发动机开关指示灯闪烁时**

系统可能出现故障，请您联系中国一汽授权红旗经销商对车辆进行检查。

■ **钥匙电池电量损耗**

(参见 P. 75)

■ **钥匙电池电量不足时**

(参见 P.365)

■ **影响操作的情况**

(参见 P.87)

⚠ 警告

■ **起动发动机时**

请务必在就座于驾驶员座椅时起动发动机。在任何情况下起动发动机时，请勿踩下加速踏板。

否则可能会引发事故，从而导致严重的人员伤害甚至死亡。

■ **驾驶过程中的注意事项**

驾驶车辆时，如果要在紧急情况下强制关闭发动机，按住发动机开关 3 s(秒) 以上，或在 2s(秒) 内连续短按开关 3 次。

除非在紧急情况下，否则不要在驾驶过程中触按发动机开关。驾驶车辆时，如果发动机关闭，则可能导致意外事故。

⚠ 注意

■ **防止蓄电池电量不足**

- 请勿在发动机不运转的情况下将发动机开关长时间置于 “IG-ON” 模式。
- 驾驶员离开车辆时，应锁止车辆并随身携带钥匙。请勿将智能钥匙或卡片钥匙留在车厢内，以防止智能进入和起动系统持续工作，从而导致蓄电池电量不足。

■ **起动发动机时**

- 请勿使发动机冷机状态下高速运转。
- 如果发动机很难起动或频繁熄火，请立即联系中国一汽授权红旗经销商检查车辆。

选择一个适合驾驶条件的挡位。

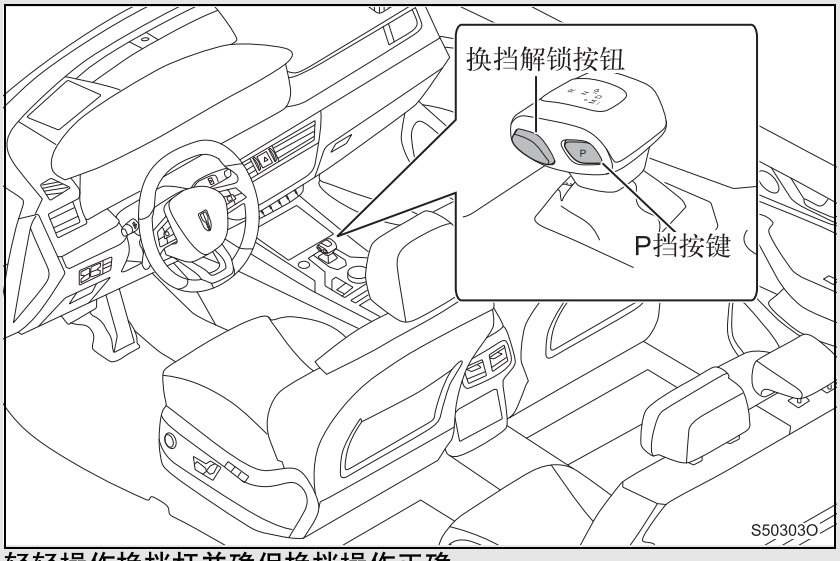

轻轻操作换挡杆并确保换挡操作正确。
每次换挡操作后都要松开换挡杆使其复位。

■ 移动换挡杆

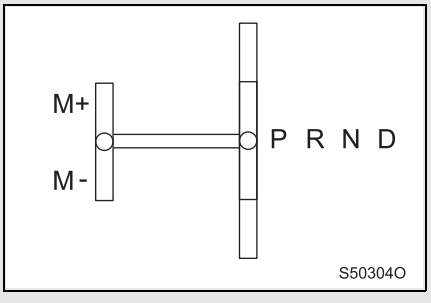

右侧轨道为自动模式，前后两个方向各有两段行程。

左侧轨道为手动模式，前后两个方向各有一段行程。

左右移动换挡杆可实现左右轨道切换，仅在挡位位于D挡时，才可切换到手动模式。

注：如果在非D挡情况下，换挡杆处于手动位置时不能换挡，需按照组合仪表提示将换挡杆移动到自动位置。

■ 挡位切换

起动发动机后，按如下操作进行换挡。

- P 切换至 D：踩下制动踏板，按下解锁按钮，向下操作换挡杆至第一段行程或第二段行程。
- P 切换至 N：踩下制动踏板，按下解锁按钮，向上操作换挡杆至第一段行程。
- P 切换至 R：踩下制动踏板，按下解锁按钮，向上操作换挡杆至第二段行程。
- N 切换至 D：车辆静止时，向下操作换挡杆至第一段行程或第二段行程 *。
- N 切换至 R：车辆静止时，按下解锁按钮，向上操作换挡杆至第一段行程或第二段行程 *。

*：如果在 N 挡停留的时间大于 1 秒，则需要踩下制动踏板进行换挡，如果在 N 挡停留的时间小于 1 秒，则不需要踩下制动踏板进行换挡。

- D 切换至 N：向上操作换挡杆至第一段行程。
  车速大于 60km/h (公里 / 小时) 的情况下无法切换。
- D 切换至 R：踩下制动踏板至车辆静止，按下解锁按钮，向上操作换挡杆至第二段行程。
- D 切换至 M：向左操作换挡杆至左侧轨道。
- M 切换至 D：向右操作换挡杆至右侧轨道。
- R 切换至 N：向下操作换挡杆至第一段行程。
- R 切换至 D：踩下制动踏板至车辆静止，向下操作换挡杆至第二段行程。
- N/D/R 切换至 P：踩下制动踏板至车辆静止，按下 P 挡按键。

选择挡位时，确保组合仪表上的挡位显示为所需挡位。

■ 挡位功能

挡位	功能
P	驻车
R	倒车
N	空挡
D	行车
M+	手动升挡
M-	手动降挡

挡位说明

▶ P (驻车) 挡

P 挡可锁止变速箱并防止车轮转动。

⚠ 警告

■ **初次操作换挡杆**

该车采用电子换挡机构，需要根据组合仪表及信息显示屏挡位信息和以上挡位操作说明进行操作，不可凭感觉意识操作，避免产生危险。

■ **务必将挡位换至 P 挡并施加驻车制动**

仅将挡位换至 P 挡而不施加驻车制动是非常危险的。如果 P 挡无法完全固定车辆，车辆会移动，从而引发事故。

▶ R (倒车) 挡

处于 R 挡时，车辆仅可向后移动。

▶ N (空) 挡

处于 N 挡时，变速器未锁定。在较缓坡道上停车时要踩住制动踏板或施加驻车制动，否则车辆会自由滑行。

▶ D (前进) 挡

D 挡是行驶时通常使用的挡位，控制车辆向前行驶，显示为 D。

当处于运动模式时，显示为 S，当处于经济模式时，显示为 E。

▶ M (手动) 挡

M 挡是手动换挡模式。仅在 D 挡前提下才可以切换至 M 挡，当挡位为 D 挡时向左移动换挡杆即进入 M 挡域。通过移动换挡杆或操作换挡拨片可在 M1-M6 之间进行升挡或降挡。

P 挡按键

■ 切换至 P 挡时

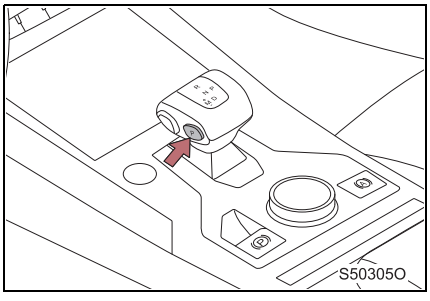

可通过使用 P 挡按键将挡位切换至 P 挡。

车辆静止时，按下 P 挡按键。

切换至 P 挡时，组合仪表挡位信息显示为 P 。

如果车速高于 3km/h(公里 / 小时)，将无法换入 P 挡。

■ 从 P 挡切换至其他挡位时

- 用力踩下制动踏板的同时按下解锁按键，操作换挡杆。如果在未踩下制动踏板的情况下操作换挡杆，则禁止换挡操作。
- 切换挡位时，确保组合仪表挡位信息显示为所需挡位。

在手动模式下进行挡位切换

▶ 通过方向盘换挡拨片进行升挡和降挡 *

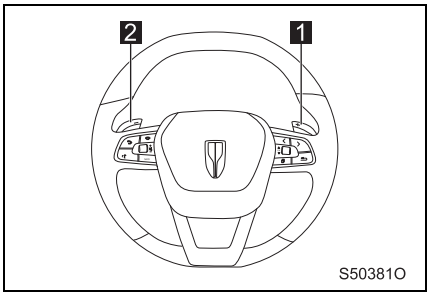

1 升挡

2 降挡

所选挡位将显示在组合仪表多功能显示屏上。

HS5_OM.book Page 127 Tuesday, November 17, 2020 2:33 PM

▶ 通过换挡杆进行升挡和降挡

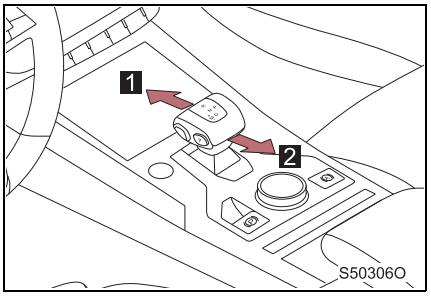

1 升挡
2 降挡

所选挡位将显示在组合仪表多功能显示屏上。

■ **临时手动模式**

在 D 挡模式下，通过拨动换挡拨片进入临时手动模式，可满足超车、动力上坡，发动机制动等功能，长按升挡拨片 2s(秒) 退出临时手动模式或车辆根据行驶工况自动退出临时手动模式。

■ **在下列情况下，车辆自动换至 P 挡**

- 将发动机开关置于“IG-OFF”模式后，车辆在非N挡的情况下自动换至 P 挡。
- 车速低于 3 km/h (公里/小时)时，如果驾驶员解开安全带，松开制动踏板并打开车门，则车辆换至 P 挡。

■ **挡位限制 (在手动模式下)**

为保护发动机和变速器，在手动换挡时，会根据发动机转速进行挡位限制。因此，在某些工况下，即使操作换挡杆也可能无法升挡或降挡，或者未操作换挡杆也可能自动升挡或自动降挡。

■ **在挡位置于 M 挡的情况下停止车辆时**

- 一旦车辆停止，变速器将自动降挡至 M1 或 M2。
- 在 M 挡时，可选择 M1 或 M2 起车。

⚠ 警告

■ **在光滑路面行驶时**

突然加速和减速时要小心，否则可能导致车辆侧滑或车轮空转。

驾驶模式

本车配备驾驶模式切换系统，可提供不同的车辆模式，在不同模式下车辆具有独特的驾驶性能，以满足驾驶员的驾驶需求。

驾驶模式切换

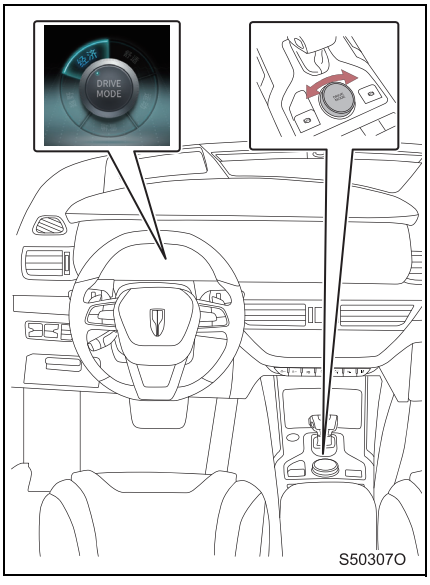

旋转驾驶模式切换旋钮循环切换驾驶模式，车辆配有经济、舒适、运动、越野、雪地五种驾驶模式。

驾驶模式切换时，组合仪表多功能显示区同步显示当前选择的驾驶模式。

■ 经济模式

经济模式下，车辆具有良好的经济性能，适用于常见的城市铺装路面下行驶。

经济模式下的驾驶特性：

- 加速偏弱，油耗较省。
- 变速器提前升挡。
- 四驱车型的驱动型式强制为 2WD 模式。
- 转向偏重。
- 配备智能减振器系统的车辆，减振器刚度为默认状态，路感相对均衡。

■ 舒适模式

舒适模式下，车辆具有良好的舒适性能，适用于常见的城市铺装路面下行驶。

舒适模式下的驾驶特性：

- 加速正常，油耗正常。
- 变速器换挡处于默认状态。
- 四驱车型的驱动型式为 AWD 模式。
- 转向偏轻。
- 配备智能减振器系统的车辆，减振器相对较软，舒适性高。

■ 运动模式

运动模式下，车辆具有良好的动力性能，适用于在高速公路下行驶。

运动模式下的驾驶特性：

- 加速快，油耗偏高。
- 变速器延迟换挡。
- 四驱车型的驱动型式为 AWD 模式。
- 转向偏重。
- 配备智能减振器系统的车辆，减振器相对较硬，路感强。

■ 越野模式

越野模式适用于城市道路路肩，轻度越野的路面下行驶。

越野模式下的驾驶特性：

- 加速极其平缓，油耗高。
- 车辆起步时，延迟换挡。
- 四驱车型的驱动型式强制为 4WD 模式。
- 转向均衡。
- 配备智能减振器系统的车辆，减振器相对较硬，路感强。

■ 雪地模式

雪地模式适用于破损严重的铺装路面，下雪后的低附着路面及轻微的越野路面下行驶。

雪地模式下的驾驶特性：

- 加速极其平缓。
- 车辆起步时，换挡平缓。
- 四驱车型的驱动型式强制为 4WD 模式。
- 转向均衡。
- 配备智能减振器系统的车辆，减振器刚度为默认状态，路感相对均衡。

■ 驾驶模式切换的设定条件

- 发动机开关置于 “IG-ON” 模式。
- 相关系统无故障。
- 驾驶模式切换控制器无故障。

⚠ 注意

■ 切换驾驶模式时的注意事项

- 驾驶模式切换系统具有自我保护功能，以防在不满足相应驾驶模式的工作条件下，激活驾驶模式从而损坏车辆以及影响驾乘安全。因此在驾驶员切换驾驶模式时，目标驾驶模式无法激活。此情况可能是系统自我保护功能所致，属正常情况。
- 更换备胎后，四驱车辆将不具备四驱功能，即使切换到相应驾驶模式，驱动形式仍为 2WD。
- 在满足驾驶模式工作条件时，驾驶模式系统仍无法正常工作，请立即联系中国一汽授权红旗经销商对车辆进行检查。
- 驾驶模式仅属于驾驶辅助系统，无法替代驾驶员对驾驶环境的判断，驾驶员必须始终保持对车辆的控制，并且对车辆负有全部责任。

转向信号灯控制手柄

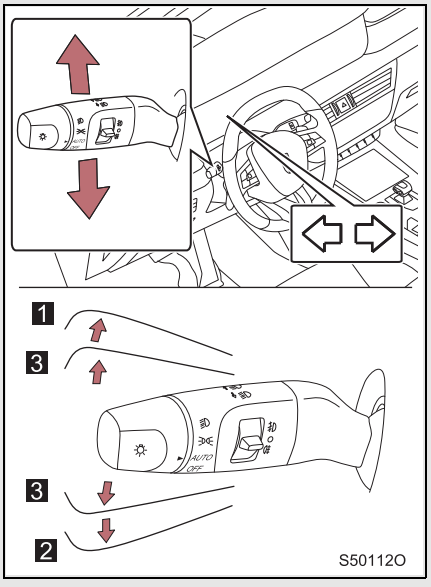

1 右转向

2 左转向

3 舒适闪烁

拨动控制手柄到非自锁位置1 次时，左 / 右侧转向灯闪烁 3 次；持续拨动控制手柄到非自锁位置时，左 / 右侧转向灯将持续闪烁直至释放控制手柄。

■ **转向信号灯的工作条件**

发动机开关置于 “IG-ON” 模式。

■ **转向灯和危险报警灯控制**

转向灯开启状态下，按下危险报警灯开关，左右两侧转向灯同时闪烁；再次按下危险报警灯开关，返回转向灯工作状态。

危险报警灯开启状态下，发动机开关置于 “IG-ON” 模式时，开启转向灯，转向灯工作，危险报警灯停止工作；关闭转向灯，返回危险报警灯工作状态。

EPB 电子驻车制动系统

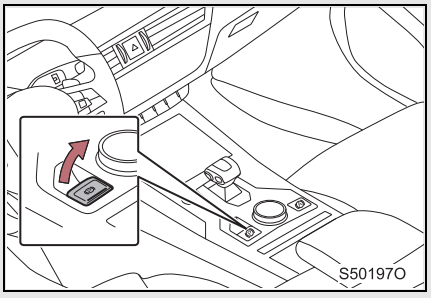

施加 EPB 电子驻车制动（指示灯点亮）

发动机开关置于“IG-ON”模式，踩下制动踏板确认车辆处于静止状态后，向上提起电子驻车制动开关，施加电子驻车制动。

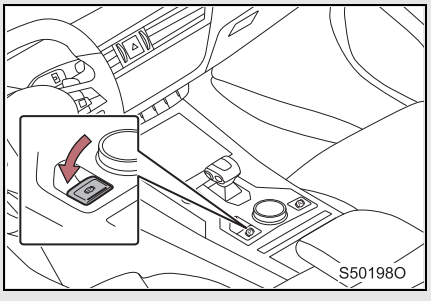

解除 EPB 电子驻车制动（指示灯熄灭）

发动机开关置于“IG-ON”模式，踩下制动踏板，按下电子驻车制动开关，解除电子驻车制动。

■ EPB 的其他功能

- 坡路起步辅助功能：在施加电子驻车制动的情况下，驾驶员系好安全带，车辆起步时，系统会根据扭矩平衡原则自动解除 EPB，使得车辆不会溜坡，平稳起步。
- 电子减速度控制功能：车辆运行状态下，持续向上提起 EPB 开关，车辆会制动直到停车。

■ 下电自动驻车

- 当驾驶员停稳车辆，关闭发动机开关时， EPB 自动施加。
  可在音响系统的车辆设置中设置下电自动驻车的开启与关闭。（参见 P.224）

■ 驻车自动解除

- 在施加电子驻车制动的情况下，驾驶员系好安全带，挡位换至 D 挡，踩下加速踏板， EPB 自动解除。

⚠ 注意

■ **驾驶前的注意事项**

- 完全解除电子驻车制动。在发生故障的情况下 (例如电气故障)，EPB 电子驻车制动锁止的后制动盘只能用机械方法解锁，建议您联系中国一汽授权红旗经销商进行操作。
- 在 EPB 电子驻车制动未解除时，红色指示灯点亮，此时驾驶车辆，将导致制动器部件过热，从而影响制动性能并加剧制动器的磨损。
- 如果道路状况不宜驻车，组合仪表多功能显示屏会提示 “坡度过大，不宜停车”。

AUTO HOLD 车辆自动驻车

在 AUTO HOLD 车辆自动驻车功能预备状态时，挡位在 D 挡位或 N 挡位踩下制动踏板停车后，将激活车辆自动驻车功能，此时松开制动踏板，车辆将保持制动。挡位在 D 挡位时踩下加速踏板，系统将解除自动驻车以实现平稳起步。

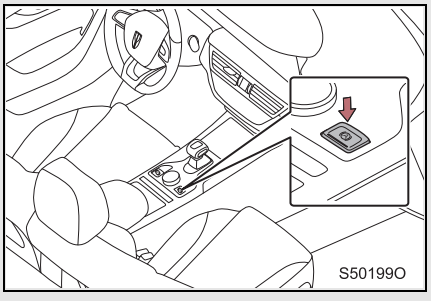

车辆自动驻车预备状态

按下车辆自动驻车按键，车辆自动驻车功能进入预备状态，按键指示灯点亮。

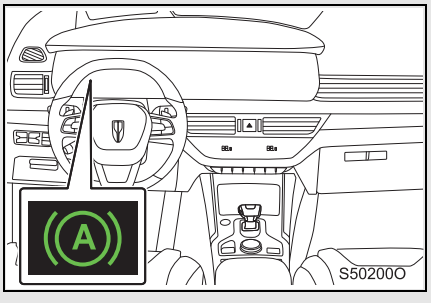

车辆自动驻车激活

踩下制动踏板停稳车辆松开制动踏板后，将激活车辆自动驻车功能，此时组合仪表多功能显示屏上的车辆自动驻车指示灯点亮。

■ AUTO HOLD 车辆自动驻车功能

- 踩下制动踏板并再次按下车辆自动驻车按键，可以关闭 AUTO HOLD 车辆自动驻车功能。
- 车辆在陡坡上时，车辆自动驻车功能可能不会使车辆停止。在这种情况下，有必要人为施加制动。
- AUTO HOLD 车辆自动驻车也具有坡路起步辅助功能。
- 车辆自动驻车激活约3min(分钟)后，EPB电子驻车制动将接管AUTO HOLD起作用。

■ AUTO HOLD 车辆自动驻车工作条件

- 关闭所有车门。
- 驾驶员系好安全带。
- 起动车辆并按下 AUTO HOLD 车辆自动驻车按键。
- 驾驶员踩下制动踏板直到车辆静止后，再松开制动踏板。

⚠ 警告

■ **在较滑路面停车时**

如果超出轮胎的抓地力，则 AUTO HOLD 车辆自动驻车功能不能停止车辆。在较滑的路面不要使用此系统。

⚠ 注意

■ **驻车时**

AUTO HOLD 车辆自动驻车功能不能用来长时间驻车。如需长时间驻车，请施加 EPB 电子驻车制动。车辆自动驻车时将发动机开关切换至 “IG-OFF” 模式可能会解除制动，而导致车辆移动。关闭发动机开关时，应踩下制动踏板，施加电子驻车制动并将挡位换至 P 挡位。

前照灯开关

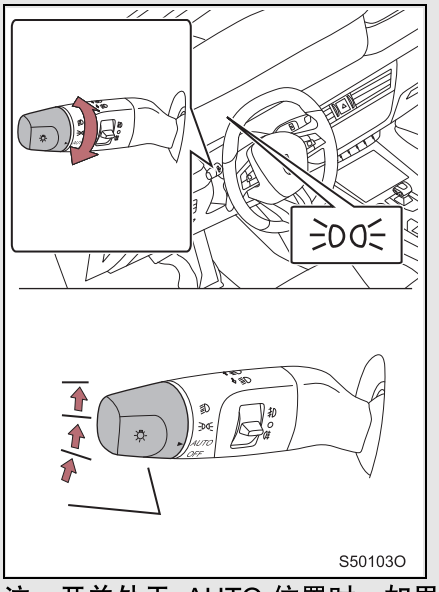

	前位置灯、后位置灯、牌照灯和仪表板背光灯点亮。
	前照灯 (近光) 和以上所有车灯点亮。
AUTO	前照灯 (近光) 和位置灯、牌照灯自动点亮和熄灭 *。
OFF	关闭。

注：开关处于 AUTO 位置时，如果前照灯、位置灯、牌照灯熄灭，则昼间行车灯点亮。

打开远光灯

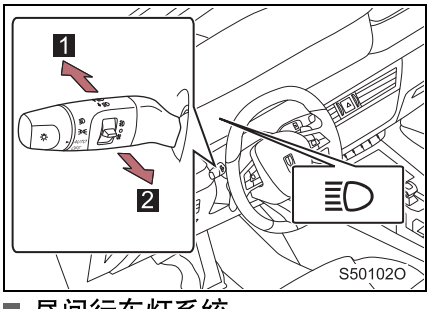

1 在前照灯 (近光) 打开时，将灯光控制手柄向前推则打开远光灯；将手柄拉回原位置则关闭远光灯。

2 向后拉灯光控制手柄则开启远光灯； 松开灯光控制手柄则关闭远光灯。

■ 昼间行车灯系统

日间驾驶时，为了让其他驾驶员更容易看到您的车，只要将发动机开关置于“IG-ON”模式且位置灯处于关闭状态，昼间行车灯将自动打开。

可在音响系统的车辆设置中设置昼间行车灯的开启与关闭。

(参见 P.223)

HS5 OM.book Page 137 Tuesday, November 17, 2020 2:33 PM

■ 光线雨量传感器 *

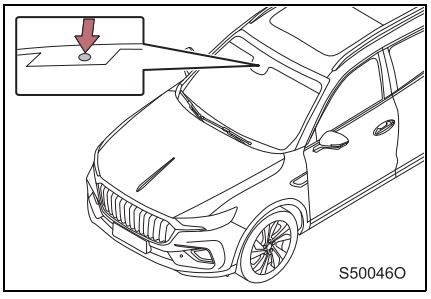

如果有物体置于传感器上或风窗玻璃上有附着物遮挡了传感器，则传感器可能工作失常。
上述情况会影响传感器对环境光照强度的检测，从而可能引起自动前照灯和自动刮水器无法正常工作。

■ 前照灯光束高度自动调节系统

前照灯光束高度自动调节系统可根据乘员人数、车辆的载重状况以及道路环境自动调节前照灯光束高度，确保前照灯不会干扰到其他道路使用者。

离车照明系统 *

发动机开关处于“IG-ON”模式且灯光开关处于自动灯光位置时，若近光灯、位置灯和牌照灯处于点亮状态，此时切换发动机开关至“IG-OFF”模式后，灯光继续点亮一段时间，然后自动熄灭。可在音响系统的车辆设置中设置离车照明的开启与关闭及照明时间。(参见 P.223)

登车照明系统 *

发动机开关处于“IG-ON”模式且灯光开关处于自动灯光位置时，若近光灯、位置灯和牌照灯处于点亮状态，此时切换发动机开关至“IG-OFF”模式后锁止车门，当再次解锁车门时灯光点亮一段时间，然后自动熄灭。可在音响系统的车辆设置中设置登车照明的开启与关闭及照明时间。(参见 P.223)

IHC 智能远光控制系统 *

IHC 智能远光控制功能可以根据周围路况条件，自动帮助驾驶员进行远近光切换。车速大于 50km/h(公里 / 小时)，智能远光控制激活，组合仪表的智能远光指示灯 点亮；车速低于 30km/h(公里 / 小时)，智能远光控制待机，智能远光指示灯 熄灭。

智能远光控制系统开启与关闭

可在音响系统的车辆设置中设置智能远光控制系统的开启与关闭。

(参见 P.223)

智能远光控制系统工作条件

起动发动机，将前照灯开关置于 AUTO 位置，远光灯开关手柄处于“远光关闭”位置，并且自动灯光控制处于近光灯开启状态时，智能远光控制系统开启。

远光自动打开或关闭的条件

- 满足下列所有条件时，远光将自动打开：
  - 车速高于 50 km/h(公里 / 小时)。
  - 车辆前方区域黑暗。
  - 前方无尾灯和对向前照灯打开的车辆。
  - 道路前方少许街灯打开。
- 满足下列任一条件时，远光将自动关闭：
  - 车速低于 30km/h(公里 / 小时)。
  - 车辆前方区域不黑暗。
  - 前方车辆打开尾灯或有对向前照灯。
  - 道路前方多个街灯打开。

HS5_OM.book Page 139 Tuesday, November 17, 2020 2:33 PM

■ 在下列情况下，系统可能无法准确检测周围亮度等级，可能导致智能远光控制系统无法正常工作。在此情况下，请手动切换远光和近光。

- 光线雨量传感器或先进驾驶辅助系统摄像头有故障时。
- 前风窗玻璃因湿气、冰、脏污等变得模糊。
- 前风窗玻璃破裂或损坏。
- 由于雾、大雨、雪等原因，前方视线不清晰。
- 摄像头变形或脏污。
- 摄像头温度极高。
- 周围环境亮度相当于前照灯、尾灯或雾灯的亮度。
- 前方车辆前照灯或尾灯关闭、脏污、变化颜色、未正确对光或单只点亮。
- 驾驶通过明暗间歇变化的区域。
- 频繁或重复行驶在上下坡道路、颠簸路面或凹凸不平的路面 (例如: 石头铺设的道路、砂砾路等)。
- 频繁或重复转弯或行驶在蜿蜒道路。
- 车辆前方有高反射性物体，如标志或镜子。
- 前方车辆的背面反射性高，如卡车上的集装箱。
- 车辆的前照灯损坏、脏污或未正确对光。
- 对面的车辆关闭大灯并打开雾灯。
- 车辆因轮胎泄气、牵引挂车等而倾斜。
- 远光和近光以不正常的方式重复切换。
- 车辆前方有一个与前大灯或尾灯相似的灯。
- 湿路、积雪、冰路等道路存在反光的情况时。

⚠ 警告

■ 自动远光的局限性

不要依赖自动远光。务必安全驾驶，注意观察周围环境，如有必要，手动打开或关闭远光。

雾灯开关

雾灯提高了在不利的驾驶条件下，如雨天或起雾时的能见度。

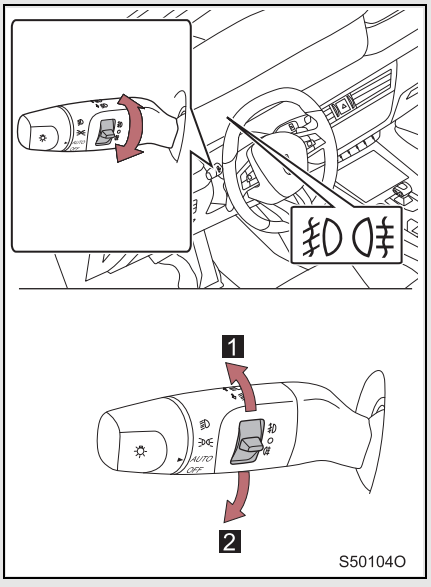

1 前雾灯点亮
2 前雾灯和后雾灯均点亮

■ **雾灯的使用条件**

发动机开关置于 “IG-ON”模式且前照灯开启。

■ **转角灯**

当车辆开启近光灯低速行驶时，驾驶员操作转向灯开关或操作方向盘转弯，相应侧前雾灯自动点亮，辅助驾驶员驾驶。挂入 R 挡时，驾驶员操作转向灯开关，车辆两侧的前雾灯同时点亮，提高倒车时的周边区域照明效果。

前风窗玻璃刮水器和清洗器

刮水器控制手柄在 AUTO 挡位时，如果光线雨量传感器检测到下雨，则刮水器将自动刮水。系统根据雨量和车速自动调节刮水器的刮水速度。

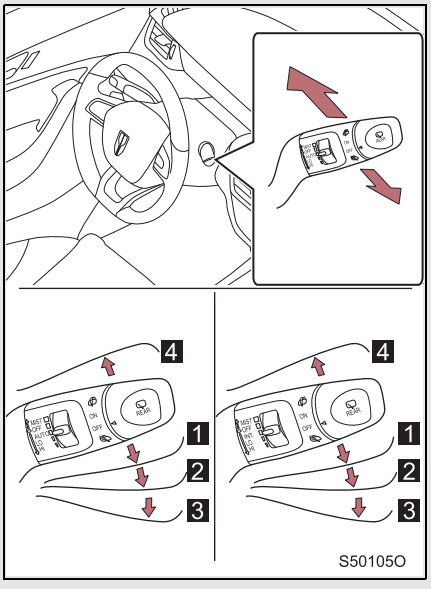

1 刮水 AUTO 挡 *— 根据雨量自动调节刮水速度。
（配备光线雨量传感器）
刮水 INT 挡 *— 间歇刮水。
（未配备光线雨量传感器）

2 刮水 LO 挡 — 低速刮水。

3 刮水 HI 挡 — 高速刮水。

4 刮水 MIST 挡 — 低速刮水 1 个循环。
当机舱盖开启时，即使扳动控制手柄，刮水器也不会工作。

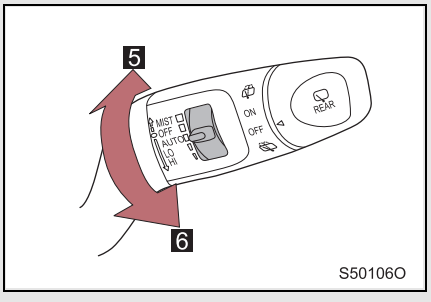

5 雨量感应灵敏度增大 / 刮水间隔时间变短。

6 雨量感应灵敏度减小 / 刮水间隔时间变长。

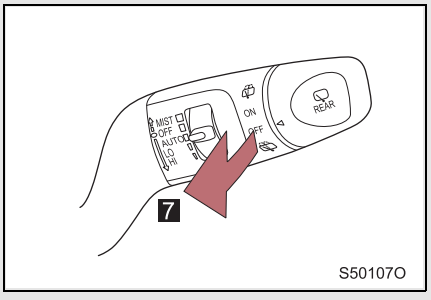

7 清洗 / 刮水操作。

后拉刮水控制手柄，可以清洗前风窗玻璃。

■ **前风窗玻璃刮水器和清洗器的工作条件**

发动机开关置于 “ IG-ON” 模式且机舱盖处于关闭状态。

■ **光线雨量传感器 ***

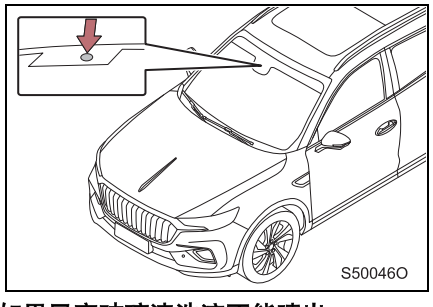

光线雨量传感器判断雨量大小。

■ **如果风窗玻璃清洗液不能喷出**

检查风窗玻璃清洗液罐内是否有清洗液。

检查并确认清洗器喷嘴未堵塞。

■ **如果前风窗玻璃刮水器刮片需要更换时**

- 可在音响系统的车辆设置中将刮水器设置至维修位置。 (参见 P.227)
- 关闭发动机开关，并在10s(秒)内将刮水器控制手柄切换至MIST 挡将刮水器设置至维修位置。
- 刮水器在维修位置时，打开发动机开关，操作刮水器控制手柄至 MIST 挡或在音响系统的车辆设置中将刮水器维修位置关闭，可以离开维修位置。

HS5_OM.book Page 143 Tuesday, November 17, 2020 2:33 PM

⚠ 警告

■ **在 AUTO 模式下使用前风窗玻璃刮水器的警告**

在 AUTO 模式下，如果触碰传感器、用力掰动内后视镜或前风窗玻璃受到强烈震动（例如：用力敲打前风窗玻璃），前风窗玻璃刮水器可能会意外工作。小心您的手指或其他任何东西不要被前风窗玻璃刮水器夹住。

■ **有关使用清洗液的注意事项**

天气寒冷时，前风窗玻璃变暖前请勿使用清洗液。清洗液可能会在前风窗玻璃上结冰，导致能见度降低。这可能引发事故，从而导致严重伤害甚至死亡。

■ **清洗液储液罐中只能使用风窗玻璃清洗液**

将散热器防冻剂用作清洗液是很危险的。如果将其喷在风窗玻璃上，则会弄脏风窗玻璃，妨碍您的视线并可能会引发事故。

■ **冰冻天气下，应使用混有防冻保护剂的风窗玻璃清洗液**

冰冻天气下，使用不含防冻保护剂的风窗玻璃清洗液是非常危险的。因为其可能会在风窗玻璃上冻结，妨碍您的视线，从而引发事故。此外，喷射清洗液前，确保使用除霜器对风窗玻璃进行充分加热。

■ **应及时更换刮水片**

使用磨损或脏污的刮水片将大大降低前方视野的清晰度，影响行车安全。因此，必须及时更换损坏或磨损的和不能正常清洁风窗玻璃的刮水片。

⚠ 注意

■ **前风窗玻璃处于干燥状态时**

请勿使用刮水器，否则可能损坏刮水器刮片。

■ **喷嘴不能喷出清洗液时**

如果长时间将刮水控制手柄向后拉并保持住，则可能导致清洗液泵损坏。

■ **喷嘴堵塞时**

请勿自行使用针或其他物体清除异物，否则将损坏喷嘴。

后风窗玻璃刮水器和清洗器

将后风窗玻璃刮水器控制手柄旋转至不同位置时，可操作刮水器和清洗器。

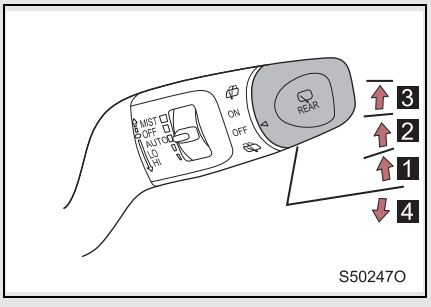

1 关闭。
2 后刮水器开启。
3 清洗操作。
释放控制手柄后，自动恢复刮水位置。
4 清洗 / 刮水操作。
释放控制手柄后，自动恢复关闭位置。

■ **后风窗玻璃刮水器和清洗器的工作条件**
发动机开关置于 “IG- ON”模式且行李箱盖处于关闭状态。

■ **R 挡位自动刮水**
前风窗玻璃刮水器工作时，换入 R 挡后，后风窗玻璃刮水器自动开启。

■ **如果风窗玻璃清洗液不能喷出**
检查风窗玻璃清洗液罐内是否有清洗液。检查并确认清洗器喷嘴未堵塞。

⚠ 警告

■ **禁止使用乙醇含量超过 10% 风窗玻璃清洗液**
在高温环境下，乙醇含量超过 10% 风窗玻璃清洗液会对尾部装饰灯产生腐蚀作用，导致尾部装饰灯开裂。

⚠ 注意

■ **后风窗玻璃处于干燥状态时**
请勿使用刮水器，否则可能损坏刮水器刮片。

■ **喷嘴不能喷出清洗液时**
如果长时间将刮水控制手柄旋转到清洗位置并保持住，则可能导致清洗液泵损坏。

■ **喷嘴堵塞时**
请勿自行使用针或其他物体清除异物，否则将损坏喷嘴。

打开燃油箱盖

执行以下步骤以打开燃油箱盖。

■ 添加燃油前

踩下制动踏板，置于 P 挡，施加驻车制动，关闭发动机开关，并确保所有车门和车窗已关闭。

■ 打开加油口盖

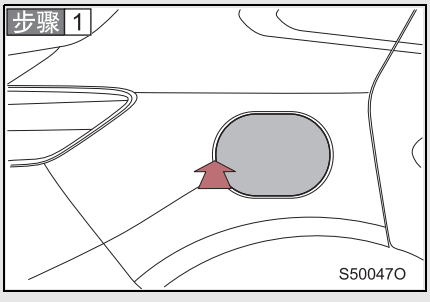

按下加油口盖并打开。

只有全车锁处于解锁状态时，才能打开加油口盖。

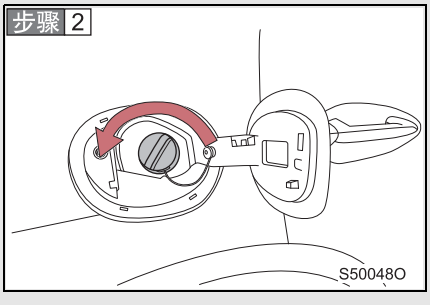

逆时针旋转以打开油箱盖。

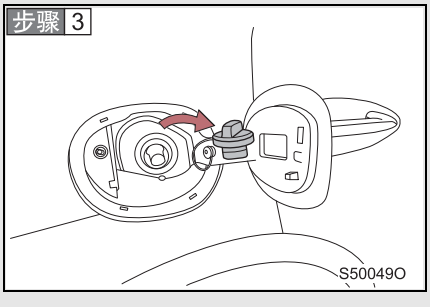

将油箱盖挂在加油口盖背面。

关闭油箱盖

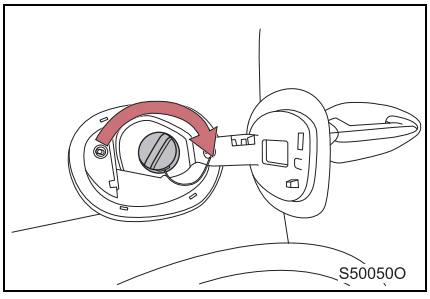

将油箱盖重新装回时，应一直拧至听见 “咔嗒”声为止。

■ **燃油类型**

仅使用 RON 95 及以上无铅汽油。

■ **燃油箱容量**

约 64L(公升)。

■ **加油口盖开启失效时**

如果因蓄电池电量不足或其他原因而导致加油口盖开启失效时，请联系中国一汽授权红旗经销商。

⚠ 警告

■ **添加燃油**

加油时应遵守下列注意事项：

- 在打开加油口盖、燃油箱盖之前，需要除去身体上可能携带的静电。当身体带电时，可能因放电火花导致燃油起火。
- 切勿让带有静电的人员接近打开的燃油箱。
- 在打开燃油箱盖时，抓紧后，慢慢拧开。当气温较高时，燃油箱内的压力较高，燃油蒸气有可能从油箱口喷出。当拧松燃油箱盖时，如果发出“噗”的声音，请不要继续打开燃油箱盖。在声音消失后，再慢慢打开。
- 加油时避免吸入燃油蒸气，因为燃油成分中含有有害物质。
- 加油时严禁吸烟或使用手机，否则可能引起火灾。
- 切勿触碰其他带静电的人员或物体，否则可能导致静电积聚而引燃燃油。
- 遵守加油站内公示的所有注意事项。

■ **更换燃油箱盖时的注意事项**

不要使用中国一汽原装燃油箱盖以外的产品，否则可能引起密封不良进而导致意外事故的发生。

⚠ 注意

■ **添加燃油**

添加燃油时，不要使其溢出，否则可能损坏车辆，例如导致排气系统工作异常、损坏燃油系统部件或车身漆面。

定速巡航控制 *

定速巡航后，无需使用加速踏板即可使车辆维持在设定的速度，设定的车速建议不超过 130km/h(公里 / 小时)。

定速巡航设定

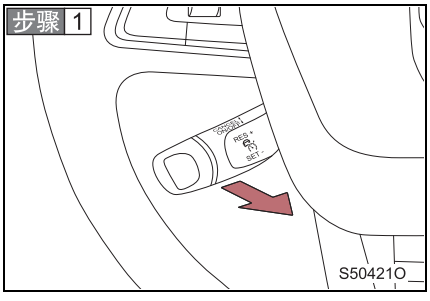

向后拉动巡航控制手柄置 “ON/OFF” 位置然后松开手柄以激活巡航控制。

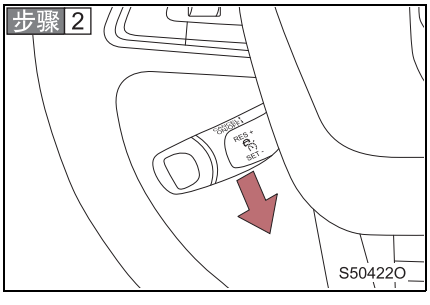

加速或减速至所需车速，向下拨动巡航控制手柄至 “SET-” 位置然后松开手柄，可以将当前车速设定为巡航车速。

HS5_OM.book Page 149 Tuesday, November 17, 2020 2:33 PM

■ 调节车速

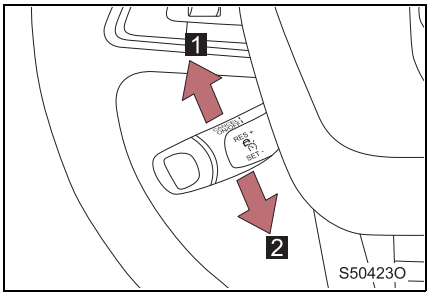

1 提高车速
短拨：拨动 1 次提高车速 5km/h（公里 / 小时）；
长拨：快速提高车速，松开手柄时组合仪表多功能显示屏显示的车速即为目标车速。

2 降低车速
短拨：拨动 1 次降低车速 5km/h（公里 / 小时）；
长拨：快速降低车速，松开手柄时组合仪表多功能显示屏显示的车速即为目标车速。

注：短拨时如果当前设定的车速不满足 5 的倍数，则调节时首先自动变为 5 的倍数。

取消和恢复定速巡航控制

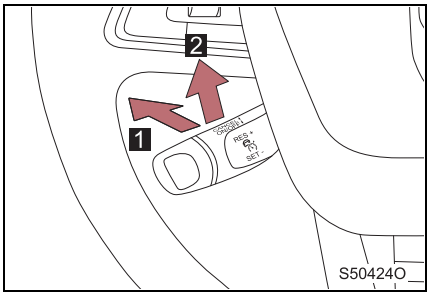

1 取消
向前推巡航控制手柄至“CANCEL”位置。
以下操作也会取消巡航控制：
• 踩下制动踏板。
• 挡位切换到 N 挡位。

2 恢复
要恢复巡航控制并返回设定速度时，向上推巡航控制手柄至“RES+”位置后松开即可。

■ **巡航控制的设定条件**

- 挡位处于 D 挡位。
- 车速大于 30 km/h(公里 / 小时)。

■ **暂停定速巡航的条件**

- 当车辆需要超车时，短时深踩加速踏板不超过1min(分钟)，暂停定速巡航，松开加速踏板后恢复巡航。

■ **如果巡航控制指示灯闪烁**

关闭定速巡航功能，然后重新激活该系统。如果巡航控制速度不能设定或巡航控制在激活后立即自行取消，则巡航控制系统可能存在故障。请您联系中国一汽授权红旗经销商检查车辆。

⚠ 警告

■ **设定巡航车速时，为保证行驶安全，建议不要超过 130km/h(公里 / 小时)，车辆高速行驶时使用巡航功能十分危险，建议驾驶员主动驾驶。**

■ **防止意外激活巡航控制**

不使用该功能时，将巡航控制功能关闭。

■ **调节车速时**

通过长按巡航控制手柄调节车速时，应谨慎驾驶。

■ **不宜使用巡航控制的情形**

为避免导致车辆失控和严重伤亡，下列任何情况下请勿使用定速巡航控制：

- 交通拥挤时
- 急转弯时
- 在蜿蜒道路上
- 在湿滑路面 (如积雨或冰雪路面) 上
- 在陡峭的山坡上，如下陡坡使用定速巡航，车速很有可能会超出定速巡航目标车速。

■ **驾驶员是车辆的最主要操控者，其对车辆的控制优先于定速巡航系统。即车辆处于定速巡航状态时，当驾驶员踩下加速踏板、制动踏板时，车辆的控制权将会交给驾驶员。**

■ **定速巡航系统仅是驾驶辅助系统，不要过度依赖其作用，必要时请谨慎驾驶。**

ACC 自适应巡航功能 *

ACC 自适应巡航功能可在 0~130km/h(公里 / 小时) 的车速范围内综合控制车速和与目标车辆的距离，从而减轻驾驶员的负担，增加驾驶舒适感。另外，根据前方是否存在行驶的车辆，系统还可以在定速巡航和跟车巡航之间自动切换。由于实际驾驶环境复杂，在某些情况下，驾驶员也可以根据需要随时干预车辆，主动操控车辆与目标车辆的距离，必要时 ACC 会通过声光报警提示驾驶员。

如果 ACC 自适应巡航系统检测到车距小于设定的随车距离时，车辆自动减速；如果前面车辆加速，或驶离车道，则车辆可以加速至设定的巡航速度。

自适应巡航设定



在音响系统的车辆设置中开启自适应巡航。

系统仅在车速为 0km/h(公里 / 小时) 且挡位置于 P 挡状态下，才可进行巡航模式设定。

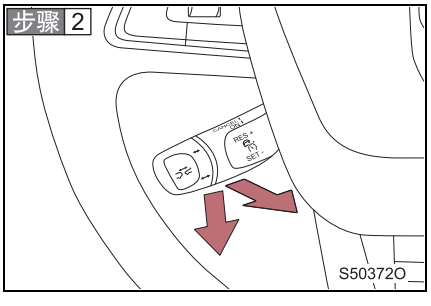

当组合仪表自适应巡航白色指示灯点亮时，加速或减速至所需车速，向下拨巡航控制手柄至“SET-”位置或向后拉动巡航控制手柄置“ON”位置然后松开手柄，自适应巡航绿色指示灯点亮，可以将当前车速设定为巡航车速。

■ 调节车速

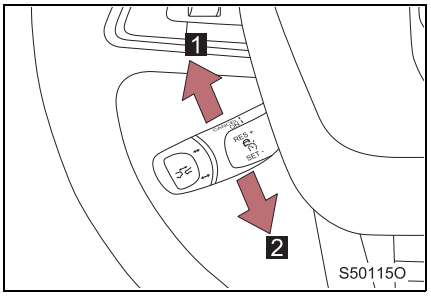

1 提高车速
短拨：拨动 1 次提高车速 5km/h (公里 / 小时)；
长拨：系统确认长拨有效后，将以 1km/h(公里 / 小时) 连续增加。

2 降低车速
短拨：拨动 1 次降低车速 5km/h (公里 / 小时)；
长拨：系统确认长拨有效后，将以 1km/h(公里 / 小时) 连续减小。

注：短拨时如果当前设定的车速不满足 5 的倍数，则调节时首先自动变为 5 的倍数。

■ 设定随车距离

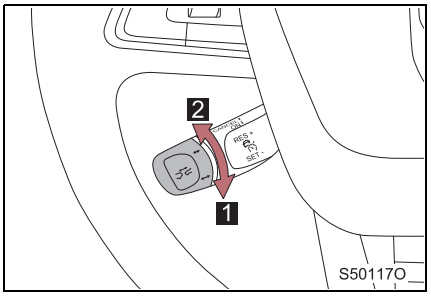

1 增大随车距离
2 减小随车距离
系统提供 4 种距离模式，每拨动 1 次控制手柄实现 1 种模式的切换。



1 设定的巡航车速
2 ACC 指示灯
白色：系统开启，满足设定条件，可进行巡航设定。
绿色：系统工作，进入巡航状态。
3 设定的随车距离
默认的随车距离为 “间距 4”。

取消和恢复自适应巡航控制

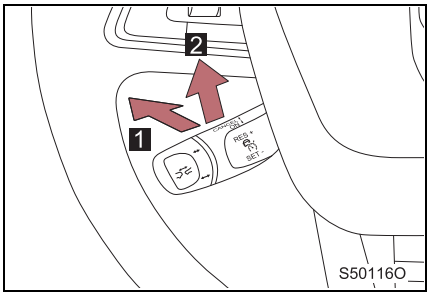

1 取消
踩下制动踏板或向前推巡航控制手柄至“CANCEL”位置然后松开以取消巡航控制。

2 恢复
要恢复巡航控制并返回设定速度，向上拨动控制手柄至 “RES+”位置后松开以恢复巡航控制。

■ ACC 自动减速时的噪音

ACC 在实施自动减速时，可能会产生噪音，这是正常现象。

■ 随车距离

随车距离默认情况下为 “间距 4”。

■ 巡航控制的设定条件

- ESC 功能开启。
- 关闭所有车门、机舱盖。
- 驾驶员系好安全带。
- 挡位处于 D 挡位。
- 驾驶员未踩下制动踏板。
- 先进驾驶辅助系统摄像头未被遮挡且无故障。
- 驾驶模式未处于雪地模式、越野模式。

■ 取消巡航的条件

- 操作巡航控制手柄至 “CANCEL”。
- 踩下制动踏板或施加电子驻车制动。
- 打开任一车门、机舱盖。
- 驾驶员解开安全带。
- 踩下加速踏板超过 1min(分钟)。
- 挡位切换到非 D 挡位时。
- ABS/TCS/ESC 激活。
- AEB/HDC/APA 功能激活。
- 驾驶模式切换至雪地模式、越野模式。
- 系统相关功能故障。

■ ACC 系统功能故障

当 ACC 系统故障报警时，请您联系中国一汽授权红旗经销商检查车辆。

■ **关闭发动机开关后**

关闭发动机开关后，已设定的巡航车速或随车距离会被删除。

■ **调整或校准 ACC 系统**

下列情况下请调整或校准 ACC，否则 ACC 可能无法正常工作：

- 前风窗玻璃损坏或更换。
- 拆装先进驾驶辅助系统摄像头单元。
- 车辆调整四轮定位后。

请您联系中国一汽授权红旗经销商。

⚠ 警告

■ **设定巡航车速时，为保证行驶安全，建议不要超过 130km/h(公里 / 小时)，车辆高速行驶时使用巡航功能十分危险，建议驾驶员主动驾驶。**

■ **防止意外激活 ACC 自适应巡航控制**

不使用该功能时，将巡航控制功能关闭。

■ **不宜使用 ACC 自适应巡航控制的情形**

为避免导致车辆失控和严重伤亡，下列任何情况下请勿使用巡航控制：

- 交通拥挤时。
- 路况较为复杂时。
- 急转弯时。
- 在蜿蜒道路上。
- 在湿滑路面 (如积雨或冰雪路面) 上。
- 在陡峭的山坡上。
- 车辆行驶前方有静止障碍物时。
- 雪、雨、冰、浓雾等天气时。
- 在夜间路面的照明不足时。

■ **驾驶员是车辆的最主要操控者，其对车辆的控制优先于 ACC 自适应巡航控制系统。即车辆处于自适应巡航状态时，当驾驶员踩下加速踏板、制动踏板时，车辆的控制权将会交给驾驶员，驾驶员必须一直保持对车辆的控制并且对车辆负有全部责任。**

■ **ACC 仅是一种驾驶辅助系统，必要时驾驶员应立即解除 ACC 功能，自行驾驶。使用 ACC 时，请必须遵守当地相关法规，并与当时的交通、道路及天气情况相适应。**

■ **前风窗玻璃不得改装或被任何辅助设备遮盖，否则 ACC 可能无法正常工作。**

■ **长时间离开驾驶座位时，务必关闭 ACC，避免误操作引发事故。**

■ **当本车跟随目标车辆行驶时，ACC 以控制随车距离为主，本车的实际车速可能低于设定的巡航车速。**

⚠ 警告

- 如果在ACC巡航控制期间，当出现本车与前车距离过近时(比如由于前车突然紧急制动)，系统会通过组合仪表向驾驶员发出声光报警提示，此时驾驶员应注意车距并接管车辆控制。
- 当驾驶员踩下加速踏板主动加速时，组合仪表多功能显示屏显示的巡航车速图标会闪烁，这是正常现象。
- 当车辆出入弯道、变换车道或前方车辆静止时， ACC 可能失去目标车辆或误识别目标车辆。
- ACC 不能探测到车辆除尾部以外的其他侧面、儿童、行人、动物或其他物体并为其施加制动，此时应谨慎驾驶。
- ACC 的制动能力有限，当前方车辆突然减速、停车或进入您的车道时，可能没有时间降低车速以避免与前方车辆的碰撞。在感觉危险的情况下，请主动踩下制动踏板刹车。
- 驾驶时始终需要集中全部注意力，应该时刻准备采取措施和施加制动。
- 驾驶员需依据前方车流量，当前天气状况(如雨雪等)，来调整跟车距离，对 ACC 系统进行合理设置。驾驶员需要在任何时候都保证在其视野范围内可使车辆减速到停止状态。
- ACC 只能识别安装合法牌照并且能够在公路上行驶的机动车(如轿车、卡车等)，如果前方车辆具有形状不规则，经过改装，被喷涂覆盖等特点则不能保证其识别效果，且无法保证对行人及狭窄车辆(如自行车、摩托车等)的识别，此时驾驶员应根据实际情况随时接管车辆。
- ACC 系统可能无法精确识别大型拖挂车，此时驾驶员应根据实际情况随时接管车辆。
- ACC 系统无法精确判断前方车道可通过宽度，因此，当本车行驶方向前方车道过窄，驾驶员感觉无法正常通过时，要立即通过刹车干预解除 ACC 系统，并自行控制车辆。
- 在较大坡道上不要使用自适应巡航控制。在较大坡道上，自适应巡航控制可能探测不到同一车道上的车辆。在较大坡道上，驾驶员通常需要自己控制车辆的加速和制动。如果施加了制动，则自适应巡航控制解除。
- 位于组合仪表上的前方车辆符号会在探测到同一条车道上同方向行驶的车辆时显示，如果此符号显示与驾驶员观察到的实际情况不符，则驾驶员有责任接管控制，并按照实际情况驾驶车辆。
- 如果把脚放置在加速踏板上，自适应巡航控制可能不会自动施加制动，从而导致与前方车辆发生碰撞，驾驶员需保持注意。

⚠ 警告

- 相邻车道的车辆驶入本车行驶方向前方时若未进入监控区，系统可能探测不到这些车辆，从而导致 ACC 反应滞后。驾驶员需密切关注相邻车道的车辆动作，必要时应主动干预。
- 如果前车突然制动(紧急停车)，ACC可能无法作出反应或对前车的反应过慢，从而导致制动过晚的风险。在这种情况下，驾驶员可能不会收到接管请求。驾驶员需保持注意，必要时进行主动干预。
- 当 ACC 跟随目标车辆停止时，可能因目标车辆被遮挡或行人通过等原因导致车辆突然起步。驾驶员需保持注意，必要时进行主动干预。

⚠ 注意

- ACC 会保持设定的随车距离跟随目标行驶，若目标车辆减速、停车，ACC 会控制本车自动减速、停车。
- 当目标车辆停车时间未超过 3s(秒) 而重新起车或驶离车道时，本车会在 ACC 控制下，自动起车。
- 当目标车辆停车时间超过 3s(秒) 但未超过 3min(分钟)，重新起车或驶离车道时，则本车组合仪表多功能显示屏会提示恢复巡航的信息，驾驶员可通过轻踩加速踏板或拨动巡航控制手柄至 “RES+” 恢复 ACC 功能，实现自动起车。此时，驾驶员应注意前方是否可以安全起车。
- 本车停止时间超过 3min(分钟) 时，ACC 会自动解除。
- ACC 并不能长时间使车辆处于刹停状态。不要在自适应巡航控制使车辆保持停止时离开车辆。在离开车辆前，务必将车辆置于 P 挡。
- 使用 ACC 自适应巡航控制过弯道时应注意以下事项：
  - 在急弯道中，自适应巡航控制可能会退出或进行限速。
  - 在弯道上，自适应巡航控制可能会对另一车道中的车辆做出反应，或可能没有时间对同一车道中的车辆做出反应，可能会与前方发生碰撞，或失去对车辆的控制，尤其在匝道内行驶时可能会由于弯道过大导致系统丢失目标从而加速。弯道上要格外注意，并做好必要时施加制动的准备，在弯道上行车时，选择适当的速度。
- 本车跟随前车经过有红绿灯的路口时，驾驶员应注意红绿灯变换，必要时应主动干预车辆，以免违反交通规则。
- 当本车处于浓雾、雨、雪等天气环境下，或先进驾驶辅助系统摄像头视窗区域存在霜冻、脏污印迹，或当本车朝向太阳 (或强光源) 方向行驶时，摄像头可能会由于 “视野受限” 而通过组合仪表报出 “先进驾驶辅助系统摄像头被遮挡，请清洁风窗玻璃” 提示，此时 ACC 无法工作。

SACC 高级巡航功能 *

SACC 高级巡航功能是在 ACC 自适应巡航功能基础上，不仅可进行巡航和跟车功能，还可通过先进驾驶辅助系统摄像头识别车道线，控制车辆沿本车道中心线行驶，提高驾驶的舒适性和安全性。

如果 SACC 高级巡航系统检测到车距小于设定的随车距离时，车辆自动减速；如果前面车辆加速，或驶离车道，则车辆可以加速至设定的巡航速度。

高级巡航设定

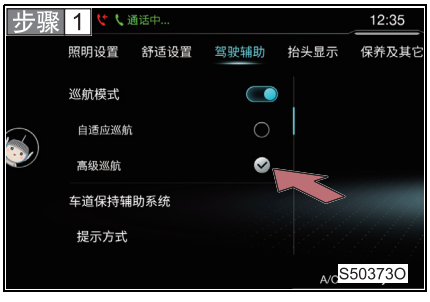

在音响系统的车辆设置中开启高级巡航。

系统仅在车速为 0km/h(公里/小时)且挡位置于 P 挡状态下，才可进行巡航模式设定。

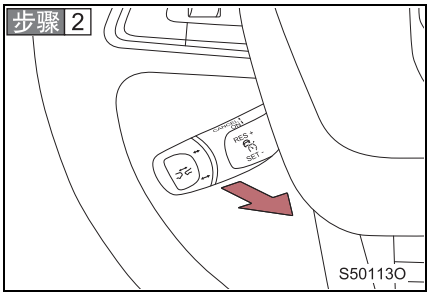

当组合仪表高级巡航白色指示灯点亮时，加速或减速至所需车速，连续两次向后拉动巡航控制手柄置“ON”位置然后松开手柄，高级巡航绿色指示灯点亮，可以将当前车速设定为巡航车速。

■ 调节车速

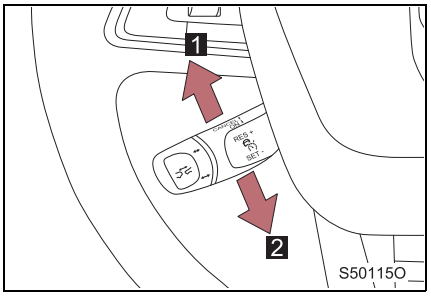

1 提高车速
短拨：拨动 1 次提高车速 5km/h (公里 / 小时)；
长拨：系统确认长拨有效后，将以 1km/h(公里 / 小时) 连续增加。

2 降低车速
短拨：拨动 1 次降低车速 5km/h (公里 / 小时)；
长拨：系统确认长拨有效后，将以 1km/h(公里 / 小时) 连续减小。

注：短拨时如果当前设定的车速不满足 5 的倍数，则调节时首先自动变为 5 的倍数。

■ 设定随车距离

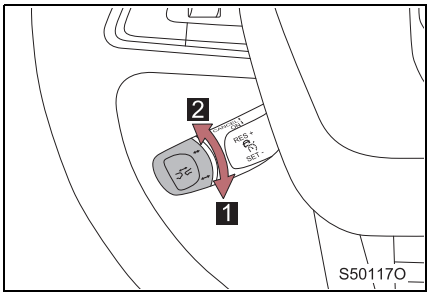

1 增大随车距离
2 减小随车距离
系统提供 4 种距离模式，每拨动 1 次控制手柄实现 1 种模式的切换。



1 设定的巡航车速
2 SACC 指示灯
(熄灭)(熄灭)：系统待机，不满足设定条件。
(熄灭)(白色)：系统开启，可进行自适应巡航设定。
(白色)(白色)：系统开启，可进行高级巡航设定。
(熄灭)(绿色)：系统工作，进入自适应巡航状态。
(绿色)(绿色)：系统工作，进入高级巡航状态。

3 设定的随车距离
默认的随车距离为 “间距 4”。

HS5_OM.book Page 159 Tuesday, November 17, 2020 2:33 PM

取消高级巡航控制

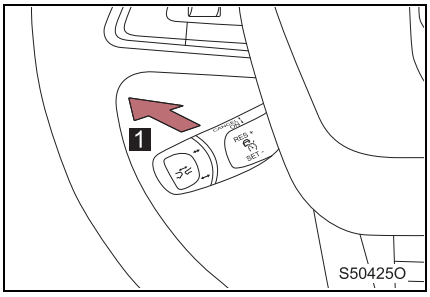

1 取消
踩下制动踏板或向前推巡航控制手柄至“CANCEL”位置然后松开以取消巡航控制。

■ **SACC 与 ACC 切换设置**

ACC 工作且满足 SACC 设定条件时，连续两次向后拉动巡航控制手柄置“ON”位置切换至 SACC 模式。

SACC 工作时，驾驶员操作方向盘或转向信号灯开关，自动切换至 ACC 模式。

SACC 工作时，摄像头无法识别前方车道线，自动切换至 ACC 模式。

SACC 工作时，突然出现过急弯道，自动切换至 ACC 模式。

SACC 工作时，摄像头检测到车道线过宽或过窄时，自动切换至 ACC 模式。

■ **SACC 自动减速时的噪音**

SACC 在实施自动减速时，可能会产生噪音，这是正常现象。

■ **随车距离**

随车距离默认情况下为 “间距 4”。

■ **高级巡航控制的设定条件**

- 音响系统中巡航模式设置为高级巡航。
- 关闭所有车门、机舱盖。
- 驾驶员系好安全带。
- 挡位处于 D 挡位。
- 驾驶员未踩下制动踏板。
- 先进驾驶辅助系统摄像头未被遮挡且无故障。
- 车道线清晰且符合国家标准要求。
- SACC/ESC/AEB/TCS/ABS/EPS/EMS 等功能无故障。
- HDC/APA 功能未激活。
- 驾驶模式未处于雪地模式、越野模式。

■ **暂停高级巡航的条件**

- 当车辆需要超车时，短时深踩加速踏板不超过1min(分钟)，松开加速踏板后恢复高级巡航。

■ **取消高级巡航的条件**

- 驾驶员操作巡航控制手柄至 “CANCEL”位置。
- 驾驶员踩下制动踏板或按压电子驻车制动按键。
- 打开任一车门、机舱盖。
- 驾驶员解开安全带。
- 系统判断双手离开方向盘一定时间。
- 驾驶员踩下加速踏板超过 1min(分钟)。
- 挡位切换到非 D 挡位时。
- ABS/TCS/ESC 激活。
- AEB/HDC/APA 功能激活。
- 驾驶模式切换至雪地模式、越野模式。
- 系统相关功能故障。

■ **SACC 系统功能故障**

当 SACC 系统故障报警时，请您联系中国一汽授权红旗经销商检查车辆。

■ **关闭发动机开关后**

关闭发动机开关后，已设定的巡航车速或随车距离会被删除。

■ **调整或校准 SACC 系统**

下列情况下请调整或校准 SACC，否则 SACC 可能无法正常工作：

- 前风窗玻璃损坏或更换。
- 拆装先进驾驶辅助系统摄像头单元。
- 车辆调整四轮定位后。

请您联系中国一汽授权红旗经销商。

⚠ 警告

■ **防止意外激活 SACC 高级巡航控制**

不使用该功能时，将巡航控制功能关闭。

■ **不宜使用 SACC 高级巡航控制的情形**

为避免导致车辆失控和严重伤亡，下列任何情况下请勿使用高级巡航控制：

- 交通拥挤时。
- 路况较为复杂时。
- 急转弯时。
- 在蜿蜒道路上。
- 在湿滑路面（如积雨或冰雪路面）上。
- 在陡峭的山坡上。
- 车辆行驶前方有静止障碍物时。
- 雪、雨、冰、浓雾等天气时。
- 在夜间路面的照明不足时。
- 车道线不清晰时。

■ **驾驶员是车辆的最主要操控者，其对车辆的控制优先于 SACC 高级巡航控制系统。即车辆处于高级巡航状态时，当驾驶员踩下加速踏板、制动踏板或操作方向盘时，车辆的控制权将会交给驾驶员，驾驶员必须一直保持对车辆的控制并且对车辆负有全部责任。**

■ **当行驶在修补后的沥青路面或光线反射较强的路面时，车辆可能偏离行驶车道，驾驶员需保持注意，必要时进行主动干预。**

■ **SACC 工作时，驾驶员双手应紧握方向盘，保证驾驶安全。**

■ **SACC 仅是一种驾驶辅助系统，必要时驾驶员应立即解除 SACC 功能，自行驾驶。使用 SACC 时，请必须遵守当地相关法规，并与当时的交通、道路及天气情况相适应。**

■ **前风窗玻璃不得改装或被任何辅助设备遮盖，否则SACC 可能无法正常工作。**

■ **长时间离开驾驶座位时，务必关闭 SACC，避免误操作引发事故。**

■ **当本车跟随目标车辆行驶时， SACC 以控制随车距离为主，本车的实际车速可能低于设定的巡航车速。**

■ **如果在 SACC 巡航控制期间，当出现本车与前车距离过近时（比如由于前车突然紧急制动），系统会通过组合仪表向驾驶员发出声光报警提示，此时驾驶员应注意车距并接管车辆控制。**

⚠ 警告

- 当驾驶员踩下加速踏板主动加速时，组合仪表多功能显示屏显示的巡航车速图标会闪烁，这是正常现象。
- 当车辆出入弯道、变换车道或前方车辆静止时， SACC 可能失去目标车辆或误识别目标车辆。
- SACC 不能探测到车辆除尾部以外的其他侧面、儿童、行人、动物或其他物体并为其施加制动，此时应谨慎驾驶。
- SACC 的制动能力有限，当前方车辆突然减速、停车或进入您的车道时，可能没有时间降低车速以避免与前方车辆的碰撞。在感觉危险的情况下，请主动踩下制动踏板刹车。
- 驾驶时始终需要集中全部注意力，应该时刻准备采取措施和施加制动。
- 驾驶员需依据前方车流量，当前天气状况（如雨雪等），来调整跟车距离，对 SACC 系统进行合理设置。驾驶员需要在任何时候都保证在其视野范围内可使车辆减速到停止状态。
- SACC 只能识别安装合法牌照并且能够在公路上行驶的机动车（如轿车、卡车等），如果前方车辆具有形状不规则，经过改装，被喷涂覆盖等特点则不能保证其识别效果，且无法保证对行人及狭窄车辆（如自行车、摩托车等）的识别，此时驾驶员应根据实际情况随时接管车辆。
- SACC系统可能无法精确识别大型拖挂车，此时驾驶员应根据实际情况随时接管车辆。
- SACC 系统无法精确判断前方车道可通过宽度，因此，当本车行驶方向前方车道过窄，驾驶员感觉无法正常通过时，要立即通过刹车干预解除 SACC 系统，并自行控制车辆。
- 在较大坡道上不要使用高级巡航控制。在较大坡道上，高级巡航控制可能探测不到同一车道上的车辆。在较大坡道上，驾驶员通常需要自己控制车辆的加速和制动。如果施加了制动，则高级巡航控制解除。
- 位于组合仪表上的前方车辆符号会在探测到同一条车道上同方向行驶的车辆时显示，如果此符号显示与驾驶员观察到的实际情况不符，则驾驶员有责任接管控制，并按照实际情况驾驶车辆。
- 如果把脚放置在加速踏板上，高级巡航控制可能不会自动施加制动，从而导致与前方车辆发生碰撞，驾驶员需保持注意。

⚠ 警告

- 相邻车道的车辆驶入本车行驶方向前方时若未进入监控区，系统可能探测不到这些车辆，从而导致 SACC 反应滞后。驾驶员需密切关注相邻车道的车辆动作，必要时应主动干预。
- 如果前车突然制动 (紧急停车)，SACC 可能无法作出反应或对前车的反应过慢，从而导致制动过晚的风险。在这种情况下，驾驶员可能不会收到接管请求。驾驶员需保持注意，必要时进行主动干预。
- 当SACC跟随目标车辆停止时，可能因目标车辆被遮挡或行人通过等原因导致车辆突然起步。驾驶员需保持注意，必要时进行主动干预。

⚠ 注意

- SACC 会保持设定的随车距离跟随目标行驶，若目标车辆减速、停车，SACC 会控制本车自动减速、停车。
- 当目标车辆停车时间未超过3s(秒)而重新起车或驶离车道时，本车会在SACC控制下，自动起车。
- 当目标车辆停车时间超过 3s(秒) 但未超过 3min(分钟)，重新起车或驶离车道时，则本车组合仪表多功能显示屏会提示恢复巡航的信息，驾驶员可通过轻踩加速踏板或拨动巡航控制手柄至“RES+”恢复 SACC 功能，实现自动起车。此时，驾驶员应注意前方是否可以安全起车。
- 本车停止时间超过 3min(分钟) 时，SACC 会自动解除。
- SACC并不能长时间使车辆处于刹停状态。不要在高级巡航控制使车辆保持停止时离开车辆。在离开车辆前，务必将车辆置于 P 挡。
- 使用 SACC 高级巡航控制过弯道时应注意以下事项：
  - 在急弯道中，高级巡航控制可能会退出或进行限速。
  - 在弯道上，高级巡航控制可能会对另一车道中的车辆做出反应，或可能没有时间对同一车道中的车辆做出反应，可能会与前方发生碰撞，或失去对车辆的控制，尤其在匝道内行驶时可能会由于弯道过大导致系统丢失目标从而加速。弯道上要格外注意，并做好必要时施加制动的准备，在弯道上行车时，选择适当的速度。
  - 在弯道中，道路半径过小可能会影响高级巡航系统对车道线的判断。在弯道上行驶时，请谨慎驾驶。
- 本车跟随前车经过有红绿灯的路口时，驾驶员应注意红绿灯变换，必要时应主动干预车辆，以免违反交通规则。
- 当本车处于浓雾、雨、雪等天气环境下，或先进驾驶辅助系统摄像头视窗区域存在霜冻、脏污印迹，或当本车朝向太阳 (或强光源) 方向行驶时，摄像头可能会由于“视野受限”而通过组合仪表报出 “先进驾驶辅助系统摄像头被遮挡，请清洁风窗玻璃”提示，此时 SACC 无法工作。

前后泊车雷达

前后泊车雷达系统由控制器和超声波传感器组成，超声波传感器可测量车辆与障碍物之间的距离，根据进入探测区域障碍物的距离变化，音响扬声器以不同频率鸣响，同时音响多媒体显示屏会显示障碍物的距离和方位信息。在使用该系统时，务必留意周围区域。

■ 传感器类型

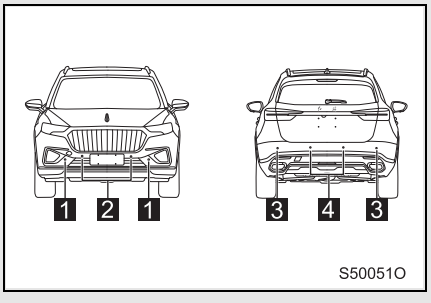

1 前部侧雷达传感器
2 前部中央雷达传感器
3 后部侧雷达传感器
4 后部中央雷达传感器

■ 开启和关闭泊车雷达

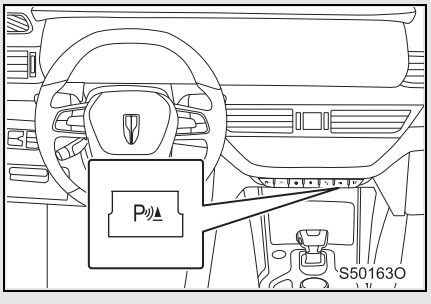

当车速低于 10km/h (公里 / 小时) 时，按下雷达 / 影像开关按键，按键上的指示灯点亮，泊车雷达开启；再次按下雷达 / 影像开关按键，按键上的指示灯熄灭，泊车雷达关闭。

- **将挡位切换至 R 挡，泊车雷达系统开启，配备倒车影像的车辆，此时按下泊车 / 影像开关可以关闭泊车雷达系统。**
- **系统开启后，挡位置于 R 挡时，当车速高于 15 km/h (公里 / 小时) 时，系统退出工作，配备倒车影像系统的车辆，当车速低于 10 km/h (公里 / 小时) 时，泊车雷达系统再次工作；挡位置于 D 挡时，当车速高于 15 km/h (公里 / 小时) 时，系统退出工作且不自动恢复。**

显示

■ 检测到有障碍物时



当雷达传感器检测到障碍物时，根据障碍物的位置和距障碍物的距离，多媒体显示屏画面上显示图像。

缓行区、警示区和危险区分别采用绿色、黄色和红色显示。

障碍物距离报警

检测到障碍物时，传感器所对应的色块将持续点亮。

■ 雷达传感器泊车缓行区信息显示

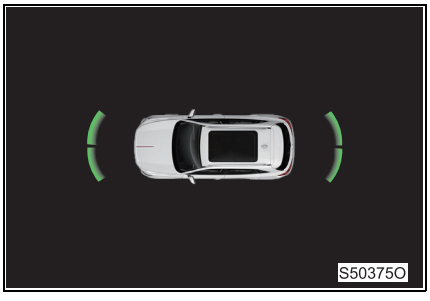

前部

障碍物的距离 90~120cm(厘米)

后部

障碍物的距离 90~150cm(厘米)

如果检测到障碍物在此范围内，则多媒体显示屏上显示绿色指示条且扬声器鸣响，警示驾驶员。

■ 侧雷达传感器泊车警示区信息显示

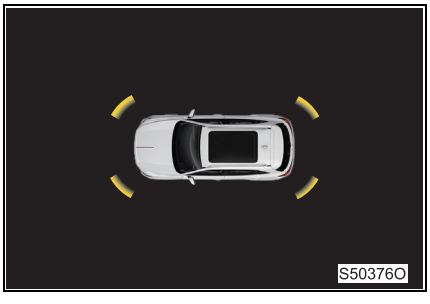

障碍物的距离 40~60cm (厘米)

如果检测到障碍物在此范围内，则多媒体显示屏上显示黄色指示条且扬声器鸣响，警示驾驶员。

■ 中央雷达传感器泊车警示区信息显示



障碍物的距离 40~90cm (厘米)

如果检测到障碍物在此范围内，则多媒体显示屏上显示黄色指示条且扬声器鸣响，警示驾驶员。

■ 雷达传感器泊车危险区信息显示

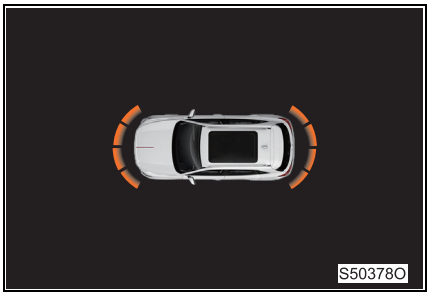

障碍物的距离 1~40cm (厘米)

如果检测到障碍物在此范围内，则多媒体显示屏上显示红色指示条且扬声器长鸣，警示驾驶员。

传感器检测的最远距离

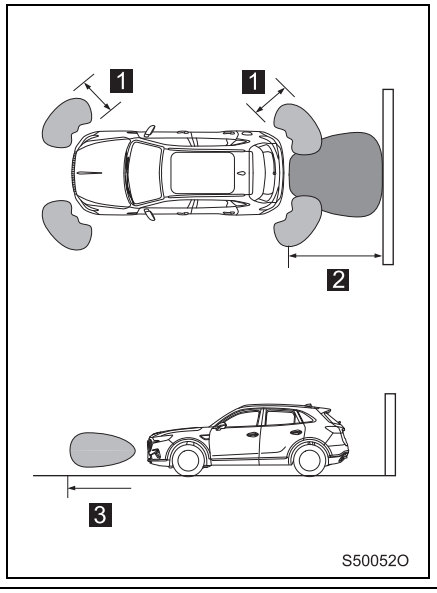

1 约 60cm(厘米)
2 约 150cm(厘米)
3 约 120cm(厘米)
图中显示了雷达传感器检测的最远距离。(注意，雷达传感器检测不到离车辆极其近的障碍物。)
根据障碍物形状的不同，雷达传感器的检测范围可能会有变化。

传感器检测信息

- 某些车辆状况和周围环境可能影响传感器正确检测障碍物的能力。如：
  - 传感器上有污垢、积雪或结冰。
  - 传感器被遮盖。
  - 车辆明显侧倾。
  - 在特别颠簸的道路、斜坡、碎石路面或草地上。
  - 由于车辆喇叭声、摩托车引擎声、大型车辆的气制动声或其他会产生超声波的强烈噪声，车辆附近十分嘈杂。
  - 附近有另一装备泊车辅助传感器的车辆，并且该车的传感器正在工作。
  - 车辆装备了翼子板天线杆或无线天线。
  - 车辆安装了牵引环。
  - 保险杠或传感器受到强烈冲击。
  - 车辆正在接近一个较高或曲折的路缘。
  - 在烈日或严寒天气中。

  除上列情形之外，交通标志和其他物体有时可能因其自身形状的原因被传感器判断为比其实际距离更近。

- 障碍物的形状可能妨碍传感器对其进行检测，尤其要注意以下障碍物。
  - 电线、栅栏、绳索等。
  - 棉花、积雪和其他吸收无线电波的材料。
  - 有尖锐棱角的物体。
  - 低矮障碍物。
  - 上部朝外伸向您车辆方向的高障碍物。

■ 扬声器声音警示

- 单方向检测到障碍物

  同时检测到两个或两个以上障碍物时，扬声器根据距离最近的障碍物做出反应，障碍物出现在前方则前扬声器进行报警，反之则后扬声器进行报警。
- 前后系统皆检测到障碍物

  前后系统皆检测到障碍物，则前后扬声器同时报警。
- 扬声器声音警示关闭

  雷达系统处于工作状态时，当系统探测到障碍物距离的相对位置不再发生变化时 (障碍物所在位置为非危险区)，系统 10s(秒) 后将关闭声音警示，只有图像警示；若系统探测到障碍物的距离再次发生变化，声音警示再次开始鸣响。

⚠ 警告

■ 使用前后泊车雷达的警告

为避免引发事故，请遵守下列注意事项：

- 在传感器工作范围以内，请勿加装任何物品。
- 泊车雷达系统仅是驾驶辅助系统，不要过度依赖其作用，请谨慎驾驶。必要时，应主动干预车辆，以免发生危险。
- 当车速过快时，系统会退出工作，驾驶员应谨慎驾驶。

⚠ 注意

■ 洗车时请注意

请勿对着传感器部位用水或蒸汽冲洗。否则可能导致传感器发生故障。

倒车影像系统 *

倒车时 (例如泊车)，倒车影像系统通过音响多媒体显示屏显示车辆后方视野图像来辅助驾驶员。

激活和解除倒车影像系统

■ 激活

进入倒车影像系统有两种方法：

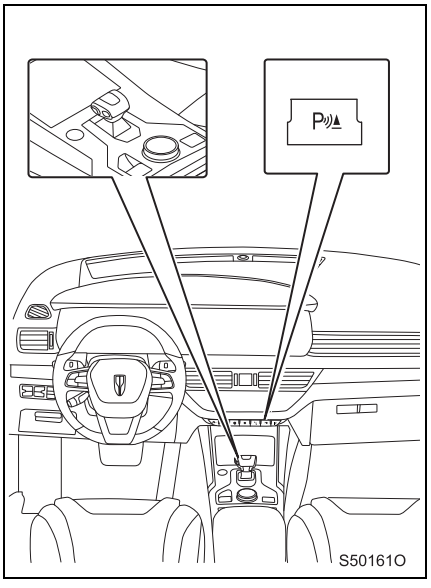

方法一：挡位置于 R 挡，激活倒车影像系统。

方法二：车速小于 15km/h(公里 / 小时) 时，按下雷达 / 影像开关按键，激活倒车影像系统。

■ 解除

当通过 R 挡激活倒车影像时，将挡位置于 D 挡位，车速超过 15km/h (公里 / 小时)，退出倒车影像系统。

当通过雷达 / 影像开关按键激活倒车影像时，再次按下雷达 / 影像开关按键退出倒车影像系统。

倒车信息显示

通过画面显示辅助驾驶员完成泊车，根据车辆角度不同，动态调整泊车导向线。

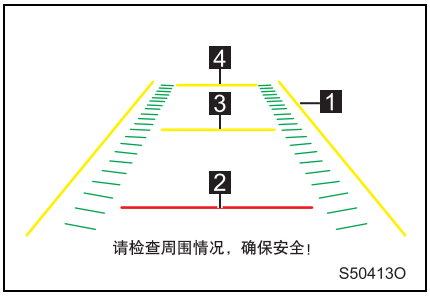

1 泊车导向线
表示随方向盘转动的预计车辆轨迹线。

2 距离导向线 (红色)
表示距离保险杠后沿 50cm(厘米) 的距离线。

3 距离导向线 (黄色)
表示距离保险杠后沿 150cm(厘米) 的距离线。

4 距离导向线 (黄色)
表示距离保险杠后沿250cm(厘米)的距离线。

倒车摄像头

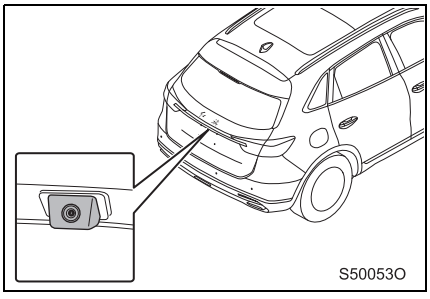

倒车摄像头位于图示位置。

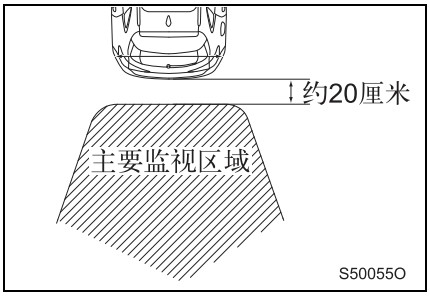

摄像头可监视的区域有限。画面上不显示保险杠拐角附近 (约 20 cm (厘米)以内)或保险杠下方的物体。

画面上显示的区域可能会随车辆方向或路况变化。

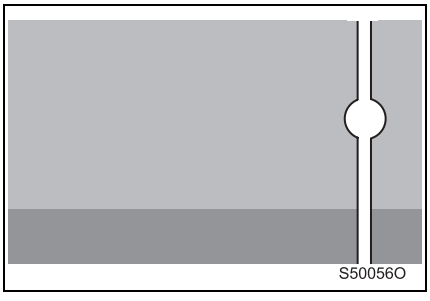

如果倒车摄像头接受到强光 (例如：车身所反射的阳光)，则可能会产生倒车摄像头所特有的拖影效应 *1。

*1：用倒车摄像头传送图像时，光源看似有一道上下延伸的垂直条纹。

显示画面与实际道路之间的差异

■ 即使看起来泊车导向线与停车位的左右分界线之间的距离相同，但实际上可能并不同，务必目视检查。

■ 即使看起来泊车导向线与停车位的分界线平行，但实际上可能并不平行，务必目视检查。

●停车场上仅有一条线将停车场隔开时，即使显示屏上看似泊车导向线延伸引导线和停车位右侧（左侧）平行，实际上它们可能不平行。

■ 距离导向线提供平坦路面的距离引导。在下列任一情况下，距离导向线与道路上的实际距离 / 路径之间会存在一定误差。

●车辆后方的地面陡然上升 / 下降时，距离导向线与车辆的显示距离比实际距离更近 / 更远。同样，泊车导向线与道路上的实际距离 / 路径之间会存在一定误差。

●由于乘员人数或载重分配，车辆任何部分下沉时，显示屏上的导向线与道路上的实际距离 / 路径之间会存在一定误差。

●接近三维物体时，显示屏上显示的物体(如车辆)和平面(如路面)之间的距离与实际距离不同。

●泊车导向线根据平面(如路面)显示。使用泊车导向线不能判定三维物体(如车辆）的位置。
如上述情况，车辆看起来并不会碰撞到泊车导向线外显示的卡车。但是，卡车宽度的延伸线实际上位于泊车导向线上。因此若根据泊车导向线倒车，车辆会碰撞到卡车。
同样，泊车导向线穿过物体或障碍物附近时，请务必目视检查车辆后方及周围区域情况。

⚠ 警告

■ **倒车影像系统仅是驾驶辅助系统，请不要过分依赖其作用。**

请务必小心驾驶并目视确认车辆后方及周围的情况。仅通过观察显示屏进行倒车是非常危险的，这可能会导致发生事故或碰撞到物体。倒车影像系统仅是一种倒车可视辅助系统。显示屏上的影像可能与实际情况有所不同。

■ **使用倒车影像系统时**

请遵守下列注意事项以避免导致严重的人员伤害甚至死亡。

- 倒车时切勿仅依靠倒车影像系统。
- 务必目视检查并通过后视镜检查以确认所选定的路径通畅。
- 物体和平面之间的显示距离不同于实际距离。
- 行李箱盖未完全关闭时，请勿使用本系统。

■ **影响倒车影像系统的情况**

- 如果车辆后部受到碰撞，则摄像头位置和安装角度可能改变。请您联系中国一汽授权红旗经销商检查车辆。
- 如果温度急剧变化，例如在寒冷天气下车辆被泼上热水，则可能导致此系统不能正常工作。
- 如果摄像头变脏，则不能传送清晰图像。用水冲洗并用软布擦净。如果摄像头非常脏，则用中性清洁剂清洗并擦净。
- 系统温度较低时，显示的图像可能会变暗，移动的图像可能会轻微失真。
- 不宜使用倒车影像系统的情况
  - 在结冰、光滑或积雪的路面上。
  - 使用轮胎防滑链或应急备胎时。
  - 在不平坦或不平直的道路上，例如在拐弯处或斜坡上。
- 如果更换轮胎，则显示屏上显示的引导线位置可能有偏差。更换轮胎时，请咨询中国一汽授权红旗经销商。
- 根据车辆情况（乘员人数、行李数量等），显示屏上显示的引导线位置可能会有变化。操作前，请务必目视检查车辆后面和周围情况。

全景影像系统 *

全景影像系统通过音响系统显示屏显示，便于驾驶员清楚查看并了解到车辆周边状况，同时对障碍物的相对方位和距离做出判断，实现安全轻松泊车。

本节中使用的画面图像仅作为示例，可能与车辆上实际显示的图像有所不同。

激活和解除全景影像系统

■ 激活

进入全景影像系统共有两种方法：

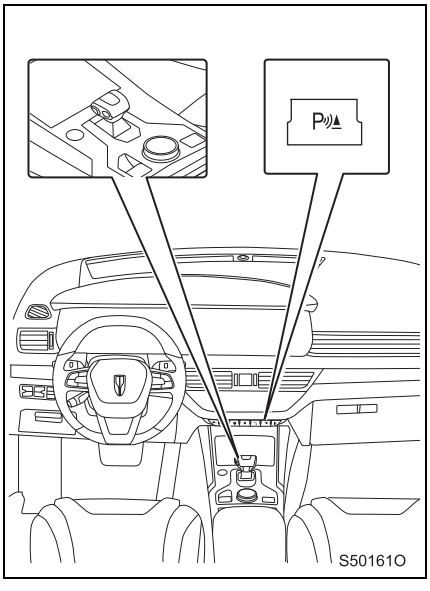

方法一：挡位置于 R 挡，激活全景影像系统。

方法二：车速小于 15km/h(公里 / 小时) 时，按下雷达 / 影像开关按键，激活全景影像系统。

■ 解除

当通过 R 挡激活全景影像时，将挡位置于 D 挡位，车速超过 15km/h (公里 / 小时)，退出全景影像系统。

当通过雷达 / 影像开关按键激活全景影像时，再次按下雷达 / 影像开关按键或触按屏幕按键 ⇦ 退出全景影像系统。

全景影像系统画面模式

全景影像系统有多种画面模式，驾驶员可根据需要选择相应模式。



1 大鸟瞰视图
将主视图和小鸟瞰视图切换为大鸟瞰视图。

2 前视图
展示前视图和小鸟瞰视图。

3 后视图
展示后视图和小鸟瞰视图。

4 左视图
展示左视图和小鸟瞰视图。

5 右视图
展示右视图和小鸟瞰视图。

6 3D view
展示车辆周围立体 360° 影像，可进行拖拽显示角度。

7 Rim
前、后视图模式下可选，选择后展示左视图、右视图和小鸟瞰视图。

8 宽视图
前、后视图模式下可选，选择后将主视图和小鸟瞰视图切换为广角视图，能看到近 180° 的画面。

9 轨迹线
选择后将显示泊车辅助线。

10 MOD(移动物体侦测)
前、后视图模式下可选，开启后可检测本车前后 3m(米)，左右 3m (米)范围内的动态物体，在宽视图模式下，可检测本车前后3m(米)，左右 6m(米) 的动态物体。

当开启转向灯信号时，画面模式自动转换为相应的左右视图和小鸟瞰视图，当转向灯信号关闭后，恢复为之前所选的画面模式。

泊车辅助线

通过画面显示辅助驾驶员完成泊车，根据车辆角度不同，动态调整泊车导向线。

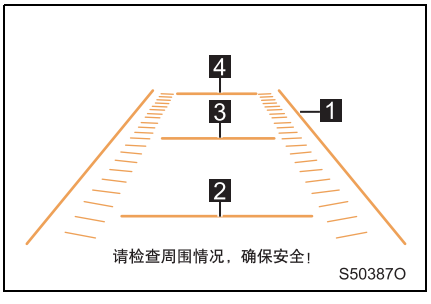

1 泊车导向线
表示随方向盘转动的预计车辆轨迹线。

2 距离导向线
表示距离保险杠后沿 50cm(厘米) 的距离线。

3 距离导向线
表示距离保险杠后沿150cm(厘米) 的距离线。

4 距离导向线
表示距离保险杠后沿300cm(厘米) 的距离线。

全景摄像头

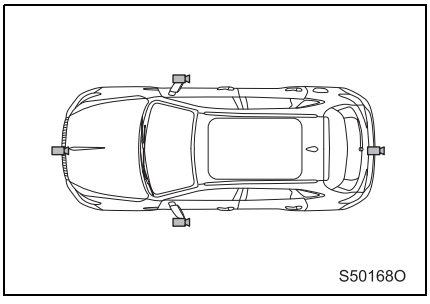
S50168O

全景摄像头分别安装在前格栅，行李箱盖，左右外后视镜处。

若以上部件开启或折叠，能够引起画面的拼接失败，当以上部件开启或折叠时，在显示屏上会有相应提示标识，当摄像头无法正常传输影像时，相应区域用黑色提示。

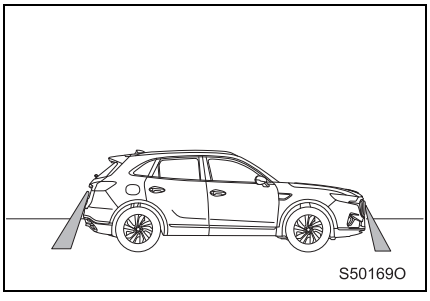
S50169O

摄像头可监视的区域有限。画面上不显示保险杠拐角附近或保险杠下方的物体。

画面上显示的区域可能会随车辆方向或路况变化。

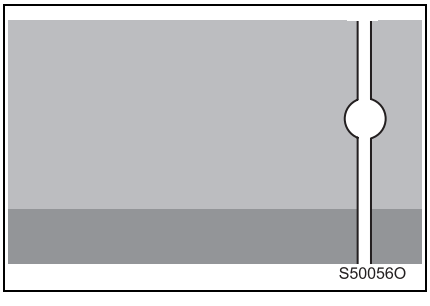
S50056O

如果摄像头接受到强光 (例如：车身所反射的阳光)，则可能会产生摄像头所特有的拖影效应 *1。

*1：用摄像头传送图像时，光源看似有一道上下延伸的垂直条纹。

⚠ 警告

■ **全景影像系统仅是驾驶辅助系统，请不要过分依赖其作用。**

请务必小心驾驶并目视确认车辆周围的情况。仅通过观察显示屏进行倒车是非常危险的，这可能会导致发生事故或碰撞到物体。全景影像系统仅是一种可视辅助系统。显示屏上的影像可能与实际情况有所不同。

■ **使用全景影像系统时**

请遵守下列注意事项以避免导致严重的人员伤害甚至死亡。

- 倒车时切勿仅依靠全景影像系统。
- 务必目视检查并通过后视镜检查以确认所选定的路径通畅。
- 物体和平面之间的显示距离不同于实际距离。
- 全景影像的鸟瞰视图只能显示近处的物体，摄像头不会显示视野之外的物体。
- MOD 检测功能只检测低速移动物体，存在漏检可能性，在驾驶过程中保持警惕。
- 摄像头无法正常工作时，请勿使用本系统。

■ **影响全景影像系统的情况**

- 如果车辆受到碰撞，则摄像头位置和安装角度可能改变。请您联系中国一汽授权红旗经销商检查车辆。
- 如果温度急剧变化，例如在寒冷天气下车辆被泼上热水，则可能导致此系统不能正常工作。
- 如果摄像头变脏，则不能传送清晰图像。用水冲洗并用软布擦净。如果摄像头非常脏，则用中性清洁剂清洗并擦净。
- 系统温度较低时，显示的图像可能会变暗，移动的图像可能会轻微失真。
- 雨、雪、雾及能见度低的情况下，摄像头成像可能不清晰。
- 不宜使用全景影像系统的情况
  - 在结冰、光滑或积雪的路面上。
  - 使用轮胎防滑链或应急备胎时。
  - 在不平坦或不平直的道路上，例如在拐弯处或斜坡上。
- 如果更换轮胎，则显示屏上显示的引导线位置可能有偏差。更换轮胎时，请咨询中国一汽授权红旗经销商。
- 根据车辆情况（乘员人数、行李数量等），显示屏上显示的引导线位置可能会有变化。操作前，请务必目视检查车辆后面和周围情况。

TPMS 胎压监测系统

胎压监测系统能够监测和查看轮胎气压，在压力低于限值时自动报警。

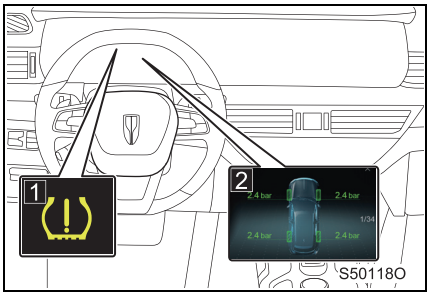

1 轮胎气压异常/系统故障报警灯
2 胎压信息

系统工作情况

车辆状态	报警
轮胎气压异常时	系统故障报警灯报警提示
胎压监测系统不工作时	系统故障报警灯点亮，同时以文字形式提示 “胎压监测功能失效！”

■ 胎压传感器匹配

更换轮胎或轮胎换位后需要对胎压监测系统进行配置，请联系中国一汽授权红旗经销商。

⚠ 警告

■ **胎压监测 (TPMS) 系统注意事项**

- 该系统不能防止轮胎漏气和爆胎，其主要功能是在监测到轮胎压力值低于某个设定值后给予报警。
- 在冬季时，应及时调整轮胎压力。因为冬季气温下降，轮胎压力值可能会降低或降低到报警值以下，当轮胎压力值降低到报警值以下时，会导致报警。

■ **胎压监测 (TPMS) 系统不能正常工作的情况**

该系统可依据轮胎的微妙变化作出判断，以下情况有时不能正常工作。

- 四个轮胎非同一尺寸、同一厂家、同一品牌及同一花纹，或安装磨损程度有明显差异的轮胎时 (冬季轮胎同样)。
- 使用应急轮胎、雪地轮胎及安装轮胎防滑链时。
- 安装气压明显高于指定气压的轮胎，或因爆胎(破裂) 造成气压急速下降时。

■ **更换轮胎时**

更换轮胎或轮胎换位时，请务必对该装置进行调整，否则该装置可能不能正常工作。

LDW / LKA 车道保持辅助系统 *

车道保持辅助系统能够在车速高于 60km/h(公里 / 小时) 时检测驾驶员状态和车辆行驶状态，当系统判断驾驶员的非主观意图 (如：聊天、走神、操作音响系统等) 造成车辆偏离车道时，系统将发出报警或报警加纠偏提示，防止危险及违章发生。

■ LDW 车道偏离预警

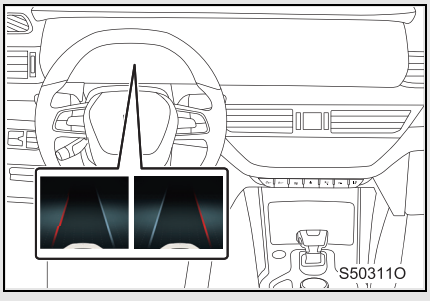

当系统判断车辆偏离车道时，相应侧边线变红色并闪烁，同时发出警示音。

■ LKA 车道保持辅助

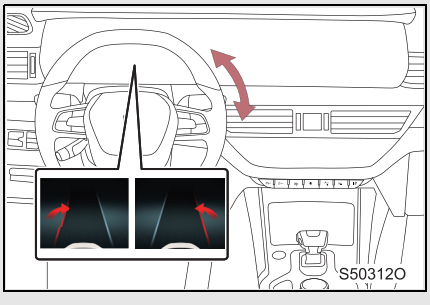

当系统判断车辆偏离车道时，相应侧边线变红色并闪烁，同时发出警示音，方向盘自动纠偏。

■ 系统开启 / 关闭

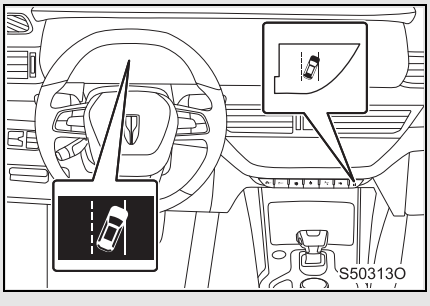

按下 LDW/LKA 开关按键，系统开启，同时组合仪表上指示灯（白色）点亮；再次按下 LDW/LKA 开关按键，系统关闭，组合仪表指示灯熄灭。

当系统开启，本车车速高于 60km/h(公里 / 小时)，且系统识别到有效的车道线时，组合仪表上的车道保持辅助指示灯 (绿色) 点亮。

■ LDW / LKA 车道保持辅助系统设置
可在音响系统的车辆设置中设置车道保持辅助系统的报警方式，可选择报警方式为仅报警 (LDW) 或警告 + 转向纠偏 (LKA) 两种模式，同时可设置车道偏离灵敏度。 (参见 P.225)

■ **车道保持辅助系统的工作条件：**
- 速度高于 60 km/h(公里 / 小时) 。
- 车道线清晰且符合国家标准要求。
- 系统摄像头未被遮挡。

■ **在下列情况下，即使本车发生车道偏离，系统也会抑制报警：**
- 驾驶员操作方向盘转弯时。
- 本车一直压着车道线行驶。
- 前一次警示 3s(秒) 内。
- 在驾驶员操作转向信号灯开关的有效期间，抑制该侧的车道偏离警示；并在转向信号灯开关回位后的 3s(秒) 内，同样抑制该侧的车道偏离警示。

■ **在下列情况下，即使本车发生车道偏离，系统也不会自动纠正：**
- 驾驶员操作转向灯、方向盘时。
- 道路单侧或双侧道线消失时。

■ **以下情况车道保持辅助系统可能无法正常工作：**
- 在前风窗玻璃上的雪、冰或灰尘污渍挡住摄像头时。
- 大雾、大雨或大雪等能见度较低的天气。
- 道路被车辆或其它障碍物覆盖。
- 道路宽度过窄或弯道曲率过大。
- 系统摄像头视线被遮挡时。
- 迎向强光行驶时。
- 车道线分流、汇流或施工区域等复杂车道线情况。
- 路面有桥梁拉锁或树木阴影时可能会造成误识别。
- 夜晚光线较暗或车道线模糊时。
- 车速低于 60km/h(公里 / 小时)。
- 车道线不符合国家标准要求。
- 车辆外部环境亮度突然变化，如进入隧道。

■ **当更换先进驾驶辅助系统摄像头单元、前风窗玻璃或车辆四轮定位后，系统需要重新标定，否则无法正常工作。请您联系中国一汽授权红旗经销商。**

⚠ 警告

- **LDW/LKA 仅是驾驶辅助系统，不要过度依赖，驾驶员必须谨慎驾驶。**
- **道路和环境因素可能导致系统不能正常工作时，请停止使用该系统。**
- **为避免干扰驾驶员，在不满足车道保持辅助系统激活条件时，系统不会报警。**
- **未正确标定的车道保持辅助系统，可能误识别其他车道，甚至引发事故。**
- **车道保持辅助系统能识别具有一定对比度的车道线、路缘，对于模糊，污损车道线可能会识别不准或无法识别，对于路面一些色差对比度大的车痕、水印或阴影，可能会有误识别。**

DSM 驾驶员状态监测系统 *

驾驶员状态监测系统通过分析车辆在车道内的运动情况推定驾驶员状态（如：疲劳），根据驾驶员的状态，给出预警，提醒驾驶员目前状态不适合驾驶，需要休息。

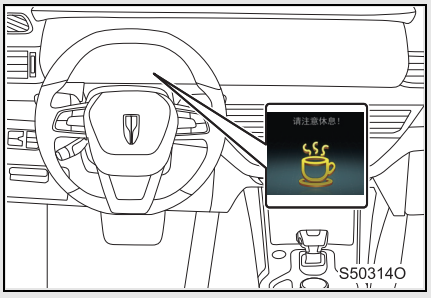

开启LDW / LKA 车道保持辅助系统后，驾驶员状态监测系统自动开启。

关闭LDW / LKA 车道保持辅助系统后，驾驶员状态监测系统自动关闭。

当系统判定驾驶员目前可能处于比较轻的异常驾驶状态时，组合仪表多功能显示区将给出预警图标。

当系统判定驾驶员目前可能处于比较严重的异常驾驶状态时，不仅给出预警图标，而且发出声音报警。

■ **当更换先进驾驶辅助系统摄像头单元、前风窗玻璃或车辆四轮定位后，系统需要重新标定，否则无法正常工作。请您联系中国一汽授权红旗经销商。**

⚠ 警告

- **驾驶员状态监测系统仅是驾驶辅助系统，只能针对驾驶员异常驾驶状态给出报警提醒，不能直接干预车辆，驾驶员必须参考预警提醒，自行操控方向盘，确保本车正常行驶。**
- **由于道路和环境因素，可能导致驾驶员状态监测系统不能正常判断驾驶员异常驾驶状态，驾驶员必须遵守交通法规及根据自身情况，及时停车休息，保证行驶安全。**
- **未正确标定的驾驶员状态监测系统，可能造成误判，甚至引发事故。**

FCW 前碰撞预警系统 *

系统通过本车与目标车辆的相对距离，相对速度，相对加速度，自动判断碰撞风险等级，如果满足条件，系统将发出警报。

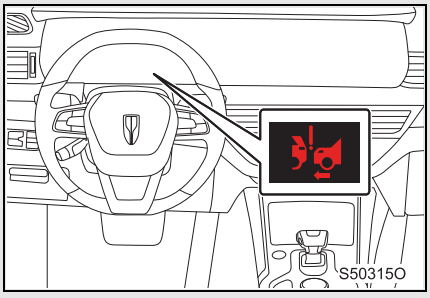

当系统判断可能发生碰撞时，仪表显示报警信息，并通过扬声器 / 仪表发出警报音。

针对车辆目标，当碰撞风险升级，系统会发出类似于点刹效果的制动警告提示。

■ FCW 前碰撞预警开启 / 关闭

可在音响系统的车辆设置中设置前碰撞预警系统的开启与关闭。
(参见 P.225)

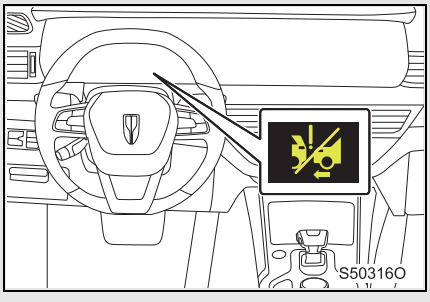

当系统关闭时，组合仪表将显示前碰撞预警系统关闭指示灯。

■ 当更换先进驾驶辅助系统摄像头单元、前风窗玻璃或车辆四轮定位后，系统需要重新标定，否则无法正常工作。请您联系中国一汽授权红旗经销商。

⚠ 警告

- 为保证驾乘安全，车内乘员务必系好安全带！
- FCW 仅是驾驶辅助系统，不要过度依赖 FCW，驾驶员必须谨慎驾驶。
- FCW 仅对碰撞危险给出预警，驾驶员必须自行操控制动踏板或方向盘以防碰撞。
- FCW 可能无法识别外观特殊的改装车辆或装饰过的车辆。
- FCW 系统通过识别车辆尾部来获取车辆信息，所以不会对逆向来车和前方横向穿越车辆做出报警提示。
- 在复杂交通情况下，可能导致 FCW 系统对车辆的识别不及时，造成报警的滞后。
- 在弯曲道路、山坡道路或异常颠簸的道路上，系统可能无法探测到前方车辆，驾驶员必须谨慎驾驶。
- FCW 系统是一个报警系统，但无法在所有情况下检测到车辆。例如：车辆尾部被严重遮挡、车辆形状奇怪（如超载的运输树木的车辆）、车辆尾部严重损毁等情况的车辆。
- FCW 可能无法识别行人或自行车等窄小物体。
- 雨、雪、冰、雾或灰尘挡住传感器时，可能导致系统性能下降或失效，驾驶员必须谨慎驾驶。
- 前风窗玻璃不得改装或被任何辅助设备遮盖，否则可能导致 FCW 性能下降或失效。
- 摄像头因碰撞而移位，则可能导致 FCW 功能下降或出现故障，请驾驶员及时校准 FCW 系统。
- 切勿使用未正确校准的 FCW 系统。
- 对于强烈逆光、路面反光、环境照明不足等场景， FCW 系统可能无法正常工作，驾驶员请谨慎驾驶。
- 如果前车的底盘很高，或者货物从车后突出，请注意可能发生危险情况。
- FCW 可能无法识别骑行者等目标。

⚠ 注意

- 为避免系统误报警而干扰驾驶员，下列情况将不会报警：
  - 前风窗玻璃损坏或更换。
  - 车速小于 8km/h（公里 / 小时）。
  - 前一次预警后 3s（秒）内。
  - 驾驶员操作方向盘转速过快或者转角过大。
  - 驾驶员猛踩加速踏板导致踏板位置很大。

AEB 主动紧急制动系统 *

AEB 主动紧急制动系统的工作范围为 8km/h(公里 / 小时)~80km/h (公里 / 小时)，当车辆遇到紧急情况可能与前车发生碰撞时，如果驾驶员没有及时进行紧急制动或紧急转向避险等操作时，那么系统将辅助驾驶员对车辆施加制动力以避免或减轻碰撞的伤害。

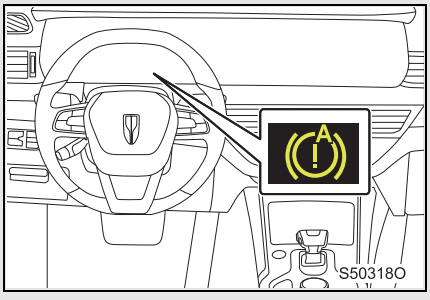

当 AEB 功能起作用时，仪表显示报警信息，并通过扬声器 / 仪表发出警报音。

■ AEB 主动紧急制动开启 / 关闭

可在音响系统的车辆设置中设置主动紧急制动系统的开启与关闭。(参见 P.225)

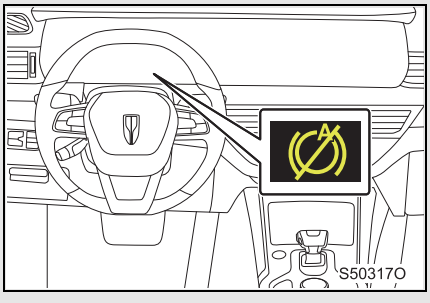

当系统关闭时，组合仪表将显示主动紧急制动系统关闭指示灯。

系统默认开启。

■ 当更换先进驾驶辅助系统摄像头单元、前风窗玻璃或车辆四轮定位后，系统需要重新标定，否则无法正常工作。请您联系中国一汽授权红旗经销商。

⚠ 警告

- 为保证驾乘安全，车内乘员务必系好安全带。
- AEB 仅是驾驶辅助系统，不要过度依赖 AEB，驾驶员必须谨慎驾驶。
- AEB 可能无法识别外观特殊的改装车辆或装饰过的车辆。
- 在弯曲道路、山坡道路或异常颠簸的道路上，系统可能无法探测到前方车辆，驾驶员必须谨慎驾驶。
- AEB 可能无法识别骑行者等目标。
- 电子稳定控制系统处于关闭或故障状态时，AEB 系统的制动功能不会被激活。
- 如果下大雪或下雨，系统可能无法正常工作。
- 对于强烈逆光、路面反光、环境照明不足等场景， AEB 系统可能无法正常工作，驾驶员请谨慎驾驶。
- 如果牵引另一辆车或拖车，请关闭 AEB 系统。在牵引条件下控制制动器时，车辆的安全性会恶化。
- 如果前车的底盘很高，或者货物从车后突出，请注意可能发生危险情况。
- 前风窗玻璃不得改装或被任何辅助设备遮盖，否则可能导致 AEB 性能下降或失效！
- 摄像头因碰撞而移位，则可能导致 AEB 功能下降或出现故障，请驾驶员及时校准 AEB 系统。
- 切勿使用未正确校准的 AEB 系统。
- AEB 系统通过识别车辆尾部来获取车辆信息，所以该系统不会对逆向来车和前方横向穿越车辆做出报警提示。
- AEB 系统是一个辅助系统，但无法在所有情况下检测到车辆。例如：车辆尾部被严重遮挡、车辆形状奇怪（如超载的运输树木的车辆）、车辆尾部严重损毁等情况的车辆。
- 车辆行驶在弯道中时， AEB 可能无法准确判断本车行驶方向内静止物体的状态，因此系统可能不会进行主动紧急制动辅助。
- AEB 系统并不是在所有环境下都可以帮助驾驶员，因此驾驶员不可完全依赖该系统，必须集中精力观察路况以保证行驶安全。
- AEB 系统是一个主动辅助安全系统，但不能完全保证在任何情况下与前方车辆避撞。驾驶员需要对如何驾驶以及如何避免危险情况发生负责。在紧急情况发生时，驾驶员应尽可能及时地进行制动。
- 若 AEB 系统激活，当刹停车辆后，驾驶员需及时接管车辆，以免车辆再次起步，造成溜车。

⚠ 注意

■ **为避免系统误报警而干扰驾驶员，下列情况将不会报警：**
- 车速小于 8km/h(公里 / 小时)。
- 前一次预警后 20s(秒) 内。

■ **AEB 系统触发后，若满足以下任一条件，AEB 系统将被打断，即刻停止制动行为：**
- 驾驶员操作方向盘转速过快或者转角过大。
- 驾驶员猛踩加速踏板导致踏板位置很大。
- 速度降低超过阈值 45km/h(公里 / 小时)， AEB 停止制动行为。

■ **在满足以下任一条件时， AEB 系统将不会被触发，意在让驾驶员自己控制车辆，不去打扰驾驶员：**
- ESC/TCS/ABS 功能激活。
- 挡位处于 R 挡。
- 任意车门未关闭。
- 机舱盖未关闭。
- 驾驶员解开安全带。
- 自动泊车功能开启。
- 前一次预警后 20s(秒) 内。
- 车速小于约 8km/h(公里 / 小时)。
- 驾驶员操作方向盘转速过快或者转角过大。
- 驾驶员猛踩加速踏板导致踏板位置很大。

BSD 盲区探测系统 *

系统具有盲区探测、变道辅助、倒车侧向警示功能，为驾驶员行车时提供辅助。

盲区探测及变道辅助

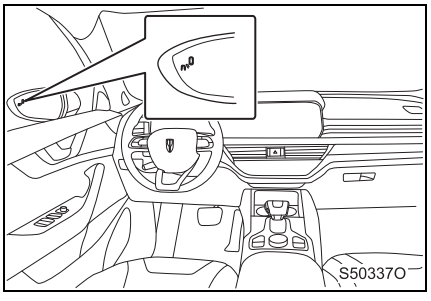

当挡位置于 D 挡且车速大于 30km/h(公里 / 小时) 时，如果侧后方车辆在本车后方 7m(米) 盲区或者 7~70m(米) 区间满足碰撞条件，点亮相应侧外后视镜警示指示灯。若此时开启相应侧转向信号灯开关，则警示指示灯闪烁，提示驾驶员此时变换车道存在危险。

倒车侧向警示

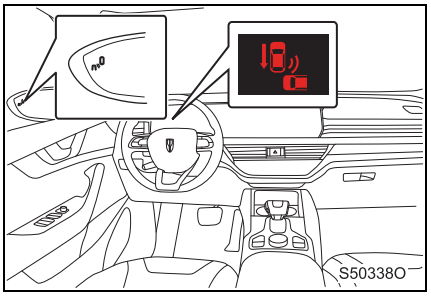

当挡位置于 R 挡且车速在 0~10 km/h(公里 / 小时) 时，如果车辆后方存在横向行驶车辆，相应侧后视镜内指示灯点亮，组合仪表显示报警图标，同时相应侧扬声器发出警示音，提示驾驶员注意横向车辆。

BSD 盲区探测系统开启 / 关闭

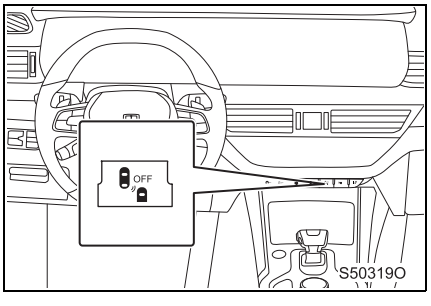

按下盲区探测关闭按键，按键指示灯点亮，盲区探测系统关闭。再次按下盲区探测关闭按键，指示灯熄灭，盲区探测系统开启。

若系统故障时，盲区探测系统为关闭状态，通过开关无法开启。

■ **以下情况可能不会激活盲区探测和换道辅助功能报警或者延迟报警：**
- 在陡坡上行驶时。
- 穿越山顶或山道时。
- 行驶车道和相邻车道存在高度差时。
- 转弯半径较小。
- 长期在覆盖有白雪的道路上行驶。
- 雷达传感器附近聚集大量雪或冰。

■ **以下情况下可能会提早或扩大盲区探测和换道辅助功能报警：**
- 两条车道过窄，隔车道会发生报警。
- 长期靠近车辆侧方有固定障碍物道路上 (如隧道墙壁，高架桥水泥隔离栏，金属广告牌等) 行驶。

■ **以下情况倒车侧向警示功能可能无法报警或者扩大报警范围：**
- 车辆倾斜停放。
- 倒车车速超过 10km/h(公里 / 小时)。
- 后保险杠雷达传感器附近聚集大量雪或冰。
- 目标车辆在检测区域内车速、偏航角不停发生变化。
- 有车辆直接从后方靠近本车辆。

⚠ 注意

- **驻车时注意不要磕碰后保险杠，否则可能使保险杠里的传感器移位或损坏，并因此造成系统自动关闭或影响系统功能。**
- **为保证系统正常工作，保险杠里的传感器必须保持清洁，且不得被其它物品遮盖。**
- **后保险杠只允许喷涂本公司认可的油漆。喷涂其它种类油漆可能导致盲区探测系统功能受限或系统故障。**
- **如盲区探测未正常进行工作，应立即关闭系统，并与中国一汽授权红旗经销商联系检修。**
- **对盲区探测系统维修后，需要进行标定，详细信息请联系中国一汽授权红旗经销商。**
- **盲区探测系统不会对盲区内的行人、动物、自行车等目标进行报警。**
- **盲区探测系统仅起到辅助提醒作用，不能完全避免盲区内车辆碰撞，变换车道前，请务必查看后视镜、向后扫视并使用转向灯。**
- **盲区探测系统在特殊工况下，如阴湿天气、车速过高等条件下，可能会导致系统出现误报或漏报现象，属于正常现象。**
- **当车辆后方盲区探测雷达被遮挡时，将导致系统无法工作，需及时清理。**
- **盲区探测系统受物理规律和系统条件限制，在某些行驶状况下可能无法正确识别交通状况。如以下情况：**
  - 在急转弯车道时。
  - 在宽度不同的行车道时。
  - 在山区起伏道路时。
  - 在恶劣天气状况时。
  - 在路边有某些特殊建筑处，如较高或错落的公路护栏。

⚠ 警告

- **在牵引车或者后装有附件(如自行托架)时，关闭雷达检测系统，否则，将阻挡雷达发射出的无线电波，导致系统不正常工作。**
- **盲区探测系统的智能技术不能违背物理学规律，并有其一定的系统局限性，只能在系统极限范围内工作。故驾驶员仍须集中精力观察道路及交通状况，谨防引发事故。**
  - 务必根据当时的能见度、天气状况、道路及交通状况调整车速及与前车之间的安全距离。
  - 行驶时务必双手始终握住方向盘，随时准备实施转向。
  - 务必关注车外后视镜指示灯和组合仪表多功能显示屏显示信息，并按指示内容正确操控。
  - 盲区探测系统可能会对特定的路边建筑（如较高或偏置的护栏）产生反应，并因此产生错误报警。
  - 应时刻注意车辆行驶路况及周围状况。
  - 当传感器脏污或损坏时，切勿使用盲区探测系统，在此情况下系统功能可能受影响。
  - 阳光直射时，可能导致车外后视镜中可视视野受限。
  - 行驶时务必严格按警报灯 / 指示灯及相关文本信息的说明进行操作，否则，极易引发事故，造成严重的人员伤害。

TSR 道路交通标志识别系统 *

道路交通标志识别系统在车辆行驶过程中能够准确识别车辆前方的限速标志牌和取消限速标志牌。

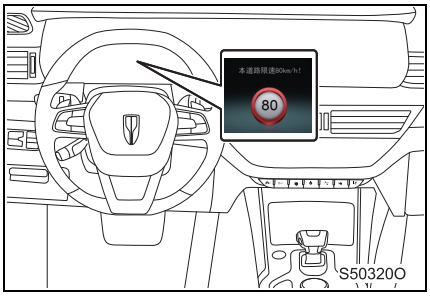

当系统识别到限速标志牌时，如果车速低于限速值，组合仪表及信息显示屏仅通过指示灯显示当前限速要求；如果车速高于限速值，组合仪表及信息显示屏通过声音 / 图标 / 文字信息等方式对驾驶员进行超速提醒。

当系统识别到取消限速标志牌时，组合仪表指示灯熄灭，取消限速提醒。

TSR 道路交通标志识别系统开启 / 关闭

可在音响系统的车辆设置中设置道路交通标志识别系统的开启与关闭。(参见 P.225)

■ **在下列情况下，系统将取消本次限速报警：**

- 车辆驶过限速牌一定距离。
- 在转弯前先开启转向灯，然后进行转弯。
- 在低速情况下进行掉头。

■ **调整或校准 TSR 系统**

下列情况下请调整或校准 TSR 系统，否则 TSR 系统可能无法正常工作：

- 前风窗玻璃损坏或更换。
- 车辆四轮定位后。
- 更换先进驾驶辅助系统摄像头单元。

如需校准请您联系中国一汽授权红旗经销商。

HS5 OM.book Page 195 Tuesday, November 17, 2020 2:33 PM

⚠ 警告

- **TSR 仅是驾驶辅助系统，不要过度依赖 TSR，驾驶员必须谨慎驾驶。**
- **如果下大雪或下雨，系统可能无法正常工作。**
- **对于强烈逆光、路面反光、环境照明不足等场景，TSR 可能无法正常工作，驾驶员请谨慎驾驶。**
- **前风窗玻璃不得改装或被任何辅助设备遮盖，否则可能导致 TSR 性能下降或失效。**
- **摄像头因碰撞而移位，则可能导致TSR功能下降或出现故障，请驾驶员及时校准 TSR 系统。**
- **当标志牌没有采用符合法规规定的样式，或没有被放置在符合法规规定的位置时，系统将无法正常识别。**

怠速起停系统

怠速起停系统是指在短暂停车时，根据驾驶操作及系统需求控制发动机怠速起动和停止的系统。

怠速起停系统开启 / 关闭

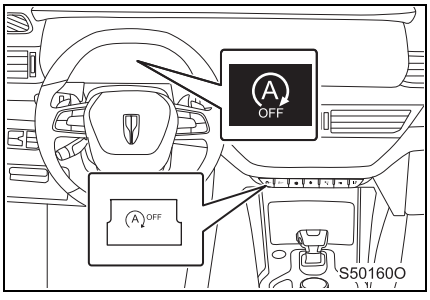

按下怠速起停系统关闭按键，组合仪表怠速起停关闭指示灯点亮，怠速起停系统关闭；再次按下怠速起停系统关闭按键，指示灯熄灭，怠速起停系统开启。

系统默认开启。

■ 如果在停车时按下怠速起停系统关闭按键

- 通过怠速起停系统停止发动机时，按下怠速起停系统关闭按键将重新起动发动机。同时怠速起停系统关闭，组合仪表多功能显示屏上的指示灯点亮。
- 当怠速起停系统关闭状态下，按下怠速起停系统关闭按键将恢复怠速起停系统，不会停止发动机。同时怠速起停系统开启。

怠速起停系统工作过程

■ 停止发动机

- 车辆处于 D 挡行驶，驾驶员踩下制动踏板至车速为零，保持制动，发动机自动停机。组合仪表多功能显示屏上的指示灯点亮。
- 车辆处于D挡行驶，驾驶员踩下制动踏板至车速为零，将挡位由D挡切换至P/N 挡，保持制动，发动机自动停机。组合仪表多功能显示屏上的指示灯点亮。
- 车辆处于D挡行驶，驾驶员踩下制动踏板至车速为零，将挡位由D挡切换至P 挡，松开制动，发动机自动停机。组合仪表多功能显示屏上的指示灯点亮。
- 车辆处于 D 挡行驶，驾驶员踩下制动踏板至车速为零，EPB/AUTO HOLD 起作用时，发动机自动停机。组合仪表多功能显示屏上的指示灯点亮。

■ 起动发动机

- 车辆处于 D/N 挡停机，保持制动的情况下，松开制动踏板，发动机自动起动。
- 车辆处于 P 挡停机，再次踩下制动踏板或加速踏板，发动机自动起动。
- 当 EPB/AUTO HOLD 激活时，再次踩下制动踏板或加速踏板，发动机自动起动。
- 挡位换至 R 挡后，发动机自动起动。
- 转动方向盘时，发动机可能自动起动。
- 启动空调或前风窗强制除霜 / 除雾功能，发动机可能自动起动。

怠速起停系统指示灯

- 当组合仪表多功能显示屏上的怠速起停工作指示灯 (绿色) 点亮时，表示怠速起停系统开启且工作。
- 当组合仪表多功能显示屏上的怠速起停受限指示灯 (白色) 点亮时，表示怠速起停系统开启但不满足工作条件。
- 当组合仪表多功能显示屏上的怠速起停故障指示灯 (黄色) 点亮时，表示怠速起停系统有故障。

怠速起停系统工作条件

■ 怠速起停系统工作条件

- 发动机自动停机

满足以下所有条件，发动机自动停机：

- 车辆无怠速起停系统相关故障。
- 起停功能处于开启状态。
- 驾驶员侧车门关闭。
- 驾驶员侧安全带系紧。
- 机舱盖关闭。
- 空调舒适系统满足要求。
- 自动泊车系统未介入。
- 蓄电池性能良好且电量充足。
- 车辆当前工况满足怠速起停设定条件。
- 挡位置于非 R 挡。
- 方向盘转角不宜过大。
- 驾驶模式处于舒适或经济模式。

●发动机自动起动的前提条件

满足以下所有条件，发动机自动起动：

- 车辆无怠速起停系统相关故障。
- 驾驶员侧车门关闭。
- 机舱盖关闭。
- 驾驶员侧安全带系紧。

●发动机再次自行起动，无须驾驶员操作 (满足其中任一条件)

- 蓄电池状态不满足条件。
- 制动真空度不足。

⚠ 警告

■ 怠速起停系统工作时

- 怠速起停系统停止发动机时，请勿离开车辆。由于发动机自动起动功能，可能会发生意外事故。
- 车辆放置在通风不良的场所时，请勿使用怠速起停系统停止发动机。由于发动机自动起动功能，发动机可能会重新起动，导致废气聚集并进入车内，从而可能严重危害身体健康甚至导致死亡。
- 为保证安全，需要保证车门关闭、驾驶员安全带扣紧、机舱盖关闭、方向盘回正，否则不能激活怠速起停，不能进入自动停机或自动起机。
- 为防止极度拥堵情况下跟车频繁起停，停机后车速需要大于 5km/h(公里 / 小时) 才能再次激活起停。
- 在怠速停机状态下，若系统检测到相关条件不满足，即使驾驶员不触发制动踏板，发动机也有可能自动起动。
- 在怠速停机状态下，驾驶员进行解开安全带或打开车门等操作，而且有触发制动踏板的操作，此时仪表会提示需要手动起动发动机，这时需要驾驶员恢复这些操作或通过发动机开关手动起动车辆。

■ 为保证车辆驾驶性、舒适性以及对车辆各系统的保护，激活怠速起停会有很多前提条件，比如电池电量或温度过低、空调系统不适宜、发动机水温过低、海拔过高、非舒适或经济驾驶模式、坡度过大、制动真空度过低、变速箱温度过高、相关系统故障等，都会禁止起停。制动停止车辆后，若因以上条件不能停机，仪表上会显示起停受限符号。所以驾驶过程中不必在意是否停机，怠速起停系统已经综合驾驶性、安全性、舒适性各方面因素，全方位保驾护航。

HS5_OM.book Page 199 Tuesday, November 17, 2020 2:33 PM

⚠ 注意

- **发动机自动停机后，按下发动机开关，此时车辆无法起动。**
- **车辆处于怠速停机状态时，如果发生以下情况则起停功能终止，此时如果驾驶员触发起机操作，则仪表显示提醒驾驶员手动起动发动机。**
  - 机舱盖打开或变速器发出禁止起机信号。
  - 安全带打开且车门打开。
  - 安全带打开一段时间后未系紧或车门打开一段时间后未关闭。
- **空调系统处于以下任意状态时将禁止怠速起停系统进入激活状态：**
  - 空调系统处于除霜 / 除雾工作状态。
  - 车内温度未达到目标舒适温度区间。
  - 室外温度过高或者过低。
- **变速器发出起停禁止信号时将禁止怠速起停系统进入激活状态。**
  - 防止停机后起动时，传动链结合造成的窜车风险。
- **驾驶员是车辆的最主要操控者，怠速起停系统仅是驾驶辅助系统，驾驶员请依据实际路况，自行操控车辆，谨慎驾驶。**

APA 自动泊车系统 *

自动泊车通过超声波及摄像头测量道路两侧的车位长度，选定适合的车位后进行自动控制车辆进行泊车，并将车辆停靠在选定的车位中。自动泊车系统包括自动泊入和自动泊出。通过多媒体显示屏进行选择操作。

使用自动泊车功能前，务必请先查看本章节描述的自动泊车步骤、注意事项及警告，防止意外发生。

进入自动泊车系统

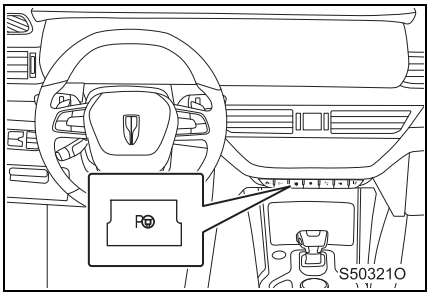

方法一：自动泊车按键

按下自动泊车按键一次，进入自动泊入选择界面；连续按下自动泊车按键两次，进入自动泊出选择界面，在相应界面选择泊车模式。



方法二：多媒体显示屏

触按多媒体显示屏上泊入/泊出按键，进入相应的泊车选择界面，在相应界面选择泊车模式。

自动泊入

■ 选择泊入模式及车位类型

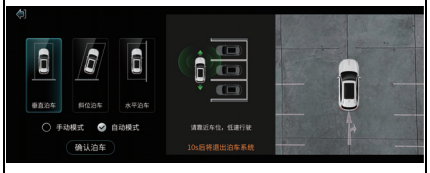

S50396O

自动泊入有自动模式和手动模式两种泊车模式，每种模式下，有垂直泊车、斜位泊车、水平泊车三种车位类型。

当车速不为零时，系统默认为自动模式。只有当车速为零时，可选择手动模式。

■ 选择泊车车位



S50397O

方法一：自动模式选择

选择自动模式并选择车位类型后，系统会在行驶过程中识别行驶方向两侧与用户选择车位类型相同的车位。系统默认优选车位为目标泊车位；也可触按显示屏中的其他可选车位，作为目标泊车位。

红色：不可用车位

黄色：可用车位

绿色：优选车位



S50398O

方法二：手动模式选择

选择手动模式并选择车位类型后，屏幕会出现相应的目标车位框，用户可拖拽和旋转（需用两个手指触摸目标车位框内的区域，一个手指静止，另一手指绕静止手指旋转）目标车位框。车位框内车为红色时，表示车辆无法泊入该区域，需调整目标车位框在屏幕中的位姿。

■ 泊车控制

确定目标泊车位后，踩下制动踏板，触按“确认泊车”按键进行泊车。

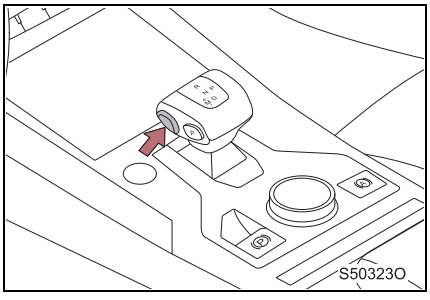

泊车过程中，须持续按下换挡手柄解锁按键，直至车辆泊车完成。

泊车时，显示屏上会显示泊车步数、当前车辆运行状态及车辆周边影像。

泊车过程中，松开换挡手柄解锁按键，泊车过程中止，再次按下该按键，继续泊车。

自动泊出

■ 选择出车类型

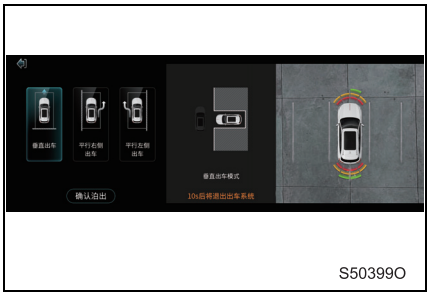

通过音响系统显示屏可选择垂直出车、平行右侧出车、平行左侧出车三种出车类型。

■ 出车控制

选择出车类型后，踩下制动踏板，触按 “确认泊出”按键进行出车。

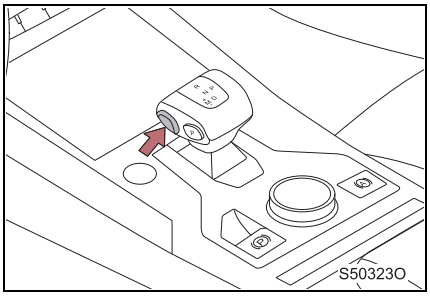

出车过程中，须持续按下换挡手柄解锁按键，直至车辆泊出完成。

出车过程中，松开换挡手柄解锁按键，出车过程中止，再次按下该按键，继续出车。

■ **泊车工作条件：**

- 寻找车位过程中，车速低于20km/h(公里/小时)，当车速超过20km/h(公里/小时) 时提示降速。
- 泊车过程中无人为操纵方向盘。
- ESC OFF 开关未激活。
- ESC/ABS/TCS 功能未工作。
- APA/ ESC/ABS/TCS/EPS 等功能无故障。

■ **泊车退出条件：**

- 寻找车位过程中，车速超过 30km/h(公里 / 小时)。
- 驾驶员操控方向盘。
- 打开车门。
- 触按泊车取消按键。
- 自动泊车开启后， 4min(分钟) 内仍未完成驻车。
- 自动泊车开启后，超过最大移动次数后仍未完成驻车。
- SACC 功能激活。
- ESC OFF 开关激活。
- ESC/ABS/TCS 功能干预。
- APA/ESC/ABS/TCS/EPS 等功能故障。

■ **自动泊车过程中，当有障碍物影响车辆泊车时，车辆自动停止，障碍物消失后继续泊车。如果障碍物在超过一段时间后仍然存在，自动泊车功能将终止。**

■ **自动泊车过程中，需全程观察车辆周围情况，在发现紧急情况需要紧急制动时，驾驶员需迅速释放泊车按键或踩下制动踏板或拉 EPB 开关，控制车辆停车。**

⚠ 注意

■ **驾驶员是车辆的主要操控者，APA自动泊车系统仅是驾驶辅助系统，该系统虽然能在泊车时为驾驶员提供帮助，但是泊车系统不能替代驾驶员进行泊车，驾驶员必须承担泊车责任。在泊车过程中驾驶员需注意车辆周围环境，必要时接管车辆，避免危险。**

■ **为保证泊车系统的成功率和安全性，该系统需要在以下环境条件中使用：**

- 路面平坦，障碍物高度小于 5cm(厘米)，坡度不超过 4 度。
- 车位线清晰，车位空间足够大。
- 天气良好，驾驶员能够清晰、无遮挡的看到车位附近的环境。
- 行驶路面干燥、不易打滑。

■ **车辆自动寻找泊车位的过程中，应注意以下情况：**

- 车辆需要靠近泊车位行驶，距离太远可能导致无法识别车位。
- 车辆行驶转向角度不能过大，否则可能导致车位识别失败。
- 车速不宜超过 20km/h(公里 / 小时)，超过此车速后，可能导致车位识别失败。
- 雨、雪、雾或光线较暗的情况下，可能导致车位识别率降低。
- 车位过小、车位线不清晰或车位空间不规则时，可能导致寻车位失败。
- 寻找车位过程中，影像只能辅助驾驶员，驾驶员需实时关注周边环境。

■ **车辆自动泊车过程中，应注意以下情况：**

- 距离提示功能可能存在盲区，驾驶员需实时关注周边环境。
- 停车空间不够，可导致泊车失败。
- 路面坡度太大，可能无法泊车。
- 路面湿滑，可导致泊车失败。
- 路面凸凹不平，台阶或低矮障碍物，可能导致泊车失败。
- 泊车过程中，驾驶员不可操作加速踏板，挡位及方向盘。

■ **如果需要更换轮胎，请确保所更换轮胎与原车轮胎尺寸规格完全一致，并且对四轮定位参数进行校验。**

⚠ 警告

- 请特别注意车辆周围的人员、动物和各种障碍物，传感器存在无法探测的盲区。
- 寻找车位时或泊车过程中，请确认停车位内没有障碍物，例如石头、细柱子或牵引杆等，因为系统可能探测不到这类障碍物。
- 系统可能无法识别某些物体（例如铁丝网篱笆、蓬松的雪、带棱角的柱子等）的表面或结构。因此在停车入位前，请再次检查停车位及周围环境是否有足够的空间。
- 泊车雷达系统探测到一个障碍物，汽车接近该障碍物可能在传感器探测范围内消失（探测过高和过低的障碍物时极易发生这种情况），从而探测不到这些物品。切勿忽视驻车距离报警系统发出的警报，否则，车辆可能会有碰撞的风险。
- 由于受到来自各种外界声场和电磁场的影响(例如: 其他使用超声测距的车辆、气压、引擎噪音、电控齿轮、感应圈等)，系统无法达到绝对抗干扰。
- 超声波测距的抗干扰能力和探测性能可能会因为环境情况和障碍物反射特性而降低，这是由超声波传播的物理属性决定的。
- 传感器的安装位置对系统性能有重要的影响，体现在车辆保险杠表面本身的反射、地面回波反射、探测范围。
- 避免用高压清洗机或蒸汽清洗机对传感器进行清洁，以免损坏传感器。清洗车辆时应使用较小的水流短时间冲洗传感器表面，且至少保持 10 cm(厘米)以上的距离。
- 声波在空气中的传播基于物理特性存在折射和衍射现象。空气中的温度差异是产生非均匀传播媒介的最主要因素之一，进而导致声波衍射。
- 超声波探测设备的探测性能会受到以下因素影响：
  - 热汽车尾气。
  - 高温柏油路面。
  - 夏天微风。
  - 温度分层。
- 当保险杠温度与环境空气温度存在差异(通常在冬季发生)会产生温度分层，从而导致声波衍射，在特定保险杠结构下会产生反射回波，存在误报警风险。
- 会导致探测范围降低或无法探测的一些重要因素：
  - 保险杠表面黏附积雪或污泥。
  - 传感器表面黏附灰泥或冰。
  - 较高的声波衰减（例如：在干燥高温的环境中）。
  - 大雨或泡沫中。
  - 具有吸波材料的障碍物。
  - 扁平类障碍物棱角正对传感器，反射回波只发生在特定的角度范围内。

驾驶辅助系统

ESC 车身稳定控制集成的相关功能，根据车型不同功能略有不同。

为提高车辆的行驶安全性和性能，以下各功能将根据各种行驶条件自动工作。但是，切记这些功能仅具有辅助功能，驾驶车辆时不应对其过分依赖。

- 防抱死制动系统 (ABS)
  当行驶在湿滑路面或在紧急制动时，防止车轮抱死而产生侧滑或跑偏。
- 电子制动力分配 (EBD)
  根据车辆载荷、路况以及制动力的变化，实行动态的前后轮制动力比例分配，改善车辆制动稳定性和操控性。
- 牵引力控制系统 (TCS)
  车辆起步或在光滑道路上加速时，防止驱动轮打滑，保证车辆加速性能。
- 液压制动辅助 (HBA)
  当快速踩下制动踏板时，进行制动力补偿，可有效增加制动力。
- 液压制动助力 (HBB)
  当制动系统真空度不足时，进行制动力补偿，可有效增加制动力。
- 陡坡缓降功能 (HDC)
  当车辆处于下坡且车速在 3-35km/h(公里 / 小时) 时，对车轮施加相应的制动力，使下坡保持稳定的车速行驶。
  可通过陡坡缓降按键设置陡坡缓降功能的开启与关闭。
- 坡路起步辅助 (HHC)
  在从车辆坡路停驻到起车期间，驾驶员将脚从制动踏板移动到加速踏板上的一段时间内，该功能适当保持驾驶员所施加的制动压力，防止车辆溜车。
- 车身稳定控制 (ESC)
  在突然转向或在易滑路面上转向时，帮助驾驶员控制侧滑，保证车辆正确的行驶轨迹。
- 主动巡航控制系统减速控制 (CDD-S)*
  辅助 ACC 自适应巡航控制系统实现车辆自适应巡航减速控制。
- 驻车制动减速 (CDP)
  长时间拉起 EPB 开关，车辆主动进入减速状态。
- 自动驻车 (AUTO HOLD)
  当车辆静止时通过液压系统施加驻车并短暂维持驻车，之后由电子驻车系统执行驻车的一种功能，可通过按键关闭 / 开启该功能。

■ 主动预制动 (ABP)*

紧急踩制动踏板时，提高制动的响应速度。

EPS 电动助力转向系统

使用电动机来减小转动方向盘所需的力。

TCS/ESC 工作时

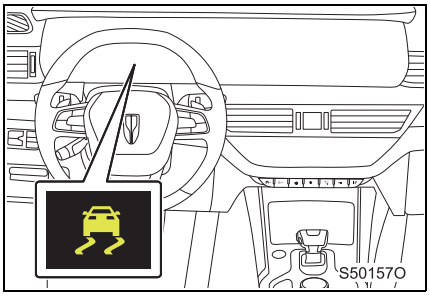

如果车辆发生打滑或驱动轮空转，指示灯闪烁，表示 TCS/ESC 已经工作。

禁用 ESC

如果车辆陷入积雪或淤泥中，则 ESC 可能降低发动机输出到车轮的功率。关闭系统有助于车辆前后移动脱离困陷。

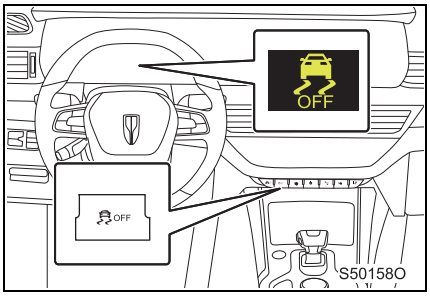

按下“ESC OFF”按键可关闭 ESC 功能，组合仪表多功能显示屏上的指示灯点亮；再次按下“ESC OFF”按键可恢复系统。

■ **ESC 自动响应**

关闭 ESC/TCS 后再重新起动发动机或车速超过 70km/h(公里 / 小时)，系统将自动再次激活。

■ **由 ABS/HBA/TCS/ESC/CDP/CDD-S/HDC/HBB 和 AUTO HOLD 产生的声音和振动**

- 在发动机起动时或车辆刚起步后，可能听到发动机舱中发出声音。这种声音并不表示这些系统发生了故障。

- 上述系统工作时可能出现下列某种正常状况，这些状况并不表示有故障发生。
  - 通过车身和方向盘可能感觉到振动。
  - 车辆停止时可能听到电机声。

⚠ 警告

■ 车轮和悬架的处理

使用任何有问题的车轮或改装悬架都将对驾驶辅助系统造成影响，并可能导致系统故障。

■ 下列情况下，ABS 不能有效工作

- 超出轮胎抓地性能的极限。
- 高速行驶在湿滑路面时车辆打滑。

■ 在特殊路面上 ABS 工作的制动距离

ABS 并非为缩短车辆的制动距离而设计，在下列情形下务必与前方行驶的车辆保持安全距离：

- 在泥泞、砂石或积雪路面上行驶时。
- 在装备轮胎防滑链的情况下行驶时。
- 在颠簸路面行驶时。
- 在多坑路面或不平路面行驶时。

■ 下列情况下，TCS 可能无法有效工作

在湿滑路面上行驶时，即使 TCS 系统正常工作，也可能无法控制方向和达到动力要求，请勿在可能失去稳定性和动力的状况下驾驶车辆。

■ ESC 激活时

如果指示灯闪烁，一定要小心驾驶，否则容易导致事故。

■ ESC 关闭时

应特别小心，并以与路况相适合的车速驾驶， ESC 能保证车辆的稳定性和驱动力，如无必要，不要关闭。

■ 更换车轮

确保所有车轮具有相同的规格、品牌、胎面花纹和负载能力。另外，确保轮胎气压满足轮胎气压标签的要求。如果车辆混装了不同的车轮，则 ABS 和 EPS 系统将无法正常工作。有关更换轮胎或车轮的详情，请您联系中国一汽授权红旗经销商。

冬季驾驶要领

冬季驾驶前，请进行必要的准备和检查。务必以适合冬季主要天气状况的方式驾驶。

■ 冬季驾驶准备

- 使用适合于室外温度的油液。
  - 机油
  - 发动机冷却液
  - 清洗液
- 保证蓄电池性能良好。
- 如有必要，给车辆安装四个雪地轮胎或购买一套用于驱动轮轮胎防滑链。
  确保所有轮胎的型号和品牌相同，并且防滑链与轮胎尺寸相匹配。

■ 驾驶车辆前

根据驾驶条件采取如下措施：

- 请勿强行打开冻住的车窗或移动冻住的刮水器，应用温水浇冻结部位使冰融化，并立即将水擦净以防结冰。
- 为确保风扇的正常运行，清除进气格栅的积雪。
- 清除聚积在车辆底盘上的冰。
- 定期检查并清除可能聚积在车轮罩或制动器上的冰雪。
- 上车前，清除鞋底的雪或泥。

■ 驾驶过程中

缓慢加速并根据路况适当放慢行驶速度。

轮胎防滑链的选择

安装雪地防滑链时要采用正确的轮胎防滑链尺寸。
防滑链尺寸应根据各轮胎尺寸进行调节。

有关使用雪地防滑链的法规

根据道路位置和类型的不同，使用轮胎防滑链的法规也会有所不同。安装防滑链之前，务必查询当地的法规。

■ **轮胎防滑链**

安装和拆卸防滑链时，请遵守下列注意事项。

- 在安全的位置安装和拆卸轮胎防滑链。
- 将防滑链安装在驱动轮胎上。
- 在行驶 0.5 - 1.0 km(公里) 后重新拉紧防滑链。
- 按照轮胎防滑链随附手册中提供的指导说明进行安装。

⚠ 警告

■ **装有雪地轮胎时行驶车辆**

为避免导致车辆失控并造成严重的人员伤害甚至死亡的可能性，降低事故发生的风险，应遵守下列注意事项：

- 使用规定型号的轮胎。
- 保持推荐的气压值。
- 驾驶时请勿超过道路限速或所用雪地轮胎的规定限速。
- 应给所有车轮安装雪地轮胎。

■ **装有轮胎防滑链时行驶车辆**

为避免导致车辆无法安全行驶并造成严重的人员伤害甚至死亡的可能性，降低事故发生的风险，应遵守下列注意事项：

- 驾驶时请勿超过所用轮胎防滑链的规定限速。
- 避免在不平路面或多坑路面上驾驶。
- 避免急转弯或紧急制动。
- 进入弯道前充分减速，以确保能控制车辆。

HS5 OM.book Page 211 Tuesday, November 17, 2020 2:33 PM

音响系统 5

5-1. 基本操作
多媒体显示屏 212
方向盘多媒体开关 ... 215
USB 接口 216
5-2. 设置
系统设置 217
车辆设置 222
5-3. 导航
基本功能 228
导航使用 230
5-4. 收音机
使用收音机 234
5-5. 音乐
播放我的音乐 237
5-6. 蓝牙音乐
播放蓝牙音乐 241
5-7. 视频
播放视频 243
5-8. 图片
查看图片 246
5-9. 免提系统
使用免提系统 249
5-10. 蓝牙电话
使用 Bluetooth®(蓝牙) 电话 252
5-11. 语音识别
使用语音识别 256
5-12. 手机 APP
使用手机 APP 258
5-13. 红旗智联
使用红旗智联 261

多媒体显示屏

用户可通过多媒体显示屏主菜单界面对导航、电话、收音机、音乐、车辆设置、空调等功能进行操作。



序号	名称	功能
1	导航	进入导航应用 (参见 P.228) 通过触按应用图标，可快速导航去公司、回家。
2	我的座驾	进入车辆设置 (参见 P.222) 通过触按应用图标，可快速进入自动泊出、自动泊入。
3	多媒体	进入多媒体应用 (参见 P.234、 237、 241) 通过触按应用图标，可对当前播放曲目进行切换。
4	电话	进入电话应用 (参见 P.252) 通过触按应用图标，可快速进入联系人、通话记录 。
5	系统设置	进入系统设置 (参见 P.217) 通过触按应用图标，可快速进入语音识别、主题模式。 通过触按或向下滑动屏幕状态栏上方，可快速进入系统设置。
6	红旗智联	进入红旗智联 (参见 P.261) 通过触按应用图标，可快速进入 QQ 音乐、喜马拉雅。
7	空调	进入空调应用 (参见 P.270) 通过触按或上拉屏幕状态栏下方，可进入空调系统。

信息显示屏

本手册中所示画面仅为参考，以车辆实际播放画面为准。

■ 初始画面



音响系统初始画面。

■ 开关按键

开关按键在信息显示屏下侧。

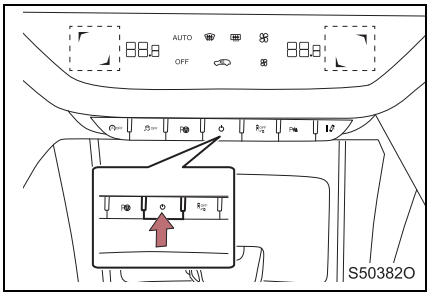

关机状态下，短按开机；开机状态下，短按关闭 / 打开屏幕。

开机状态下，长按 3s(秒)，音响系统关机。

■ **使用移动电话**

音响系统工作时，如果在车内或车辆附近使用移动电话，则音响系统扬声器可能会发出干扰噪音。

■ **使用多媒体显示屏时**

- 如果多媒体显示屏温度较低，则显示的图像可能较暗，或系统工作可能比正常时稍慢。
- 戴太阳镜看显示屏可能发暗或难以看清楚，请改变看多媒体显示屏的角度或摘下太阳镜。
- 请勿使多媒体显示屏长期在阳光下暴晒。
- 请勿使多媒体显示屏遭受湿气、灰尘、油烟等污染。

■ **为防止损坏多媒体显示屏**

- 操作时用手轻轻触按多媒体显示屏即可，如果多媒体显示屏上显示的内容无法调出，则说明该内容当前可能无法调用，切勿过度用力按压屏幕按键，以免损坏设备。
- 请勿使用尖锐或有棱角的硬质物件触划多媒体显示屏，否则可能会损坏多媒体显示屏。
- 请勿直接喷洒液体到多媒体显示屏上，如果有液体泄漏到设备内部，则会损坏电子元器件。
- 清洁多媒体显示屏表面时，请用柔软性布料擦拭，请勿使用稀释或其他化学清洁剂擦拭。

⚠ 注意

■ **由于本系统灵敏度较高，当接近电视塔、广播电台、发电厂或其他发射强无线电波或电噪干扰的地方可能会产生噪音。**

■ **防止蓄电池电量不足**

车辆未起动时，不要长时间使用音响系统。

■ **防止音响系统损坏**

- 小心不要将饮料或其他液体溅到音响系统上。如果有液体或其他物体进入本机时，请立即断开电源，并联系中国一汽授权红旗经销商。
- 请勿擅自维修、拆卸或改装本机。如果出现故障，请立即关闭音响系统并联系中国一汽授权红旗经销商。

方向盘多媒体开关

某些多媒体功能可通过方向盘上的多媒体开关进行控制。

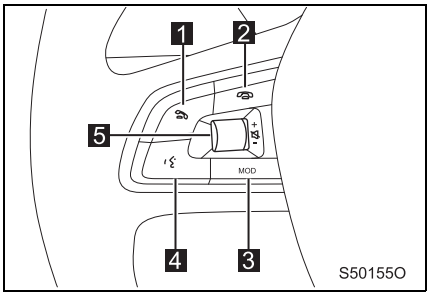

1 电话接通按键
2 电话挂断按键
3 MOD 按键
4 语音识别按键
5 音量调节 / 静音按键

序号	功能
1	当蓝牙电话连接时，按下打开电话应用；当有电话拨入时，按下可接听电话。
2	当有电话拨入、拨出或通话时，按下可挂断电话 。
3	按下：在 FM → AM → USB1 → USB2 →本地→喜爱列表 → FM 之间切换。
4	短按：触发 / 退出语音识别。
5	向上 / 向下滚动：音量增大 / 减小，若在静音状态下会解除静音； 按下：静音 / 解除静音。

⚠ 警告

■ **驾驶过程中**
操作方向盘上的多媒体开关时须格外小心，以防引发意外事故。

USB 接口

将 USB 设备连接至 USB 接口，进入相应模式后即可通过音响系统进行操作。

使用 USB1 / USB2 接口

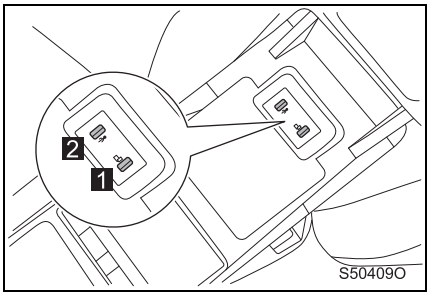

打开前排中央储物箱盖，连接外部多媒体源。

1 USB1

2 USB2

USB 存储器

连接 USB 存储器设备。

如果 USB 存储器设备未起动，则将其电源打开。

警告

驾驶过程中

请勿连接设备或操作其控制按键，以防引发意外事故。

注意

USB 接口

- 务必使接口处保持清洁。如果异物或液体进入接口，可能引起音响系统故障。
- 请勿插入除 U 盘和手机以外的大电流 USB 设备，如：移动硬盘、移动电源等。

手机数据线

建议使用手机自带的 USB 数据线进行连接，以保证连接的稳定性。

系统设置

在主菜单界面触按屏幕按键 【系统设置】进入系统设置主界面。

系统设置主界面



❶进入系统设置界面 (参见 P.218)
❷进入视听设置界面 (参见 P.220)
❸进入文件管理界面 (参见 P.221)

系统设置



1 移动网络

- 打开移动网络：通过内置网卡的网络环境进行网络访问。

2 WLAN 设置

- 打开 WLAN：在 WLAN 设置界面触按屏幕按键 【开】。
- 搜索 WLAN：将 WLAN 设置为打开，触按屏幕按键 【搜索】查找网络。
- 连接 WLAN：选择要连接的网络并输入密码进行网络连接。
- 断开 WLAN：在网络列表界面，触按屏幕按键【取消】，断开对应的网络连接。

3 蓝牙设置

- 打开蓝牙：在蓝牙设置界面触按屏幕按键 【开】。
- 搜索蓝牙：将蓝牙设置为打开，触按屏幕按键 【搜索】，查找蓝牙设备。
- 连接蓝牙：选择要连接的蓝牙设备进行配对连接，连接成功后显示连接状态。
- 断开蓝牙：在蓝牙设备列表界面，触按屏幕按键 【断开】，断开对应的蓝牙设备连接。
- 删除蓝牙：在蓝牙设备列表界面，触按屏幕按键 【删除】，删除对应的蓝牙设备连接。
- 设置：对蓝牙的可见性、设备名称等进行设置。

4 个人热点

- 打开个人热点：在个人热点界面触按屏幕按键 【开】。
- 编辑热点名称：将个人热点设置为打开，在编辑热点名称界面，输入名称后确认，完成名称编辑。

■ 密码设置：将个人热点设置为打开，在密码设置界面，输入新密码后确认，完成密码设置。

5 手机互联

可选择默认连接手机互联的方式。

6 语音识别

■ 语音功能：可设置为开或关。

■ 非全时免唤醒：将非全时免唤醒设置为开，在时间设置界面设置非全时免唤醒时间。

■ 主唤醒词：在主唤醒词界面打开 【自定义】并触按编辑；触按屏幕按键 【更改】进入编辑界面，输入修改内容后确认，完成主唤醒词修改。

■ 语音助手形象：可设置为旗宝、抽象语音助手。

■ TTS 发音人：可设置为青年女声、成熟女声。

7 系统语言

系统可设置为中文或英文。

8 日期时间

■ 24 小时制：选择 【开】为 24 小时制；选择 【关】为 12 小时制。

■ 设置时间：将自动设置选择为 【关】，触按时间栏，设置时间后确定，完成时间修改。

■ 设置日期：将自动设置选择为 【关】，触按日期栏，设置日期后确定，完成日期修改。

9 关于本机

可查看系统信息。

10 恢复出厂设置

可对系统进行仅重置系统设置。

可对系统进行恢复出厂设置。

11 系统升级

在系统升级中可进行 USB 升级和自动更新操作，具体操作请参考系统引导或联系中国一汽授权红旗经销商。

视听设置



1 主题模式

可设置为经典、运动、简洁 3 种模式。

2 显示模式

可设置为自动、白天、夜晚 3 种模式。

3 亮度

触按屏幕按键 【+】或 【-】或拖拽亮度设定条可调节屏幕亮度。

4 环境音效

可设置为 CenterPoint、正常均衡、驾驶座优先、后排优先 4 种音效模式。

5 音量调节

可调节按键音、雷达音、 E-CALL、电话等音量。

触按屏幕按键 【+】或 【-】或拖拽音量设定条可调节音量。

6 音色设置

可调节高音、中音、低音的音值。

触按屏幕按键 【+】或 【-】或拖拽音色设定条可调节音值。

7 音场设置

通过拖动圆形光标左右移动选择最佳听音位。

文件管理

通过文件管理可对媒体源中的文件进行查看、搜索、播放、删除等操作。

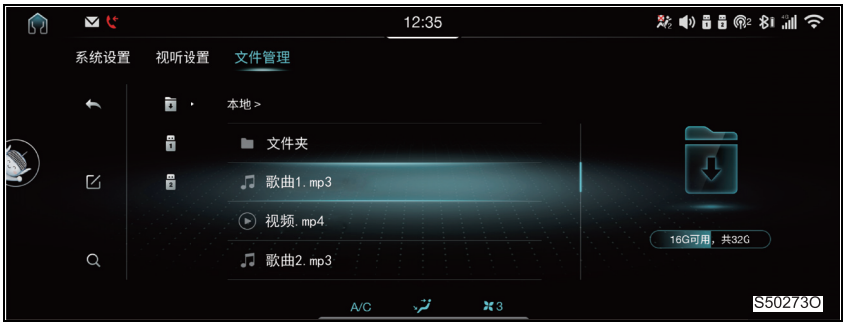

快捷菜单

在音响系统开启状态下，在屏幕状态栏上方，向下滑动可拉出快捷菜单，对部分功能进行快捷操作查看。

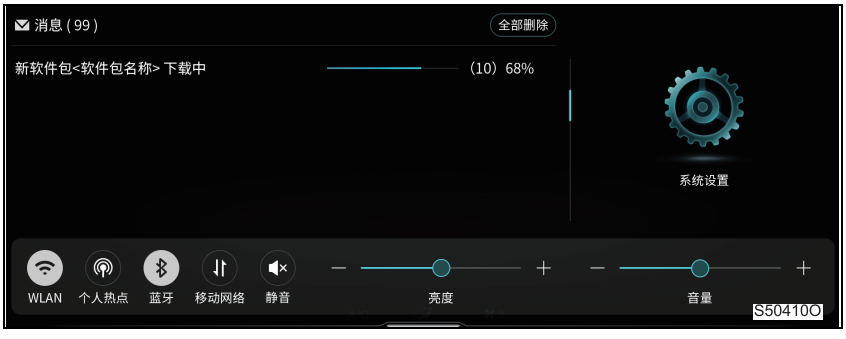

在快捷菜单界面下，触按右侧系统设置可快捷进入系统设置界面。

在主菜单界面触按屏幕按键 【我的座驾】进入车辆设置主界面。

车辆设置主界面



1 进入照明设置界面 (参见 P.223)
2 进入舒适设置界面 (参见 P.224)
3 进入驾驶辅助界面 (参见 P.225)
4 进入抬头显示界面 (参见 P.226)
5 进入保养及其它界面 (参见 P.227)

照明设置



1 昼间行车灯

设置昼间行车灯的开启 / 关闭。

2 远光辅助

设置智能远光控制系统的开启 / 关闭。

3 迎宾灯

设置迎宾灯的开启 / 关闭。

4 登车照明

设置登车照明的开启 / 关闭。

可实现 15s / 30s / 60s 时间设置。

5 离车照明

设置离车照明的开启 / 关闭。

可实现 15s / 30s / 60s 时间设置。

6 背光亮度

可实现 5 级亮度调节。

7 氛围灯

设置氛围灯的开启 / 关闭。

可实现 7 级亮度调节及颜色调节。

舒适设置



1 安全解锁

设置安全解锁的开启 / 关闭。

开启：按下遥控器解锁按键一次，解锁驾驶员侧车门；
连续按下遥控器解锁按键两次，解锁所有车门。

关闭：按下遥控器解锁按键一次，解锁所有车门。

2 方便进出

设置迎宾功能的开启 / 关闭。

3 外后视镜自动折叠

设置外后视镜锁车是否自动折叠。

4 后座安全带未系提醒

设置后座安全带未系提醒的开启 / 关闭。

5 手机遗忘提醒

设置手机遗忘提醒的开启 / 关闭。

当功能开启时，若手机在无线充电区或连接车载 CarLife 功能时关闭发动机开关，组合仪表将进行提醒。

6 下电自动驻车

设置下电时是否自动驻车。

7 靠近主动解锁

设置靠近主动解锁的开启 / 关闭。

当功能开启时，驾驶员随身携带智能 / 卡片钥匙靠近车辆时，车辆自动解锁。

驾驶辅助



1 智能限速

设置道路交通标志识别系统的开启 / 关闭，默认为开启状态。

2 限速提醒

设置限速提醒的开启 / 关闭，默认为关闭状态。

车速限值范围：30-220km/h(公里 / 小时)。

3 巡航模式

设置巡航模式的开启 / 关闭，功能开启后，可设置巡航模式为自适应巡航或高级巡航。

4 车道保持辅助系统

设置车道保持辅助系统提示方式为警告或警告 + 纠偏；同时可设置车道偏离预警灵敏度。

在高级巡航关闭时，可对车道偏离预警灵敏度 （默认为压线前报警）进行设置。

5 前碰撞预警

设置前碰撞预警的开启 / 关闭，默认为开启状态。

6 先进紧急制动

设置主动紧急制动的开启 / 关闭，默认为开启状态。

抬头显示



1 HUD 亮度

HUD 亮度设置范围：-10~10，默认值为 0。

2 巡航系统

设置巡航系统显示的开启 / 关闭，默认为开启状态。

3 智能限速提醒

设置智能限速提醒显示的开启 / 关闭，默认为开启状态。

4 导航

设置导航显示的开启 / 关闭，默认为开启状态。

5 来电

设置来电显示的开启 / 关闭，默认为开启状态。

6 音频

设置音频显示的开启 / 关闭，默认为开启状态。

7 前碰撞预警

设置前碰撞预警显示的开启 / 关闭，默认为开启状态。

8 车道保持辅助

设置车道保持辅助显示的开启 / 关闭，默认为开启状态。

9 先进紧急制动

设置主动紧急制动显示的开启 / 关闭，默认为开启状态。

sec_05-02.fm Page 227 Sunday, March 7, 2021 4:40 PM

保养及其它



1 雨刮器维修位置

设置雨刮器维修位置的开启 / 关闭。

2 保养提醒

- 里程间隔设置：在里程间隔设置界面可查看和设置保养间隔里程。
- 时间间隔设置：在时间间隔设置界面可查看和设置保养间隔时间。

3 平均油耗计费

设置平均油耗计费的开启 / 关闭，默认为关闭状态。

触按燃油单价设置区域，设置燃油单价。

4 加速计时器

设置加速计时器的开启 / 关闭，默认为关闭状态。

导航地图界面

■ 地图模式界面

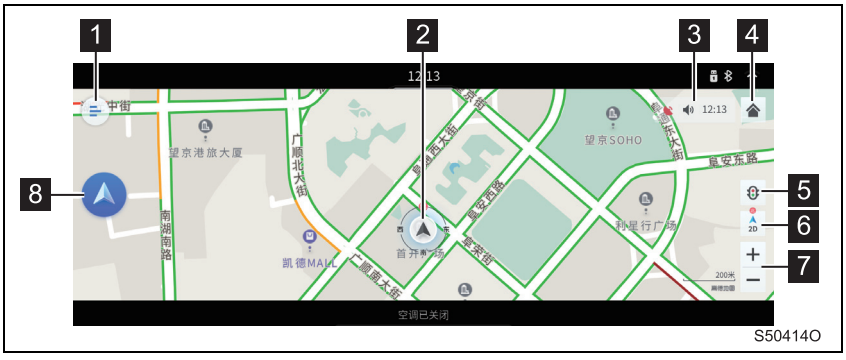

1 主菜单

触按进入主菜单界面。

2 当前位置

显示车辆现在所处的位置。

3 状态栏

触按展开状态栏信息。

4 返回

返回音响系统主界面。

5 路况开关

触按打开实时路况。

6 视图模式

触按可切换为 2D 正北向上 /2D 车头向上 /3D 车头向上三种模式。

7 比例尺

可放大或缩小地图显示比例。

8 目的地

触按可对目的地进行搜索和导航设置。

■ 导航模式界面

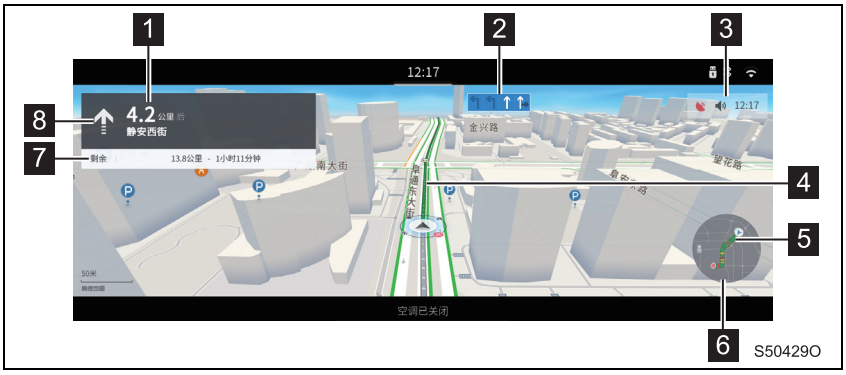

1 下个路口距离和道路名称

显示到达下一路口的剩余距离及下一路口道路名称。

2 车道信息

显示当前车辆位置的车道信息。

3 导航状态栏

触按展开状态栏信息。

4 前方道路名称

显示即将进入道路的名称。

5 鹰眼地图路况及进度

显示导航路线的道路状况及导航进度。

6 鹰眼地图 + 全程概览

显示全程导航路线的缩略图。

7 剩余里程和时间

显示距离目的地的剩余距离和剩余时间。

8 转向箭头

显示下一路口行进方向。

主菜单

在导航界面触按屏幕按键 进入主菜单界面。

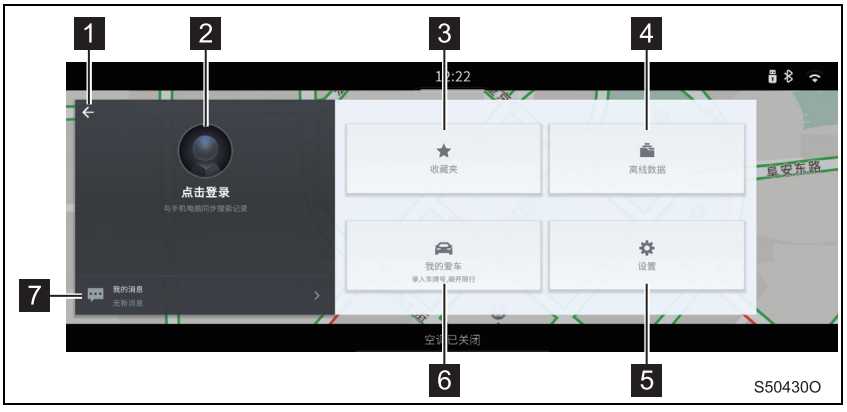

1 返回

触按进入地图模式界面。

2 登录

在车机端连接网络时，可进行登录，登录后可与手机端导航信息相互同步。

3 收藏夹

触按进入收藏夹界面，可通过收藏夹快捷导航。

4 离线数据

触按进入离线数据界面，可对离线数据进行管理。

5 设置

触按进入设置界面，可对路线规划、声音播报、地图显示等进行设置。

6 我的爱车

触按进入我的爱车界面，可对我的爱车进行管理。

7 我的消息

触按进入我的消息界面，可对我的消息进行查看管理。

设置目的地

用户可通过搜索 POI(兴趣点)、名称搜索、快捷导航、收藏点等方式进行目的地设置，下面以名称搜索为例。

■ 名称搜索

步骤 1 在地图模式界面触按 【目的地】，进入搜索界面。



步骤 2 在搜索界面输入目的地并触按 【搜索】进入搜索结果界面。



步骤 3 选择要去目的地，触按 【去这里】进入路径规划界面。

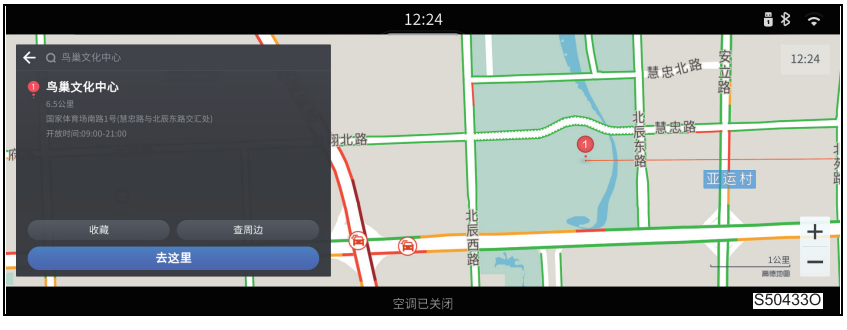

步骤 4 在路径规划界面选择适合路线后触按 【开始导航】即可开始导航。

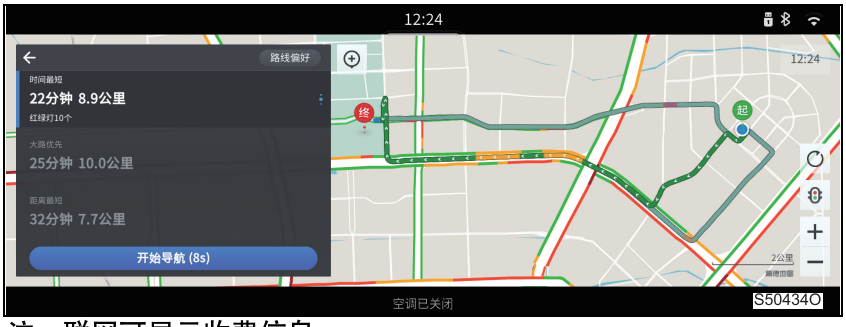

注：联网可显示收费信息

⚠ 警告

■ **降低发生交通事故的可能性**

- 驾驶时，请尽可能避免操作本系统。

■ **驾驶过程中**

- 操作系统时，请勿在禁止停车的区域操作，这可能会导致发生交通事故。
- 为安全起见，请勿因使用该功能而分散注意力和妨碍安全驾驶。忽视道路和交通状况会导致发生意外事故。
- 驾驶时请务必遵守交通法规并时刻注意道路状况。如果道路上的交通标志已改变，则路径引导可能会提供错误信息，例如单行道方向。
- 通过导航系统进行路径导航时，请根据实际交通规则驾驶。如果只按照导航系统的路径导航行驶，有时可能会违反交通规则，导致交通事故的发生。
- 在行驶过程中，驾驶员请勿进行地址搜索等操作，必须停车后进行操作。不注意观察前方情况，可能会导致交通事故发生。
- 驾驶时应尽量收听语音提示，只有在安全时才能快速扫视一下屏幕。但是，请勿完全依赖语音引导而只能将其作为参考。如果系统不能准确定位当前位置，则语音引导可能不正确、延迟或无声音。
- 由于交通建设的快速发展，本系统中的地图数据可能出现与实际交通指示不完全一致的情况，请您务必遵守实际的道路状况、实地标志等交通规则进行驾驶。交通标志和交通规则始终优先于导航视听系统的行车建议，在任何情况下都不要用本系统来代替驾驶员的个人判断。
- 本系统不能提供诸如地区安全状况、道路状况、有无紧急救助服务等警告信息。如果不能确定某地区的安全状况，则请勿驶入该地区。
- 只可在法律允许的地区使用本系统。某些国家 / 地方性法规可能禁止在驾驶员视野范围内使用视频和导航画面。

HS5_OM.book Page 233 Tuesday, November 17, 2020 2:33 PM

⚠ 警告

■ **驾驶过程中**

- 请勿私自拆开本产品或进行改造，该行为可能会导致交通事故发生、火灾、触电等。
- 如果系统进入异物或浸水而发生异常情况，请立即停止使用，并联系中国一汽授权红旗经销商。如果仍继续使用，可能导致故障的发生。
- 请勿在不显示画面或不发出声音的故障状态下使用。
- 在擦拭多媒体显示屏时，请将发动机开关置于 “IG-OFF” 模式，并使用柔软的干布。粗的抹布、化学抹布或有机试剂（酒精、苯、消毒液等）会使面板受损或发生变质，请勿使用。
- 驾驶过程中，音量应调节到可以听到车外的状况。如果声音调节到无法听到车外状况，有可能会导致事故发生。

⚠ 注意

■ **当前所有的车辆导航系统都有一定的局限性，卫星状况、道路结构、车辆状况等因素都有可能影响车辆定位的精确度，由此会影响系统功能的正常发挥。如有问题请您联系中国一汽授权红旗经销商。**

■ **出现故障时**

如果故障无法排除，请联系中国一汽授权红旗经销商。

■ **网络连接质量**

网络连接质量会因天线位置的不断变动、信号强度的差异以及附近物体（如火车、发射台）等影响而有所变化，难以保持完美的接收质量。

■ **由于导航版本不断更新，实际操作界面可能与示意图有所差异，请以最新版本为准。**

使用收音机

收音机具备 FM 及 AM 两个波段。



进入收音机界面的方法：

方法一：触按屏幕按键 【多媒体】，选择 【收音机】进入我的音乐界面。

方法二：通过方向盘按键 【MOD】切换至收音机界面。

HS5_OM.book Page 235 Tuesday, November 17, 2020 2:33 PM

搜索电台

■ 手动调台

通过触按 / 拖动频率条进行手动调台。

■ 手动搜索

通过屏幕按键 ⏮ 和 ⏭ 进行手动搜索。

■ 预览选台

通过触按屏幕按键，进行电台预览，预览过程中触按屏幕按键即可停止预览电台。

■ 列表更新

触按收音机界面屏幕按键 ，进入电台列表界面，选择【AM 电台列表】或【FM 电台列表】后，触按屏幕按键 ，系统自动搜索当前波段的有效电台，并存储到电台列表中，触按屏幕按键【取消】停止搜索。

选择电台

■ 电台列表

触按收音机界面屏幕按键 ，进入电台列表界面，选择列表中的电台播放。

收藏电台

系统支持以下方法存储电台：

■ 触按收音机界面屏幕按键 ♡，将当前播放电台存储到喜爱电台列表中。

■ 触按电台列表内某一电台后部屏幕按键 ♡，将当前电台存储到喜爱电台列表中。

编辑电台列表

■ 喜爱电台

删除电台：在喜爱电台列表界面，触按屏幕按键 进入编辑模式，选中列表中需删除的电台或触按屏幕按键 【全选】，触按屏幕按键 ，删除选中的电台。

■ 天线

收音机天线内置在鲨鱼鳍天线内。

⚠ 警告

■ 降低发生交通事故的可能性

- 驾驶时，请尽可能避免操作本系统。
- 操作方向盘多媒体开关时须格外小心，以防引发意外事故。

■ 驾驶过程中

- 驾驶过程中，音量应调节到可以听到车外的状况。如果声音调节到无法听到车外状况，有可能会导致事故发生。
- 请勿在不显示画面或不发出声音的故障状态下使用。
- 操作系统时，请勿在禁止停车的区域操作，这可能会导致发生交通事故。
- 为安全起见，请勿因使用该功能而分散注意力和妨碍安全驾驶。忽视道路和交通状况会导致发生意外事故。

⚠ 注意

■ 接收灵敏度

信号的接收质量会因天线位置的不断变动、信号强度的差异以及附近物体（如火车、发射台）等影响而有所变化，难以保持完美的接收质量。

■ 出现故障时

如果故障无法排除，请联系中国一汽授权红旗经销商。

播放我的音乐

音乐播放主界面包括歌手名、歌曲名、音乐封面等。



进入音乐界面的方法：

方法一：触按屏幕按键 【多媒体】，选择 【我的音乐】进入我的音乐界面。

方法二：通过方向盘按键 【MOD】切换至我的音乐界面。

播放控制

- 暂停 / 播放
  触按屏幕按键 ⏸ / ▶ 。
- 调节播放进度
  触按 / 拖动进度条，能够进行播放进度调节 (媒体源为蓝牙时，进度条不可调)。
- 曲目切换
  左右滑动切换曲目封皮可以选择上 / 下一个曲目进行播放。
- 歌曲列表
  触按音乐界面屏幕按键 ☰，进入歌曲列表界面，选择相应媒体源内曲目进行播放或触按歌曲列表界面屏幕按键 🔍 搜索曲目进行播放。

播放模式

触按播放模式按键 ，可以选择单曲循环、循环播放、随机播放模式。

收藏曲目

系统支持以下方法收藏曲目：

- 触按音乐界面中屏幕按键 ♡，将当前播放曲目存储到喜爱列表中。
- 触按歌曲列表内某一曲目后部屏幕按键 ♡，将当前曲目存储到喜爱列表中。

  注：没有歌曲信息的曲目无法添加到喜爱列表中。
  当超出喜爱列表存储时，系统给出提示信息。

HS5_OM.book Page 239 Tuesday, November 17, 2020 2:33 PM

编辑喜爱列表

■ 喜爱列表

删除曲目：在喜爱列表界面时，触按屏幕按键 进入编辑模式，选中列表中需删除的曲目或触按屏幕按键 【全选】，触按屏幕按键 ，删除选中的曲目。

媒体源

触按媒体源按键，可在喜爱、本地、 USB1、 USB2 之间切换。

■ **关于格式**

- 系统支持 WAV、MP3、WMA、AAC、APE、FLAC、AMR、OGG 格式的音频文件。

■ **关于 USB 音源**

- 系统支持USB存储器(U盘)的格式为FAT16/FAT32/exFAT/NTFS,不支持USB HUB。
- USB 存储器中文件个数限值: 支持格式的音频、视频、图片文件共 2500 个，不支持格式不包括在内。

■ **关于蓝牙音乐**

- 对应 A2DP 及 AVRCP(1.5)。
- 如果 AVRCP 的版本不匹配或蓝牙设备没有对应，即使对蓝牙设备进行请求，也不会执行播放动作。
- 如果选择蓝牙音乐源，但没有声音播放，请确认该蓝牙手机是否已打开蓝牙音乐播放器并开始播放。
- 音乐模式的相关操作是否支持依存于该蓝牙设备。

⚠ 警告

■ **降低发生交通事故的可能性**
- 驾驶时，请尽可能避免操作本系统。
- 操作方向盘多媒体开关时须格外小心，以防引发意外事故。

■ **驾驶过程中**
- 驾驶过程中，音量应调节到可以听到车外的状况。如果声音调节到无法听到车外状况，有可能会导致事故发生。
- 请勿在不显示画面或不发出声音的故障状态下使用。
- 操作系统时，请勿在禁止停车的区域操作，这可能会导致发生交通事故。
- 为安全起见，请勿因使用该功能而分散注意力和妨碍安全驾驶。忽视道路和交通状况会导致发生意外事故。

⚠ 注意

■ **防止损坏 USB 设备或其端子**
- 不要将 USB 设备留在车内，车内的温度可能会升高导致 USB 设备损坏。
- USB 设备处于连接状态时，不要按压或向其施加不必要的压力。
- 不要将异物插入接口。

■ **兼容性**

部分设备因自身兼容性问题，可能无法正常使用。

■ **确保系统正常识别**

质量较差的 USB 设备将导致系统无法识别，建议使用质量较好的 USB 设备。

■ **出现故障时**

如果故障无法排除，请联系中国一汽授权红旗经销商。

播放蓝牙音乐

系统支持蓝牙音乐播放。启动蓝牙音乐，进入蓝牙音乐播放界面，可通过蓝牙音乐播放界面的按键控制播放。

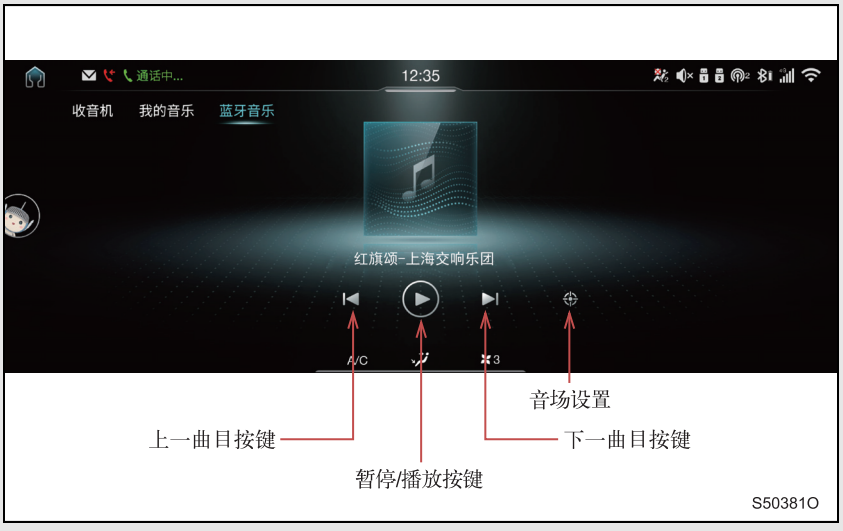

进入蓝牙音乐播放界面的方法：连接蓝牙，触按屏幕按键【多媒体】，选择【蓝牙音乐】进入蓝牙音乐界面。

注：未连接蓝牙，请先通过系统设置连接蓝牙。

播放控制

■ 暂停 / 播放

触按屏幕按键 ⏸ / ▶ 。

■ 曲目切换

触按屏幕按键 ⏮ / ⏭ 均可以选择上 / 下一个曲目进行播放。

⚠ 警告

■ 降低发生交通事故的可能性

- 驾驶时，请尽可能避免操作本系统。
- 操作方向盘多媒体开关时须格外小心，以防引发意外事故。

■ 驾驶过程中

- 驾驶过程中，音量应调节到可以听到车外的状况。如果声音调节到无法听到车外状况，有可能会导致事故发生。
- 请勿在不显示画面或不发出声音的故障状态下使用。
- 操作系统时，请勿在禁止停车的区域操作，这可能会导致发生交通事故。
- 为安全起见，请勿因使用该功能而分散注意力和妨碍安全驾驶。忽视道路和交通状况会导致发生意外事故。

⚠ 注意

■ 防止蓄电池电量耗尽

车辆未启动时，请勿长时间打开本系统。

■ 兼容性

部分设备因自身兼容性问题，可能无法正常使用。

■ 下车时

不要将移动电话等物品存放在车内，可能会因车内温度的升高而损坏。

■ 出现故障时

如果故障无法排除，请联系中国一汽授权红旗经销商。

播放视频

连接带有视频文件的 USB 设备时，可在多媒体显示屏中播放视频。



进入视频界面的方法：触按屏幕按键【红旗智联】，选择【视频】，进入视频媒体源列表界面，选择要播放的视频进入视频播放界面。

HS5 OM.book Page 244 Tuesday, November 17, 2020 2:33 PM

播放控制

■ 暂停 / 播放

触按屏幕按键 ⏸ / ▶ 。

■ 快退 / 快进

触按 / 拖动进度条，可进行播放进度调节。

在屏幕向左或向右滑动可进行播放进度调节。

■ 调节音量

在屏幕右侧向上或向下滑动可进行音量调节。

■ 调节亮度

在屏幕左侧向上或向下滑动可进行屏幕亮度调节。

■ 切换视频

触按屏幕按键 ⏮ / ⏭ 可选择上 / 下一个视频文件进行播放。

■ 视频搜索

选择相应媒体源列表，触按屏幕按键 🔍 进行搜索播放。

■ 返回

在视频播放界面触按屏幕按键 ↩，返回到搜索或文件列表或文件管理界面。

历史记录

删除历史记录：在历史记录界面时，触按屏幕按键 ✎ 进入编辑模式，选中列表中需删除的视频或触按屏幕按键 【全选】，触按屏幕按键 🗑，删除选中的视频 (当文件不存在时，不可触按)。

■ **关于格式**

系统支持 MPG、MPEG、VOB、MP4、AVI、3GP、MKV、MOV、WMV、FLV 格式的视频文件。

HS5_OM.book Page 245 Tuesday, November 17, 2020 2:33 PM

⚠ 警告

■ **降低发生交通事故的可能性**

- 驾驶时，请尽可能避免操作本系统。
- 操作方向盘多媒体开关时须格外小心，以防引发意外事故。

■ **驾驶过程中**

- 驾驶过程中，音量应调节到可以听到车外的状况。如果声音调节到无法听到车外状况，有可能会导致事故发生。
- 请勿在不显示画面或不发出声音的故障状态下使用。
- 操作系统时，请勿在禁止停车的区域操作，这可能会导致发生交通事故。
- 为安全起见，请勿因使用该功能而分散注意力和妨碍安全驾驶。忽视道路和交通状况会导致发生意外事故。

⚠ 注意

■ **防止损坏 USB 设备或其端子**

- 不要将 USB 设备留在车内，车内的温度可能会升高导致 USB 设备损坏。
- USB 设备处于连接状态时，不要按压或向其施加不必要的压力。
- 不要将异物插入接口。

■ **兼容性**

部分设备因自身兼容性问题，可能无法正常使用。

■ **确保系统正常识别**

质量较差的 USB 设备将导致系统无法识别，建议使用质量较好的 USB 设备。

■ **出现故障时**

如果故障无法排除，请联系中国一汽授权红旗经销商。

查看图片

连接带有图片文件的 USB 设备时，可在多媒体显示屏中查看图片。



进入图片查看界面的方法：触按屏幕按键 【红旗智联】，选择 【图片】，进入图片媒体源列表界面，选择要查看的图片进入图片浏览界面。

HS5 OM.book Page 247 Tuesday, November 17, 2020 2:33 PM

图片查看

■ 幻灯片播放

触按屏幕按键 ▶ 进入幻灯片模式。

幻灯片模式下，图片无法进行放大、缩小等操作。

■ 放大 / 缩小图片

通过双指缩放，可对图片进行放大和缩小。

■ 旋转图片

触按屏幕按键 或 ，可调整图片的角度。

旋转角度为 90°。

■ 手动查阅图片

在屏幕上向左滑动或向右滑动，查看上一张图片或下一张图片。

切换时，图片以默认大小进行显示。

■ 图片列表浏览

触按图片界面屏幕按键 ，进入图片列表界面，通过向上或向下滑动图片列表，进行图片浏览。

当图片不可浏览时，显示默认图片或者损坏标识。

图片编辑

■ 图片删除

在图片界面时，触按屏幕按键 ，删除当前查看的图片。

USB 路径下，图片不可删除。

■ **系统支持 BMP、 JPEG、 PNG 格式的图片文件。**

⚠ 警告

■ **降低发生交通事故的可能性**
- 驾驶时，请尽可能避免操作本系统。
- 操作方向盘多媒体开关时须格外小心，以防引发意外事故。

■ **驾驶过程中**
- 驾驶过程中，音量应调节到可以听到车外的状况。如果声音调节到无法听到车外状况，有可能会导致事故发生。
- 请勿在不显示画面或不发出声音的故障状态下使用。
- 操作系统时，请勿在禁止停车的区域操作，这可能会导致发生交通事故。
- 为安全起见，请勿因使用该功能而分散注意力和妨碍安全驾驶。忽视道路和交通状况会导致发生意外事故。

⚠ 注意

■ **防止损坏 USB 设备或其端子**
- 不要将 USB 设备留在车内，车内的温度可能会升高导致 USB 设备损坏。
- USB 设备处于连接状态时，不要按压或向其施加不必要的压力。
- 不要将异物插入接口。

■ **兼容性**

部分设备因自身兼容性问题，可能无法正常使用。

■ **确保系统正常识别**

质量较差的 USB 设备将导致系统无法识别，建议使用质量较好的 USB 设备。

■ **出现故障时**

如果故障无法排除，请联系中国一汽授权红旗经销商。

使用免提系统

免提系统具备无需接触移动电话即可使用电话的功能。

该系统支持 Bluetooth®(蓝牙) 移动电话。Bluetooth®(蓝牙) 是一种无线数据系统，可使移动电话与免提系统无线连接而拨打 / 接听电话。

■ 电话开关

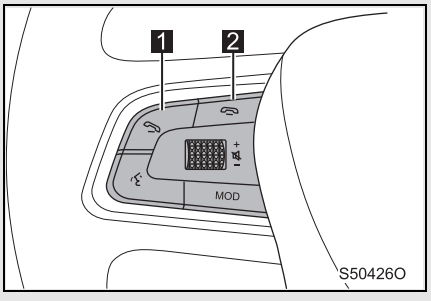

1 电话接通按键

2 电话挂断按键

具体蓝牙功能见下表：

按键	信息说明	功能
	按下	当蓝牙电话连接时，按下打开电话应用；当有电话拨入时，按下可接听电话。
	按下	当有电话拨入、拨出或通话时，按下可挂断电话 。

为使用免提系统，必须连接蓝牙电话。(参见 P.218)

■ 蓝牙麦克风

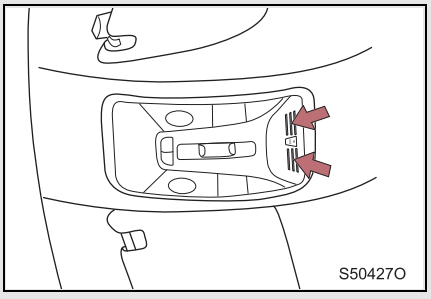

可使对方听到声音。

■ **使用免提系统时**

- 拨打电话时音响系统将被静音。
- 如果通话时双方同时讲话，则可能难以听到彼此的声音。
- 如果接收音量过大，则可能会听到回音。
- 通话时尽量对着麦克风。
- 下列情况下，对方可能难以听到声音：
  - 手机信号差。
  - 在未铺砌的路面上行驶。
  - 高速行驶。
  - 车窗打开。
  - 空调出风口正对着麦克风。
  - 空调鼓风机风量过大。

■ **下列情况下，系统将无法工作：**

- 如果所用移动电话不支持 Bluetooth®(蓝牙)。
- 如果移动电话关闭或处于飞行模式。
- 如果当前位置在服务区外。
- 如果移动电话未连接。
- 如果移动电话的电池电量低。

■ **Bluetooth® (蓝牙) 天线**

如果移动电话放在储物箱内，或与金属材料接触或被其遮盖，则连接状态可能变差。

■ **电池电量 / 信号状态**

该显示可能与移动电话不完全一致。

关于 Bluetooth®(蓝牙)



Bluetooth®(蓝牙) 是 Bluetooth SIG, Inc 的商标。

兼容类型

蓝牙免提系统仅兼容通过蓝牙认证 (SIG) 的、正规渠道销售的、主流品牌的蓝牙手机。

⚠ 警告

降低发生交通事故的可能性

- 驾驶时，请尽可能避免操作本系统。
- 操作方向盘多媒体开关时须格外小心，以防引发意外事故。

驾驶过程中

- 不要使用移动电话或连接 Bluetooth®(蓝牙) 系统。
- 驾驶过程中，音量应调节到可以听到车外的状况。如果音量调节到无法听到车外状况，有可能会导致事故发生。
- 请勿在不显示画面或不发出声音的故障状态下使用。
- 操作系统时，请勿在禁止停车的区域操作，这可能会导致发生交通事故。
- 为安全起见，请勿因使用该功能而分散注意力和妨碍安全驾驶。忽视道路和交通状况会导致发生意外事故。

⚠ 注意

兼容性

部分设备因自身兼容性问题，可能无法正常使用。

下车时

不要将移动电话存放在车内，否则可能会因车内温度的升高而损坏。

出现故障时

如果故障无法排除，请联系中国一汽授权红旗经销商。

使用 Bluetooth®(蓝牙) 电话

系统支持拨打电话、接听来电、挂断电话、查看联系人、查看通话记录等功能。



进入电话界面的方法：

方法一：连接蓝牙，按下方向盘按键 ，进入电话界面。

方法二：连接蓝牙，触按屏幕按键 【电话】，进入电话界面。

注：未连接蓝牙，按屏幕引导，连接蓝牙电话，完成后进入蓝牙电话界面。
(参见 P.218)

联系人

■ 联系人存储

移动电话的蓝牙成功绑定后，系统自动从绑定的电话端下载联系人信息。

移动电话最多支持储存 4 个蓝牙设备联系人列表。

■ 联系人查看

通过电话主界面屏幕按键 【联系人】可查看移动电话端的联系人条目。

■ 导入联系人

通过联系人界面屏幕按键 可导入联系人。

■ 搜索联系人

通过联系人界面屏幕按键 可搜索联系人。

■ 联系人删除

系统支持手动删除某一匹配电话，并同步删除该电话在系统中的联系人；当匹配的电话超过 4 个时需手动删除之前存储的联系人。

注意

■ 只有电话授予联系人的访问权限，屏幕才会显示联系人。

通话记录

■ 通话记录下载

移动电话与蓝牙系统成功绑定后，系统自动从绑定的电话端下载通话记录信息。

■ 通话记录查看

通过电话主界面屏幕按键【通话记录】可以查看移动电话端的已接、未接或已拨电话。

注意

■ 只有电话授予通话记录的访问权限，屏幕才会显示通话记录。

拨打电话

拨打电话的方法：

方法一：通过联系人或通话记录进行拨号。

方法二：通过电话界面的拨号盘输入号码，进行拨号。

方法三：通过联系人界面屏幕按键 搜索联系人进行拨号。

接听 / 挂断电话

电话呼入时，弹出来电提示。

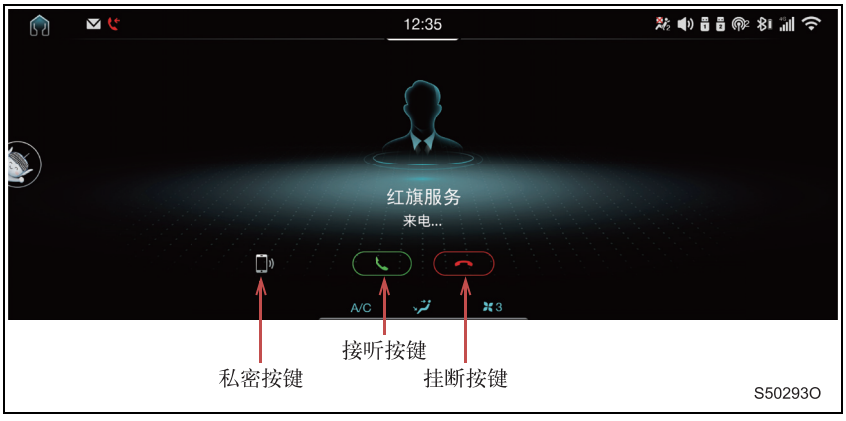

接听 / 挂断电话的方法：

方法一：触按屏幕按键 / 进行接听 / 挂断电话。

方法二：按下方向盘按键 / 进行接听 / 挂断电话。

免提模式切换

通话过程中，触按屏幕按键 ，可在私密 / 免提之间切换。

因部分手机不支持私密 / 免提切换，可能在私密 / 免提切换时，导致蓝牙连接断开。

麦克风静音

通话过程中，触按屏幕按键 ，可以在麦克风静音和非静音状态之间切换。麦克风静音时，通话对方不会听见声音。

■ **蓝牙自动连接功能**

蓝牙功能开启后，探测到已连接的蓝牙设备，会自动连接该蓝牙设备。

■ **隐私保护**

每个手机的联系人、通话记录，仅在手机连接成功后才能显示。在未连接状态下，无法查看任何手机的联系人和通话记录。

⚠ 警告

■ **降低发生交通事故的可能性**

- 驾驶时，请尽可能避免操作本系统。
- 操作方向盘多媒体开关时须格外小心，以防引发意外事故。

■ **驾驶过程中**

- 驾驶过程中，音量应调节到可以听到车外的状况。如果音量调节到无法听到车外状况，有可能会导致事故发生。
- 请勿在不显示画面或不发出声音的故障状态下使用。
- 操作系统时，请勿在禁止停车的区域操作，这可能会导致发生交通事故。
- 为安全起见，请勿因使用该功能而分散注意力和妨碍安全驾驶。忽视道路和交通状况会导致发生意外事故。

⚠ 注意

■ **兼容性**

部分设备因自身兼容性问题，可能无法正常使用。

■ **下车时**

不要将移动电话等物品存放在车内。车内温度可能升高，从而损坏移动电话。

■ **出现故障时**

如果故障无法排除，请联系中国一汽授权红旗经销商。

5-11.语音识别

使用语音识别

用户可以通过语音识别功能实现对系统的语音控制。

控制的功能主要包括：收音机、音乐、蓝牙电话、导航及空调控制等。

语音识别触发

方法一：按下方向盘按键 触发语音识别系统。

方法二：说出唤醒口令触发语音识别系统。

可在音响系统的系统设置中设置语音识别主唤醒词。

(参见 P.219)

触发语音识别后，说出语音指令，控制系统功能，语音指令信息可参阅语音识别的帮助界面。

语音识别帮助

方法一：唤醒智能语音系统后，若 5s(秒) 内用户没有说话，则直接跳转到语音帮助界面。

方法二：用户可直接说 “语音帮助”进入语音帮助界面。

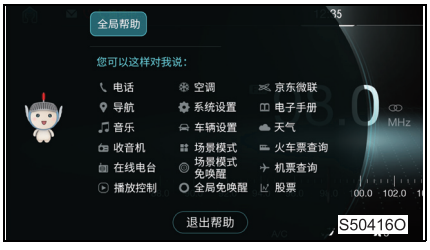

例如：

用户说出语音指令“FM88.0”，当系统识别到语音指令后进入收音机应用播放 FM88.0。

HS5_OM.book Page 257 Tuesday, November 17, 2020 2:33 PM

语音识别退出

方法一：触发语音识别系统后，如无可识别指令，系统会自动退出语音识别。

方法二：语音命令正常执行完成后退出语音识别。

方法三：触发语音识别系统后，如输入指令无效时，语音系统会进行一次提示，如果第二次输入还是无效，则系统会自动退出语音识别。

方法四：触按方向盘按键 退出语音识别。

方法五：触按 “旗宝”向屏幕左侧滑动或点击屏幕非语音区域退出语音识别。

方法六：说出退出指令退出语音识别。

⚠ 注意

- **语音识别结果仅供参考。**
- **请使用标准、清晰的普通话，同时避免在环境嘈杂时使用，以避免识别结果不正确。**
- **驾驶时尽量避免使用语音识别功能，如果使用语音识别，请尽量避免看屏幕，以防发生危险。**

使用手机 APP

通过手机 APP 可远程控制和操作车辆。

■ 打开已登录的手机车载互联 APP，进入 APP 主页。



1 爱车

信息查看：可查看驾驶行为分析、导航出行、健康管家、电子围栏、主界面上方可查看车牌号、剩余油量、剩余流量信息。

远程控制：可操作上锁、解锁、寻车、空调、启动、车窗、天窗、车灯等远程控制功能。

驾驶行为分析：可查看和分享驾驶行为统计数据。

导航出行：可进行兴趣点查询、导航到车、远程寻车等功能。

健康管家：可查询和操作一键体检、爱车养护、车辆维修、服务网点查询、年检换证、一键吐槽等功能。

电子围栏：可添加和查看电子围栏。

2 发现

可查看和参与推荐、热点、圈子、资讯、活动信息的互动。

3 车服务

可查看和操作电子围栏、电子手册、呼叫道路救援、一键呼叫、违章查询、流量管理、车型展厅、预约试驾功能。

4 朋友

可与互相关注的好友进行聊天互动。

5 我的

在我的界面可对签到、关注、粉丝、帖子、我的爱车、设置紧急联络人、常见问题、意见反馈、关于我们等功能进行操作和查看。

触按界面左上角设置按钮，进入设置页面，可进行 PIN 码管理、修改密码、清除缓存、退出登录等操作。

触按页面右上角消息按钮，进入消息页面，查看和操作车辆提醒、同步导航、保养建议、系统消息、车辆技术升级、我的评论、营销促销、互动消息等。

sec_05-12.fm Page 259 Tuesday, December 15, 2020 2:12 PM

登录



输入手机号和密码，触按手机屏幕按键【登录】，即可登录系统。

如果忘记密码，触按【忘记密码】，可找回密码。

APP 下载

关于手机 APP 的下载与安装，请咨询中国一汽授权红旗经销商。

登录信息

用户将个人身份信息提交给经销商进行实名认证，实名认证后请注意接收系统反馈的用于 APP 登录的信息以及用于车辆控制的 PIN 码信息，详细情况请联系中国一汽授权红旗经销商。

车载互联版本

由于车载互联版本不断更新，实际操作界面可能与示意图有所差异，请以最新版本为准。

使用手机 APP

通过 “常见问题”可帮助用户快速了解和使用手机 APP。

远程起动

- 远程起动前，请确保所有车门、车窗、天窗、行李箱盖以及机舱盖处于关闭状态且车辆处于锁止状态。
- 远程起动 5 次后，需切换发动机开关使车辆下电并锁止车辆，5 分钟后车辆进入休眠状态时，才可进行下一次远程起动。

⚠ 警告

■ **手机丢失时**

如果手机丢失，则车辆被盗的风险会明显增大。请妥善保管，必要时请联系中国一汽授权红旗经销商。

■ **网络连接质量**

网络连接质量会因天线位置的不断变动、信号强度的差异以及附近物体（如火车、发射台）等影响而有所变化，难以保持完美的接收质量。

⚠ 注意

■ **使用权限**

使用 APP 时部分功能需要赋予相应权限，并确保第三方工具未禁止车载互联的网络权限，否则系统可能会工作不正常。

■ **出现故障时**

如果故障无法排除，请联系中国一汽授权红旗经销商。

使用红旗智联

系统可对百度 CarLife、道路救援、信息咨询、红旗微应用等附加扩展功能进行操作。



进入红旗智联界面的方法：触按屏幕按键 【红旗智联】，进入红旗智联界面。

百度 CarLife

百度 CarLife 功能实现手机与音响系统互联，将手机内的功能延伸至车辆音响系统使用，让用户在车内享受到便捷高效的定制化服务。



连接百度 CarLife 时，须将手机连接至车载 USB1。百度 CarLife 成功启动后，显示屏将实时显示手机端的界面，可进行触按拖动等操作，这些操作和在手机端操作一致。

道路救援

当车辆遇到故障需要紧急救援时，用户可通过道路救援 (B-Call) 联系救援服务。



当后台接到用户的救援请求，会妥善的安排救援服务，为用户解决故障困扰。

信息咨询

当用户在陌生地段行驶时，可通过信息咨询进行导航服务。



当后台接到用户的导航请求，会帮助用户进行目的地查询与导航。

HS5 OM.book Page 263 Tuesday, November 17, 2020 2:33 PM

红旗微应用

用户可通过红旗微应用对消息、天气、违章等进行查询，并可对流量进行查询和购买。

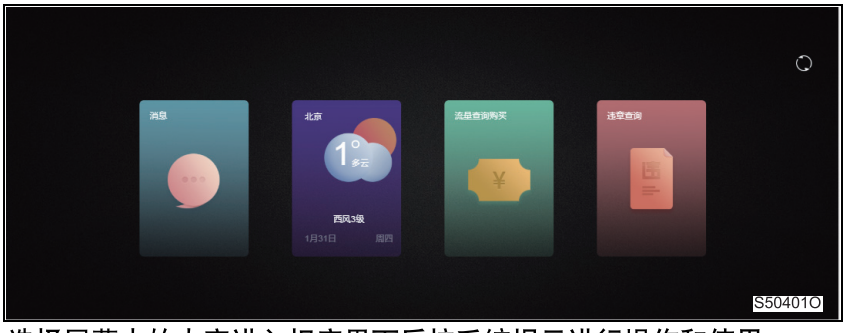

选择屏幕中的内容进入相应界面后按系统提示进行操作和使用。

QQ 音乐 / 喜马拉雅

QQ 音乐 / 喜马拉雅可为用户提供舒适便捷的个性化服务，提高驾驶乐趣。

■ QQ 音乐

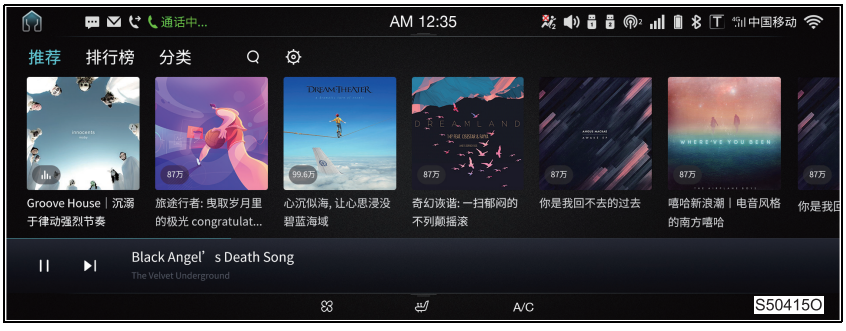

■ 喜马拉雅



选择屏幕中的内容进入相应界面后按系统提示进行操作和使用。

HS5 OM.book Page 265 Tuesday, November 17, 2020 2:33 PM

停闪付

用户可通过停闪付快捷支付停车费用。



选择屏幕中的内容进入相应界面后按系统提示进行操作和使用。

智能家居

用户可通过智能家居体验一站式、便捷式的智能家居落地体验。



选择屏幕中的内容进入相应界面后按系统提示进行操作和使用。

■ **CarLife 手机要求**

具体支持的手机型号及系统版本，请登陆 http：//carlife.baidu.com 查询。

提示：CarLife 对苹果手机的兼容性视苹果官方软件发布的版本而定。

■ **使用 CarLife 过程中**

如果使用过程中手机端的 CarLife 被切到后台，则车机端不会显示手机的实时界面，但是会显示启动 CarLife 按钮，触按之后将手机端的 CarLife 切到前台，可以继续正常使用 CarLife 功能。

■ **CarLife 版本**

由于 CarLife 版本不断更新，实际操作界面可能与示意图有所差异，请以最新版本为准。

■ **连接手机前**

安卓操作系统手机需提前开启 USB 调试功能，同时需要开启 MTP 模式，如未开启则手机不会被识别。

■ **连接稳定性**

连接稳定性与手机数据线质量有关，如果出现连接问题，请用户重新拔插或更换质量更好的数据线。

HS5_OM.book Page 267 Tuesday, November 17, 2020 2:33 PM

⚠ 警告

■ **降低发生交通事故的可能性**

- 驾驶时，请尽可能避免操作本系统。
- 操作方向盘多媒体开关时须格外小心，以防引发意外事故。

■ **驾驶过程中**

- 操作系统时，请勿在禁止停车的区域操作，这可能会导致发生交通事故。
- 为安全起见，请勿因使用该功能而分散注意力和妨碍安全驾驶。忽视道路和交通状况会导致发生意外事故。
- 如果系统进入异物或浸水而发生异常情况，请立即停止使用，并联系中国一汽授权红旗经销商。如果仍继续使用，可能导致故障的发生。
- 请勿在不显示画面或不发出声音的故障状态下使用。
- 在擦拭多媒体显示屏时，请将发动机开关置于 “IG-OFF” 模式，并使用柔软的干布。粗的抹布、化学抹布或有机试剂（酒精、苯、消毒液等）会使面板受损或发生变质，请勿使用。
- 驾驶过程中，音量应调节到可以听到车外的状况。如果声音调节到无法听到车外状况，有可能会导致事故发生。

■ **网络连接质量**

网络连接质量会因天线位置的不断变动、信号强度的差异以及附近物体（如火车、发射台）等影响而有所变化，难以保持完美的接收质量。

⚠ 注意

- **语音识别结果仅供参考。**
- **请使用标准、清晰的普通话，同时避免在环境嘈杂时使用，以避免识别结果不正确。**
- **驾驶时尽量避免使用语音识别，如果使用语音识别，请尽量避免看屏幕，以防发生危险。**
- **防止损坏 USB 设备或其端子**
  - 不要将 USB 设备留在车内，车内的温度可能会升高导致 USB 设备损坏。
  - USB 设备处于连接状态时，不要按压或向其施加不必要的压力。
  - 不要将异物插入接口。
- **使用权限**

  使用 CarLife 时部分功能需要赋予相应权限，并确保第三方工具未禁止 CarLife 的网络权限，否则系统可能会工作不正常。
- **兼容性**

  部分手机因自身兼容性问题，可能无法正常使用 CarLife 的所有功能。
- **确保系统正常识别手机**

  质量较差的 USB 数据线将导致系统无法识别手机，建议使用质量较好的 USB 数据线。
- **出现故障时**

  如果故障无法排除，请联系中国一汽授权红旗经销商。

HS5 OM.book Page 269 Tuesday, November 17, 2020 2:33 PM

车内装备 6

6-1. 使用空调系统

全自动空调系统 270
- 使用自动空调系统 ..272
- 手动调节设定 273
- 其他功能 276
- 调节出风口方向以及打开和关闭出风口 278

风窗加热 280

6-2. 使用车内灯

车内灯列表 281
- 前排室内灯 282
- 前阅读灯 282
- 后阅读灯 283
- 化妆镜灯 283

6-3. 使用储物装置

储物装置列表 284
- 杂物箱 285
- 前排中央储物箱 286
- 左下护板杂物盒 286
- 杯架 287
- 瓶架及杂物斗 288
- 文件袋 288
- 眼镜盒 289

行李箱装置 290
- 货钩 290
- 行李箱网兜 290

6-4. 其他车内装备

车载无线充电 *.....291

遮阳板 292
文件夹 293
化妆镜 294
点烟器 295
电源插座 296
座椅温度控制 * 298
后排中央扶手 300
顶棚拉手 301
衣帽钩 302

全自动空调系统

本车配备双温区空调系统，可根据车内乘员的设定温度，结合当前的车内温度、环境温度、阳光强度、车速、水温等环境参数，通过自动调节出风温度、空调风量、出风模式、进风模式，为乘员提供所需的驾乘环境。

▶ 音响系统空调操作界面

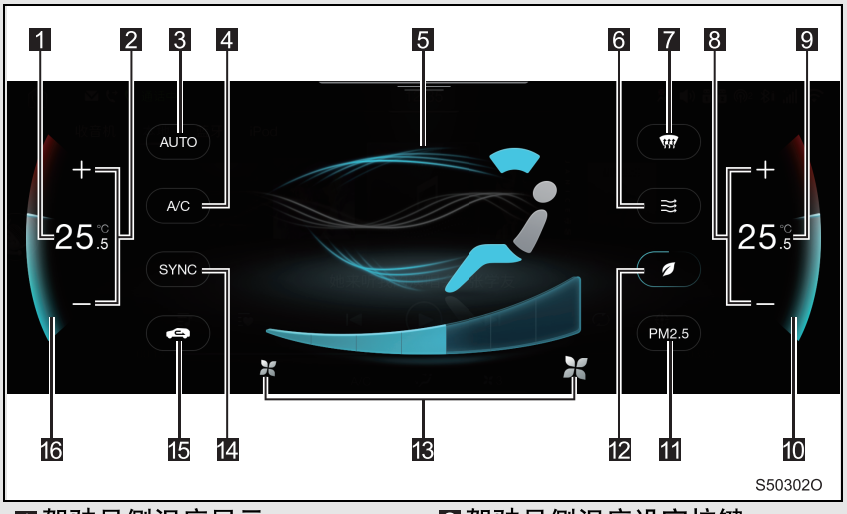

1 驾驶员侧温度显示
2 驾驶员侧温度设定按键
3 AUTO 按键
4 A/C 按键
5 出风模式按键
6 自然通风按键
7 前风窗强制除霜 / 除雾按键
8 副驾驶员侧温度设定按键
9 副驾驶员侧温度显示
10 副驾驶员侧温度设定条
11 PM2.5 按键
12 离子净化按键
13 风量设定按键
14 同步按键
15 内 / 外循环按键
16 驾驶员侧温度设定条

触按多媒体显示屏底部空调信息栏或向上滑动屏幕进入空调界面，在空调界面向下滑动屏幕退出空调界面。（全景影像 *、自动泊车 *、倒车影像 * 功能时不能进入空调操作界面）。

HS5_OM.book Page 271 Tuesday, November 17, 2020 2:33 PM

▶ 中控面板空调操作界面

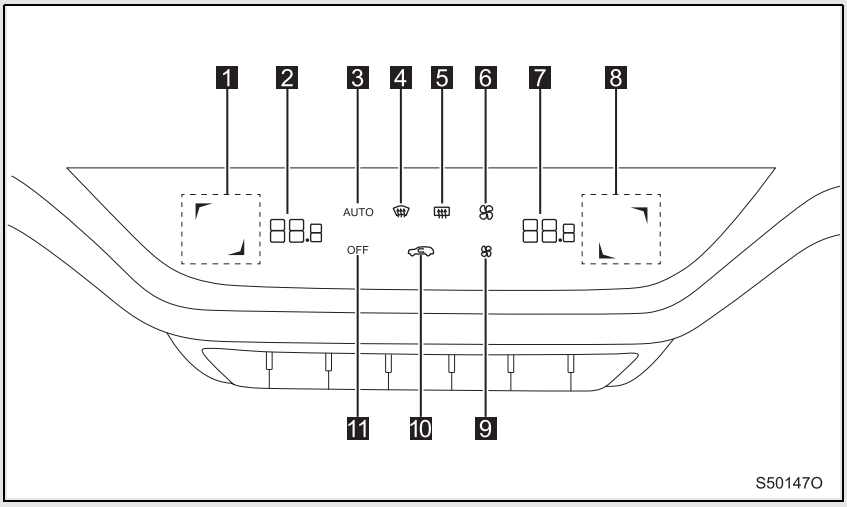

1 驾驶员侧温度设定按键
2 驾驶员侧温度显示屏
3 AUTO 按键
4 前风窗强制除霜 / 除雾按键
5 风窗加热按键
6 风量增大按键
7 副驾驶员侧温度显示屏
8 副驾驶员侧温度设定按键
9 风量减小按键
10 内 / 外循环按键
11 OFF 按键

使用自动空调系统

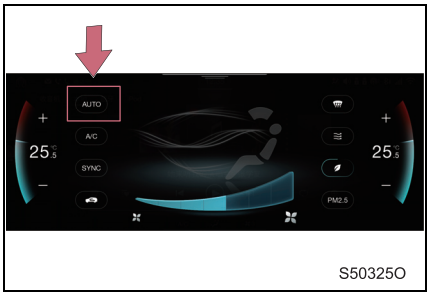

S50325O

方法一：触按多媒体显示屏上【AUTO】按键，工作指示灯点亮，进入自动空调模式。

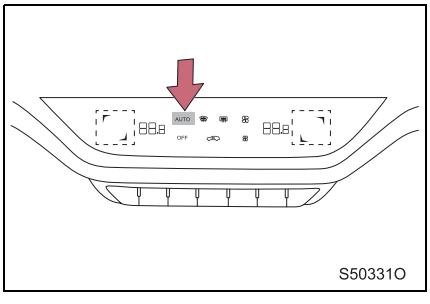

S50331O

方法二：触按中控面板上【AUTO】按键，工作指示灯点亮，进入自动空调模式。

在自动空调模式下，您可根据个人需求，通过触按温度设定按键设定温度，温度显示屏同时会对设定温度进行显示。

■ **【AUTO】按键指示灯**

- 如果操作风量设定或出风模式，则 【AUTO】按键指示灯熄灭。

■ **使用自动模式**

风量根据温度设置和环境状况自动进行调节。因此，可能发生下列情况。

- 在夏季，选择低温设置时，系统将自动切换到内循环模式。
- 按下开关后，鼓风机可能不会立即转动，也可能处于低挡运行状态，直到暖气或冷气已准备妥当才会进行正常送风操作。
- 自动模式下，驾驶员侧与副驾驶员侧温度均设定为 “Lo”时进入最大制冷模式，为实现快速制冷效果，系统将自动切换为内循环模式，且风量调节为最大风量、出风模式切换为吹面模式、温度风门置于最冷位置。
- 自动模式下，驾驶员侧与副驾驶员侧温度均设定为 “Hi”时进入最大采暖模式，为实现快速采暖效果，系统将自动切换为外循环模式，且风量调节为最大风量、出风模式切换为吹脚模式、温度风门置于最热位置。

手动调节设定

■ 调节风量

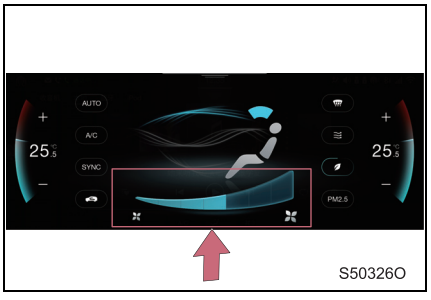

方法一：操作界面上风量设定按键或拖动风量设定条，实现 1-7 级风量的调节。

方法二：触按中控面板上 / 风量设定按键，实现 1-7 级风量的调节。

■ 调节温度



方法一：触按温度设定按键上的 -（降低温度）或 +（升高温度）进行温度设定，也可滑动温度设定条进行温度设定。

方法二：触按中控面板上温度设定按键进行温度设置。

可单独调节驾驶员侧、副驾驶侧的温度。

如果多媒体显示屏上 【A/C】按键未点亮或 【A/C】按键点亮但空调压缩机未运行，系统将向车内吹入常温空气或热风。

■ 切换单 / 双温度控制模式

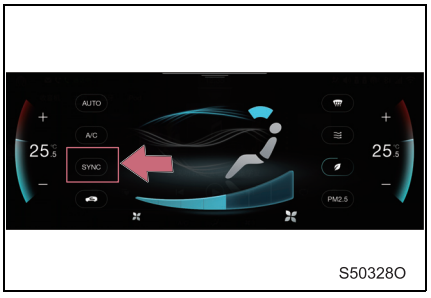

触按【SYNC】按键，指示灯点亮，进入单温区控制模式，副驾驶员侧同步到驾驶员侧设定的温度。

再次触按【SYNC】按键，指示灯熄灭，进入双温区控制模式，可独立设定驾驶员侧与副驾驶员侧的温度。

在单温区控制模式下，单独设定副驾驶员侧温度，则进入双温区控制模式。

■ 切换出风模式

触按操作界面上风向指示可切换出风模式，实现不同出风模式的切换。

当前已存在一种模式（如吹面模式），选择另一个风向时，如果新选择的风向和已有风向可以组合成一种模式（如吹面 + 吹脚），执行组合模式（如吹面 + 吹脚）；如新选择风向和已有风向不可以组合成一种模式（如吹面 + 吹窗），则执行新选择的风向模式（如吹窗）。

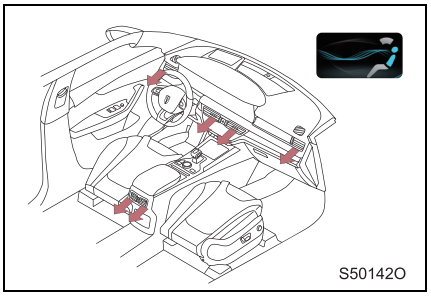

气流吹向面部。

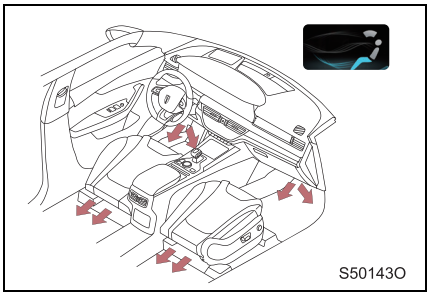

气流吹向脚部。

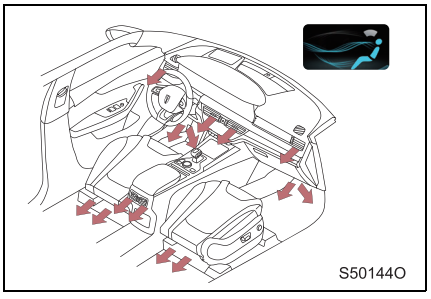

气流吹向面部和脚部。

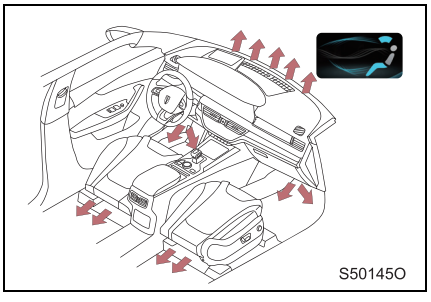

气流吹向脚部和前风窗。

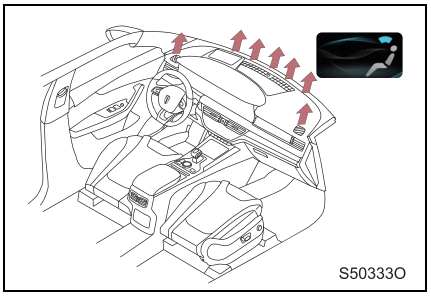

气流吹向前风窗。

自动开启前风窗强制除霜 / 除雾模式 。

■ A/C 开关

发动机运转时，触按 【A/C】按键，按键点亮，打开空调制冷。

再次触按 【A/C】按键，按键熄灭，关闭空调制冷。

■ 内 / 外循环模式切换

触按内 / 外循环按键，工作指示灯点亮，进入内循环模式；再次触按，工作指示灯熄灭，进入外循环模式。

切换至自动空调模式时，空调系统自动切换内 / 外循环模式。

⚠ 警告

■ **不要在寒冷或阴雨天气使用内循环模式**

在寒冷或阴雨天气使用内循环模式会导致车窗起雾，您的视线会因此受阻，可能导致严重事故。

■ **使用内循环模式时**

如果长时间采用内循环模式，则车窗可能容易起雾。

其他功能

■ 前风窗强制除霜 / 除雾

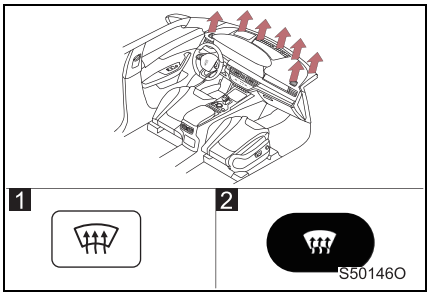

1 触按中控面板上的 按键，工作指示灯点亮，开启前风窗强制除霜 / 除雾功能。

2 触按多媒体显示屏上的 按键，开启前风窗强制除霜 / 除雾功能。

当使用内循环模式时，开启前风窗强制除霜 / 除雾功能，系统会自动由内循环模式切换至外循环模式。

增大风量并升高温度可尽快给前风窗玻璃除霜 / 除雾。

■ 车窗起雾

- 车内湿度高时，车窗容易起雾。打开 “A/C”开关将会对来自出风口的空气除湿，并有效地给前风窗玻璃除雾。
- 如果关闭 “A/C”开关，则车窗可能会更容易起雾。
- 在雨天，车窗可能会起雾。
- 如果长时间使用内循环模式，则车窗可能起雾。

⚠ 警告

■ **防止风窗玻璃起雾**

- 天气极为潮湿时，不要在制冷操作期间使用前风窗强制除霜 / 除雾模式。车外空气与风窗玻璃的温差可能会使风窗玻璃外表面起雾，从而妨碍您的视线。
- 请勿将任何可能遮盖出风口的物体放在仪表板上，否则可能阻挡气流，从而妨碍前风窗除雾。

■ 自然通风功能

触按多媒体显示屏上的自然通风按键，进入自然通风模式，进气模式切换为外循环，此时压缩机停止工作，从而起到节能作用。

■ 离子净化



S50330O

触按多媒体显示屏上空调操作界面的离子净化按键，按键点亮，开启离子净化功能，再次触按，按键熄灭，关闭离子净化功能。

系统有两种净化模式，分别是除菌工作模式和负离子工作模式，系统工作时，车辆自动切换两种模式。当鼓风机不工作时，即使打开空气净化功能，空气净化器也不工作。

■ PM2.5 传感器

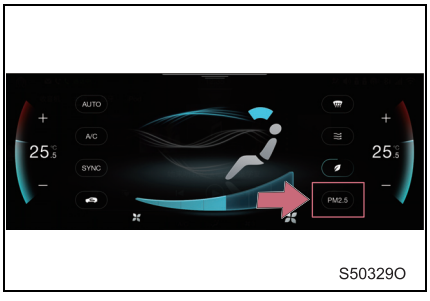

S50329O

触按多媒体显示屏上的【PM2.5】按键，按键点亮，开始检测车内空气的 PM2.5 浓度。检测完成后，如浓度达标，系统自动退出；如不达标，系统自动进行过滤，过滤完成后自动退出。

长按【PM2.5】按键，可以强制开启 PM2.5 过滤功能。PM2.5 过滤时，空调自动切换至内循环，提高过滤效率。

■ AQS 空气质量传感器 *

系统自动检测车外空气质量，当外界空气污染时，空调系统自动切换为内循环，阻止污染空气进入车内，以确保车内空气质量。

调节出风口方向以及打开和关闭出风口

▶ 前中央出风口

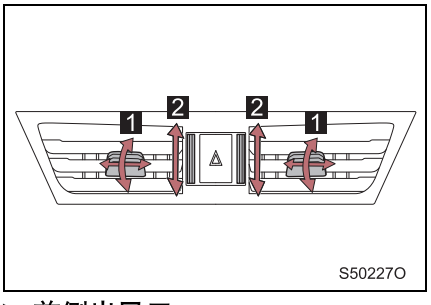

1 将气流导向左侧或右侧、上侧或下侧。
2 转动旋钮以打开或关闭出风口。

▶ 前侧出风口

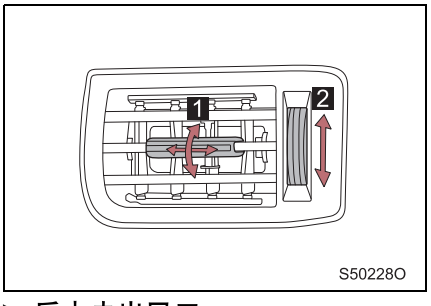

1 将气流导向左侧或右侧、上侧或下侧。
2 转动旋钮以打开或关闭出风口。

▶ 后中央出风口

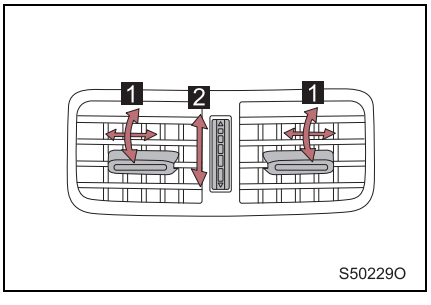

1 将气流导向左侧或右侧、上侧或下侧。
2 转动旋钮以打开或关闭出风口。

■ 空调系统远程操作

- 通过手机 APP 可远程操作空调系统。 (参见 P.258)
- 当远程启动车辆同时开启远程空调后，因空调进入远程模式，空调操作面板不可操作，但可通过 OFF 按键关闭远程空调。

■ 内 / 外循环模式

- 在多尘路面 (如隧道) 或交通拥挤的道路上行驶时，切换至内循环模式。这样可有效防止外界空气进入车内。制冷操作期间，设定内循环模式也将会有效降低车内温度。
- 如果长时间使用内循环模式，则车窗可能起雾。

■ 风窗除霜器

- 在前风窗强制除霜 / 除雾模式下，内循环模式会自动切换至外循环模式。
- 除霜 / 除雾功能运行时风量可能会有所提升，增大风量并升高温度可尽快给前风窗玻璃除霜 / 除雾。

■ 空调气味

- 使用过程中，车内和车外的各种气味可能进入并积聚在空调系统内。这可能会导致出风口散发出气味。

⚠ 注意

■ 防止蓄电池电量不足

车辆未启动时，如果无需使用空调系统，则请将其关闭。

风窗加热

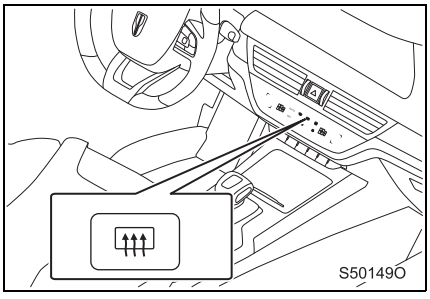

触按 按键，指示灯点亮，开始对后风窗及前风窗进行加热。

再次触按 按键，指示灯熄灭，系统停止工作。

提示：
系统运行约 15min(分钟)后会自动关闭，系统指示灯熄灭。

■ 前风窗加热

前风窗电加热仅为雨刮停止区域加热。

⚠ 警告

■ 风窗加热时

请勿触摸加热区域，因为其可能会变得很烫并导致烫伤。

车内灯列表

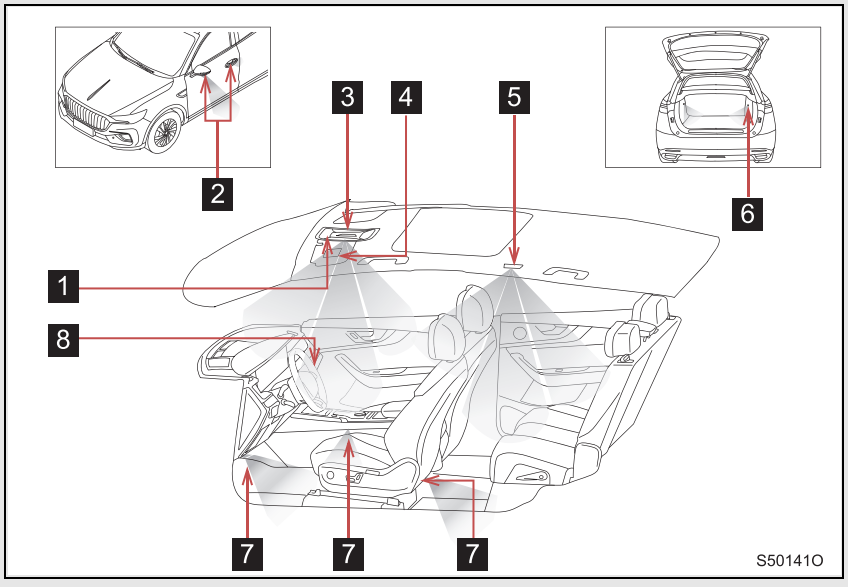

1 前排室内灯 (参见 P.282)
2 迎宾灯
3 前阅读灯 (参见 P.282)
4 化妆镜灯 (参见 P.283)
5 后阅读灯 (参见 P.283)
6 行李箱灯
7 氛围灯 (参见 P.223)
8 杂物箱照明灯

前排室内灯

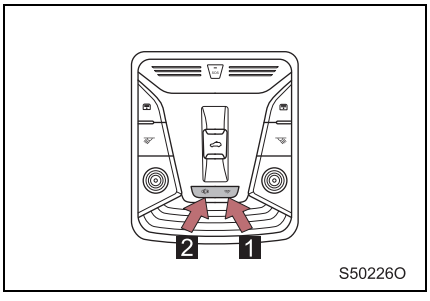

1 触按 按键，打开前排室内灯，再次触按，关闭前排室内灯。

2 触按 按键，指示灯点亮，打开室内灯与车门联动功能，再次触按，关闭室内灯与车门联动功能。

前阅读灯

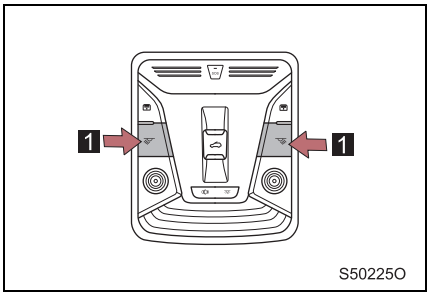

1 触按 按键，打开前阅读灯，再次触按，关闭前阅读灯。

后阅读灯

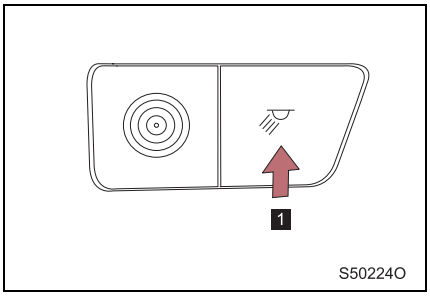

1 触按 按键，打开后阅读灯，再次触按，关闭后阅读灯。

化妆镜灯

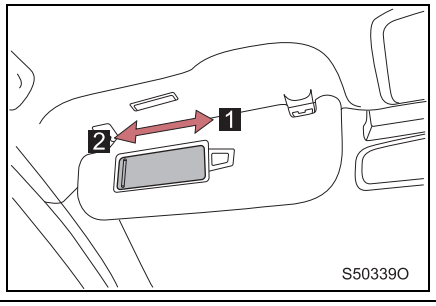

1 打开遮阳板，滑开化妆镜盖，化妆镜灯点亮。
2 闭合化妆镜盖，化妆镜灯熄灭。

■ 节能控制

前排室内灯开关置于车门联动位置，如果车门开启，室内照明灯点亮一段时间后熄灭；关闭发动机开关和各车门，室内灯和氛围灯延时熄灭。

⚠ 注意

■ 防止蓄电池电量耗尽

如果无需使用车内灯，则请将其关闭。

请勿长时间打开化妆镜盖或车门。因为其打开时，相应车内灯会点亮，从而可能会使蓄电池电量耗尽。

储物装置列表

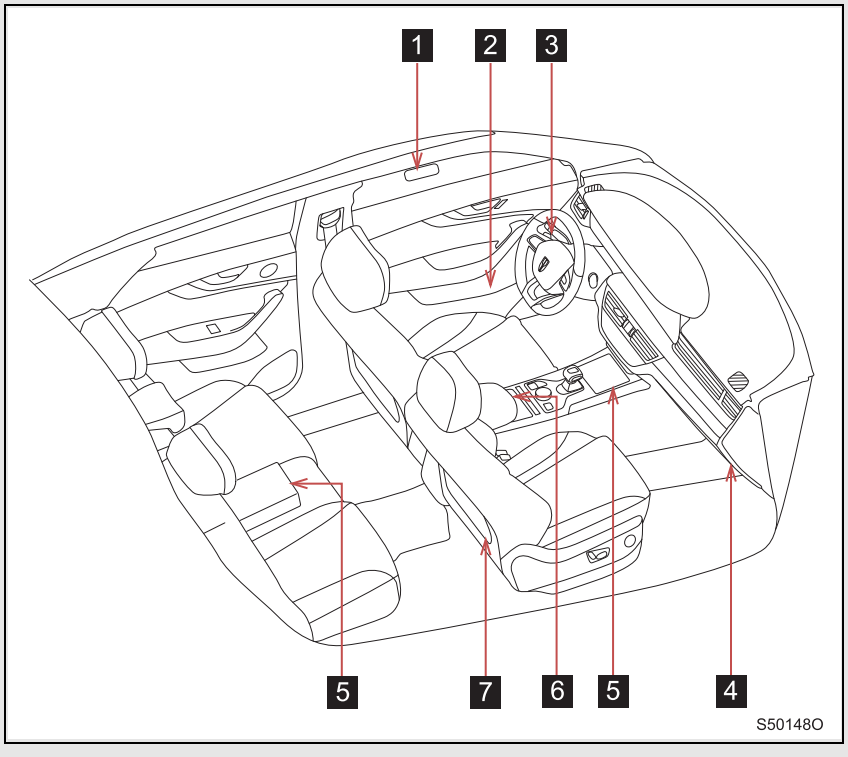

1 眼镜盒 (参见 P.289)
2 瓶架及杂物斗 (参见 P.288)
3 左下护板杂物盒 (参见 P.286)
4 杂物箱 (参见 P.285)
5 杯架 (前 / 后) (参见 P.287)
6 前排中央储物箱 (参见 P.286)
7 文件袋 (参见 P.288)

杂物箱

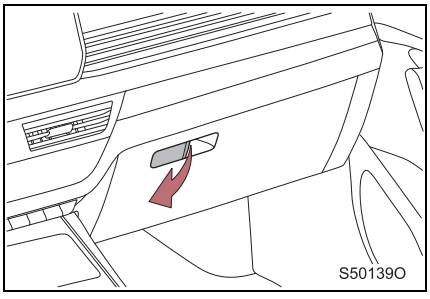

拉动开启手柄，打开杂物箱。

关闭杂物箱盖时，发出“咔嗒”声表明牢固锁止。

⚠ 警告

■ **驾驶过程中的警告**

使杂物箱保持关闭。

否则在发生事故或紧急制动的情况下，可能导致人员受伤。

前排中央储物箱

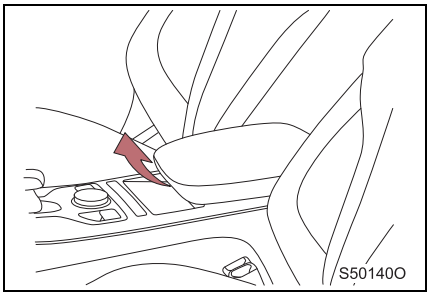

掀开储物箱盖即可打开储物箱。

⚠ 警告

■ **驾驶过程中的警告**

使储物箱保持关闭。

否则在发生事故或紧急制动的情况下，可能导致人员受伤。

左下护板杂物盒

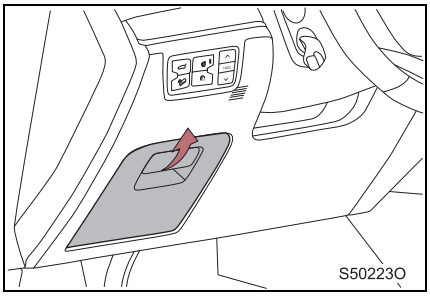

拉动开启手柄，打开杂物盒。

关闭杂物盒盖时，发出“咔嗒”声表明牢固锁止。

⚠ 警告

■ **驾驶过程中的警告**

使储物盒保持关闭。

否则会影响驾驶员正常驾驶，并在发生事故或紧急制动的情况下，可能导致人员受伤。

杯架

▶ 前

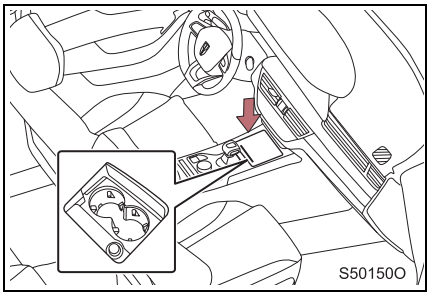

向下按压杯架盖，杯架盖自动翻开。

▶ 后

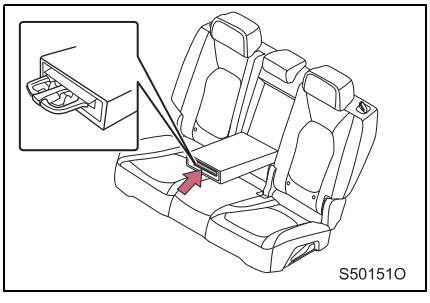

放倒后排中央扶手，按下并松开杯架盖，后排杯架将自动弹出。

不使用时将杯架收回。

■ 使用杯架存放杯子时

- 请拧紧杯子盖。
- 杯子可能因其尺寸或形状而无法存放。

⚠ 警告

■ 不宜放置在杯架中的物品

请勿在杯架中放置除杯子或铝罐外的其他任何物品，否则在发生事故或紧急制动的情况下，此类物品可能会从杯架中甩出而导致人员受伤。装有热饮料时，请拧紧杯盖以免烫伤。

■ 车辆行驶时，不要使用杯架放置盛有滚烫液体的杯子等

车辆行驶时，使用杯架放置盛有滚烫液体的杯子等是很危险的。如果杯内液体溅出，则可能导致烫伤。

■ 不使用时

使杯架保持关闭，否则在发生事故或紧急制动的情况下，可能导致人员受伤。

瓶架及杂物斗

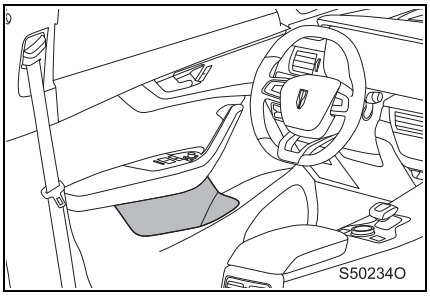

瓶架及杂物斗位于各车门上，可用于放置瓶子或抹布等杂物。

存放瓶子时，请拧紧瓶盖。

瓶子可能因其尺寸或形状而无法存放。

文件袋

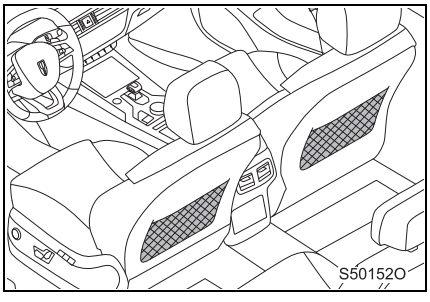

文件袋位于驾驶员及副驾驶员座椅靠背后下侧。

用于存放报纸、杂志等物品。

HS5_OM.book Page 289 Tuesday, November 17, 2020 2:33 PM

眼镜盒

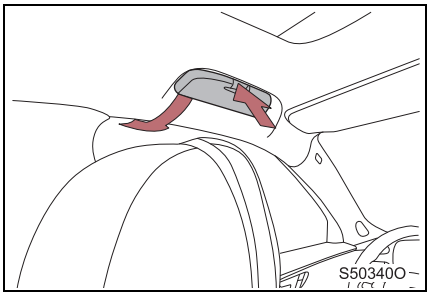

拉下盒盖边缘，眼镜盒将向下打开。

用于临时存放太阳镜等小物品。

⚠ 警告

■ **眼镜盒中不宜存放的物品**

不要将眼镜或打火机长时间留在其中。

如果车辆内部变热，打火机可能爆炸，眼镜可能受热变形。

■ **驾驶过程中的警告**

驾驶过程中应使眼镜盒关闭。

否则在发生事故或紧急停车时，其中存放的物品可能会被甩出而导致人员受伤。

货钩

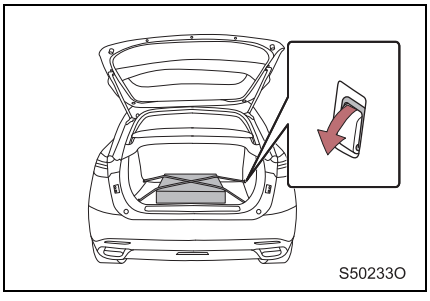

提起货钩即可使用。

货钩用于固定松散物品。

⚠ 警告

■ **不使用货钩时，务必将其返回收起位置。**

行李箱网兜

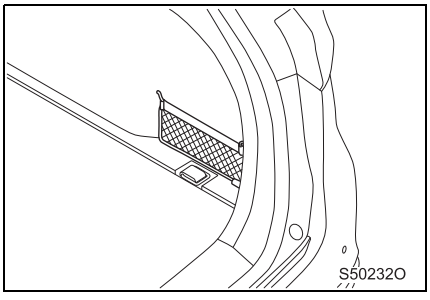

行李箱网兜位于行李箱两侧。

车载无线充电 *

中央扶手箱前部配备有无线充电系统。

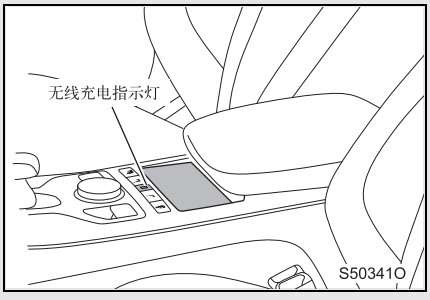

支持 Qi 标准无线充电的手机可直接放置于无线充电区域进行充电。

不支持 Qi 标准无线充电的手机需要搭配接收器进行充电。

■ 车载无线充电系统使用条件

发动机开关置于 “IG-ON” 模式。

■ 充电状态指示灯

- 手机开始充电，无线充电指示灯 (绿色) 点亮。
- 手机离开充电区域，无线充电指示灯熄灭。
- 充电系统故障或充电异常，无线充电指示灯 (红色) 闪烁。

⚠ 警告

■ 充电前，请移走充电板上的所有金属物品

手机无线充电时，如发现有金属物品 (如硬币、钥匙、戒指或回形针) 在手机和充电板之间，请勿立即用手移除异物，以避免烫伤手指。请先取下手机，待金属物品冷却后，再将其从充电板上移开。

⚠ 注意

■ 充电时

- 移走无线充电防滑垫上的所有物品，如有异物，则系统可能无法正常充电。
- 手机应正面朝上，放在防滑垫中间位置。

■ 请勿放置高速收费卡等磁性卡片在无线充电区域，可能会造成消磁。

遮阳板

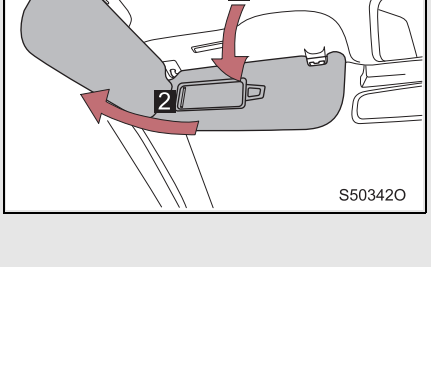

1 正前位置

翻下遮阳板。

2 侧面位置

翻下遮阳板，脱开挂钩，然后拉至侧面。

文件夹

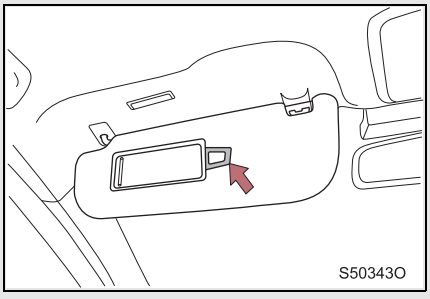

文件夹位于驾驶员侧遮阳板上。

用于存放票据、名片等物件。

⚠ 注意

■ **防止文件夹损坏**

请勿在文件夹上放入过多的物件。

化妆镜

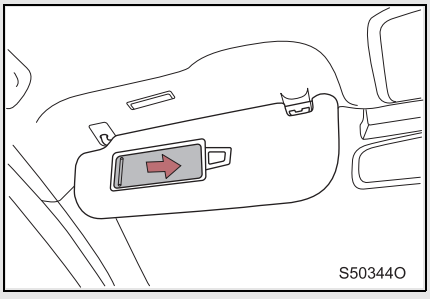

翻下遮阳板，滑动化妆镜盖将化妆镜打开。

⚠ 注意

■ **不使用时**

使化妆镜保持关闭。

■ **防止蓄电池电量不足**

车辆未启动时，不要长时间打开化妆镜灯。

点烟器

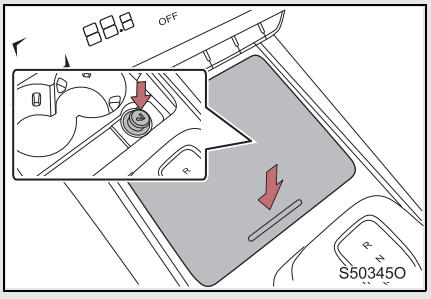

向下按压前排杯架盖并将其打开，按下点烟器。

点烟器预热妥当后会自行弹出。

■ 点烟器使用条件

发动机开关置于 “IG-ON”模式。

⚠ 警告

■ 避免灼伤或起火

- 切勿触摸点烟器的金属部分。
- 不要一直按住点烟器，否则可能会使之过热而导致起火。
- 切勿将除点烟器外的其他任何物体插入该插座。

■ 不使用时

- 使前排杯架盖保持关闭。

  否则在发生事故或紧急制动的情况下，可能导致人员受伤。

电源插座

■ 12V 电源

电源插座可供工作电流小于 10 A 的 12 V 附件使用。

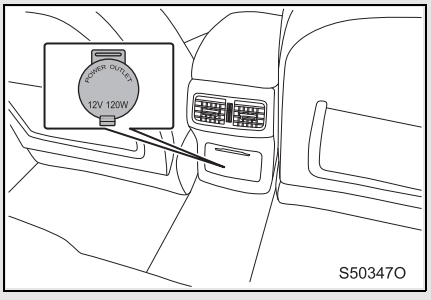

位于后中央出风口下端。

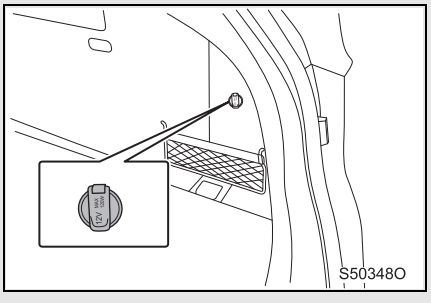

位于行李箱右侧饰板上。

■ 5V USB 电源

电源插座可供工作电流小于 2 A 的 5 V 附件使用。

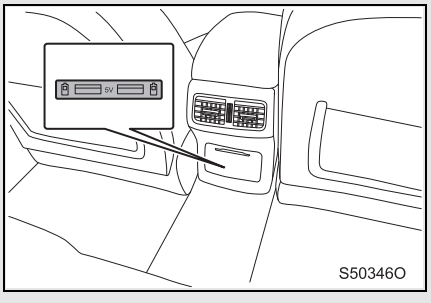

位于后中央出风口下端。

■ **电源插座使用条件**

发动机开关置于 “IG-ON”模式。

⚠ 注意

■ **防止电源插座损坏**

不使用电源插座时，应关闭电源插座盖，否则会使电源插座内进入异物或液体而造成短路。

■ **防止保险丝烧断**

切勿使用超过额定电压 / 电流的附件。

■ **防止蓄电池电量不足**

车辆未启动时，若无必要，请不要长时间使用电源插座。

座椅温度控制 *

可分别调节各座椅的温度。

■ 前排座椅温度调整

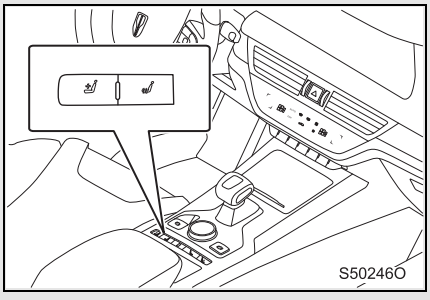

触按座椅加热及通风按键，选择合适的加热和通风挡位。

可实现 1-3 级调节。

■ 后排座椅温度调整

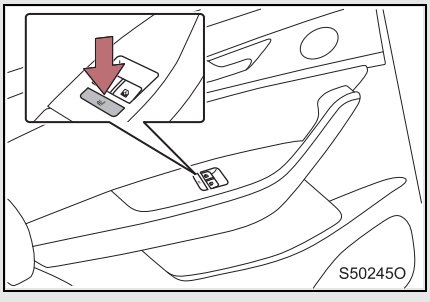

触按座椅加热按键，指示灯点亮，打开后排座椅加热功能，再次触按，关闭后排座椅加热功能。

■ **工作条件**

发动机开关置于 “IG-ON”模式。

⚠ 警告

■ **使用座椅加热或通风功能时，请务必遵守以下事项**

- 下列人员就坐于正在加热的座椅时需特别注意，以免灼伤：
  - 婴儿、儿童、老人、病人和残疾人士
  - 皮肤敏感者
  - 非常疲乏者
  - 因饮酒或服药（安眠药、感冒药等）而昏昏欲睡者
- 使用座椅加热或通风时，不要用任何物品盖住座椅（如毯子、座垫）。否则会使座椅温度升高或降低，从而导致过热或过冷。
- 如无必要，请不要开启座椅加热或通风功能。否则可能会使乘客感觉过凉、过热或导致局部灼伤。

⚠ 注意

■ **防止座椅加热或通风系统损坏**

切勿将表面不均匀的重物放在座椅上，也不要将锋利的物品（针、钉子等）扎在座椅上。

■ **清洁座椅时**

在清洁座椅时，不要使用苯、汽油等有机物。容易损伤加热器及座椅蒙皮。

后排中央扶手

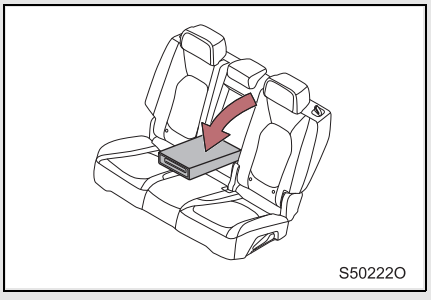

拉下扶手即可使用。

⚠ 注意

■ **防止扶手损坏**

不要用力压住扶手。

顶棚拉手

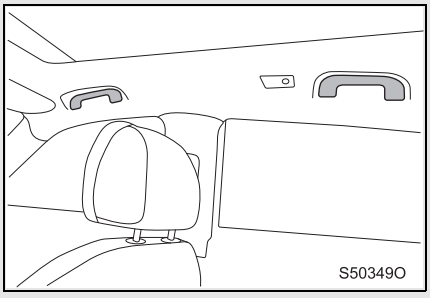

顶棚拉手位于副驾驶员侧及后排乘员两侧。

坐在座椅上时，可用安装在车顶内衬上的顶棚拉手支撑身体。

⚠ 警告

■ **顶棚拉手**

上下车或从座椅上起身时，请勿使用顶棚拉手。

⚠ 注意

■ **防止损坏顶棚拉手**

请勿在顶棚拉手上悬挂任何重物或施加重荷，以防止损坏顶棚拉手。

衣帽钩

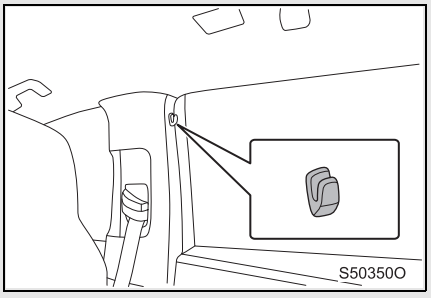

使用时将衣物挂在衣帽钩上即可。

⚠ 警告

■ **不宜挂在衣帽钩上的物品**

不要在衣帽钩上悬挂衣架或其他坚硬或锋利的物品。如果帘式安全气囊展开，则这些物品可能会被弹出而导致严重伤亡。

HS5_OM.book Page 303 Tuesday, November 17, 2020 2:33 PM

保养和维护 7

7-1. 保养和维护
清洁和保护
车辆外饰 304
清洁和保护
车辆内饰 306
7-2. 保养
保养须知 308
7-3. 自行保养
自行保养注意事项 ... 310
机舱盖 312
机舱 313
轮胎 326
轮胎气压 329
车轮 331
空调滤清器 332
更换钥匙电池 334
检查和更换保险丝 ... 336

清洁和保护车辆外饰

遵守下列操作有助于保护车辆外饰并使其保持最佳状态：

- 用大量的水从上到下冲洗车身、车轮罩和车辆底部，以去除污物和灰尘。
- 使用海绵或软布（如鹿皮布）擦洗车身。
- 对于难以清除的痕迹，使用洗车剂清洗并用水彻底冲净。
- 将水擦净。
- 防水涂层老化后，应给车辆打蜡。

请等待车辆表面清洁无水珠并且车身冷却后再给车身打蜡。

■ 自动洗车

- 洗车前应折叠外后视镜。从车辆前部开始冲洗。驾驶前确保将外后视镜展开。
- 自动洗车站用的刷子可能划伤车辆表面并损伤车漆。

■ 高压洗车

- 请勿让洗车用的喷嘴距车窗太近。
- 洗车前，检查并确认车辆的燃油加注口盖已正确关闭。

■ 铝制车轮

- 粘附污物后应立即使用中性洗涤剂将其除去。切勿使用硬刷或含有磨料的清洁剂。切勿使用高腐蚀性或烈性化学清洁剂。
- 车轮很热时（例如在炎热天气下长距离行驶后），请勿使用洗涤剂清洗车轮。
- 用洗涤剂清洗车轮后，应立即冲洗干净。

■ 保险杠

切勿使用研磨性清洁剂擦洗。

⚠ 警告

■ 清洗车辆时

请勿用水冲洗机舱内部。否则可能导致电气部件短路，从而可能引发火灾。

■ 有关排气管的注意事项

废气会使排气管变得很烫。

清洗车辆时，排气管未充分冷却前请勿触摸，否则可能被烫伤。

⚠ 注意

■ **防止车身老化和车身油漆老化、车身和部件 (铝制车轮等) 腐蚀**

- 发生下列情形后应立即清洗车辆：
  - 在海边行驶后
  - 在盐碱路面上行驶后
  - 如果漆面附有煤焦油或树脂
  - 如果漆面落有死昆虫、虫粪或鸟粪
  - 车辆在受煤烟、油烟、矿尘、铁粉或化学物质污染的地区行驶后
  - 车辆严重积尘或积泥时
  - 苯和汽油之类的液体溅到漆面上时
- 如果车漆剥落或划伤，请立即进行修理。
- 为防止车轮腐蚀，存放车轮时，去除污物并存放于湿度较低处。

■ **清洗旗标时**

请使用清水或中性清洗剂对机舱盖上的旗标进行擦拭，禁止使用酒精或含酒精类液体、苯酚、苯甲醚等有机溶剂进行清洗，否则易产生裂纹。

■ **清洁车灯时**

- 清洗时应小心。请勿使用有机清洁剂或硬刷进行清洗，否则可能损坏车灯表面。
- 请勿在车灯表面打蜡，车蜡可能损伤灯罩。

清洁和保护车辆内饰

遵守下列操作有助于保护车辆内饰并使其保持最佳状态：

■ 保护车辆内饰

使用真空吸尘器清除污物和灰尘。将布用温水浸湿后擦洗脏污的表面。

■ 清洁皮革部位

- 使用真空吸尘器清除污物和灰尘。
- 将软布用稀释后的洗涤剂浸湿后擦去残留的污物和灰尘。请使用稀释浓度约为 5% 的中性羊毛洗涤剂水溶液。
- 将湿布拧干，并彻底擦净残留的洗涤剂。
- 用干的软布擦去表面残留的水分，然后使皮革在阴凉通风处晾干。

■ 清洁人造革部位

- 使用真空吸尘器清除浮尘。
- 将中性皂液涂抹在人造革上。
- 让皂液浸润几分钟，然后用干净的湿布擦净污垢和皂液。

■ 清洁木质部位

- 木质饰面表面有灰尘积淀，可用棉纱布轻轻清理擦拭。
- 木质饰面表面沾上污垢，可用棉纱布蘸上少许中性皂液轻轻擦拭。

■ **皮革部位的养护**

建议您每年至少清洁车辆内饰 2 次以保持内饰的品质。

■ **木质部位的养护**

建议您根据木质饰面表面情况，随时对木质饰面表面进行保养维护。

■ **清洗地毯**

使用合适的市售泡沫清洁剂来清洗地毯。使用海绵或刷子涂抹泡沫，以重叠画圈的方式擦洗，请勿加水，尽可能保持地毯干燥以获得最佳效果。

■ **座椅安全带**

用布或海绵蘸以中性清洁剂和微温的水进行清洁。并定期检查安全带是否过度磨损、磨破或是否有划伤。

HS5_OM.book Page 307 Tuesday, November 17, 2020 2:33 PM

⚠ 警告

■ **车内防水**

- 请勿将液体溅洒到车内，否则可能导致电气部件等发生故障或起火。
- 请勿使车内的安全气囊部件或导线受潮。

  电气故障可能导致气囊意外展开或功能失常，从而造成严重的人员伤害甚至死亡。

■ **清洁内饰 (尤其是仪表板)**

请勿使用抛光蜡或抛光清洁剂。仪表板可能会反光到风窗玻璃上，妨碍驾驶员的视野并引发事故，从而导致严重的人员伤害甚至死亡。

⚠ 注意

■ **清洁剂**

- 请勿使用以下类型的清洁剂，否则可能使车辆内饰褪色或导致漆面产生斑纹或损坏：

  苯或汽油等有机物、碱性或酸性溶液、染色剂和漂白剂。
- 请勿使用抛光蜡或抛光清洁剂，否则可能损坏仪表板或其他车内零件的漆面。

■ **防止皮革表面损坏**

为防止皮革表面损坏和老化，请遵守如下注意事项：

- 及时擦除皮革表面的尘垢。
- 车辆不应长时间直接暴露在阳光下。请将其停放在阴凉处，尤其是夏季。
- 请勿将聚乙烯、塑料制品或蜡质物品放置在皮革饰件上，因为当车内温度大幅升高时这些物品可能会粘在皮革表面上。
- 座椅表面若残留有过多水分，会造成皮革硬化、收缩。

■ **地板防水**

请勿用水清洗车辆地板。
如果车辆地板下面的电气部件接触到水，则可能损坏电气系统，还可能导致车身生锈。

■ **清洁后风窗内侧**

- 请勿使用玻璃清洁剂来清洁后风窗，否则可能导致后风窗除霜器电热丝损坏。将布用温水浸湿，沿着与电热丝平行的方向轻轻擦拭。
- 小心不要划伤或损坏电热丝。

保养须知

为确保驾驶的安全性和经济性，日常维护和定期保养非常重要。
中国一汽建议您采取如下保养措施：

■ 定期保养

● 请根据保养计划表，对车辆进行定期保养。

保养间隔可根据计划表中的里程或时间而定，以先达到者为准。

对于已超出最后间隔时间的保养项目，也建议您在同样的间隔时间内进行保养。

● 到哪里进行维修保养？

到中国一汽授权红旗经销商进行保养最为理想。

中国一汽授权红旗经销商具有向您的车辆提供维修和服务所要求的先进维修工具、设备以及纯正配件，且所有售后服务人员都接受过专业化管理与技术培训，保证快速、高效地完成车辆的保养、维修工作，确保您的车辆始终拥有良好的技术性能。

中国一汽授权红旗经销商在专用工具和保养设备方面投入了大量的资金。这有助于为您提供更优质的服务。

中国一汽授权红旗经销商信守高效、合理、超值的服务理念，全力履行车辆的所有保养项目。

橡胶软管 (用于冷却和加热系统、制动系统和燃油系统) 应严格按照保养计划表由专业人员进行检查。

橡胶软管随着时间而劣化，从而造成膨胀、磨损或破裂。因此，如果软管出现任何的劣化或损坏迹象，请您务必立即联系中国一汽授权红旗经销商进行更换。

■ 自行保养须知

是否可以自行保养？

如果您有丰富的车辆构造和检查保养等方面的基础知识并备有一些基本的工具，则可由您自己进行日常检查和保养。有关如何自行保养的简单说明，在本节中有所介绍。

需要提醒的是，某些保养工作需要专用的维修设备和专业技能，因此最好由合格的技术人员来完成。即使您是一名有经验的专业技师，我们仍建议您到中国一汽授权红旗经销商进行规范的维修和保养，他们会记录您爱车的保养信息，有助于您申请保修服务。

■ 您的车辆是否需要修理

警惕车辆性能和声音的变化，以及其他提示车辆需要维修的可视性警告。以下是一些重要的迹象：

- 发动机缺火、运转不稳或发出砰砰声。
- 功率明显降低。
- 发动机异响。
- 车辆底部有液体泄漏。(空调使用后滴水和排气管冷却后排水孔滴水属正常现象)
- 排气音有变化。(这表示可能有危险的一氧化碳泄漏。须开窗并立刻检查排气系统)
- 轮胎变瘪、转弯时轮胎噪音过大、轮胎磨损不均匀。
- 在平坦路面直线行驶时车辆向一侧跑偏。
- 与悬架部件有关的异响。
- 制动失灵；制动踏板踩动时有松软感；踏板几乎触及地板；制动时车辆跑偏。
- 发动机冷却液温度持续偏高。

如果发现上述任何迹象，请您尽快联系中国一汽授权红旗经销商，车辆可能需要调节或维修。

⚠ 警告

■ 如果车辆保养不当

可能对车辆造成严重损坏，并导致严重的人员伤害甚至死亡。

■ 处理蓄电池时的注意事项

蓄电池接线柱、端子和相关附件含铅和铅化合物，此类物质能引起脑损害。操作之后一定要洗手。

■ 旧发动机机油

据研究证明，旧发动机机油中所含的化学物质可使实验室动物致癌。请避免长时间反复接触。为保护您的皮肤，务必用肥皂和水彻底清洗。

自行保养注意事项

如果要自己进行保养，请务必按照以下所述的正确步骤进行。

项目	部件和工具
蓄电池状况 (参见 P.322)	• 温水 • 小苏打 • 润滑脂 • 常规扳手 (用于端子夹紧螺栓)
发动机冷却液液位 (参见 P.318)	• 车用长效冷却液 • 漏斗 (仅用于添加冷却液)
发动机机油油位 (参见 P.315)	• 中国一汽纯正机油或同等产品 • 抹布或纸巾、漏斗 (仅用于添加机油)
制动液液位 (参见 P.320)	• 中国一汽纯正制动液 • 抹布或纸巾、漏斗 (仅用于添加制动液)
保险丝 (参见 P.336)	• 与原装件具有相同额定安培值的保险丝
散热器、冷凝器和中冷器 (参见 P.319)	—
轮胎气压 (参见 P.329)	• 胎压表 • 压缩空气源
清洗液 (参见 P.325)	• 含防冻剂的清洗液 (冬季使用) • 漏斗

HS5_OM.book Page 311 Tuesday, November 17, 2020 2:33 PM

⚠ 警告

发动机舱内有大量机械装置可能突然转动、变烫或开始通电。为避免发生严重的人员伤害，请注意以下事项。

■ **处理发动机舱部件时**

- 在机舱盖下工作时，如果必须运转发动机，则在接近发动机或随时可能运转的电动风扇前，一定要取下所有的首饰（尤其是戒指、手镯、手表及项链）和领结、丝巾及类似的宽松衣物。
- 小心不要在驾驶后马上触摸发动机、散热器、排气歧管等，因为它们可能很烫。机油和其他油液也可能很烫。
- 打开机舱盖前务必关闭发动机，施加电子驻车制动，挡位置于 P 挡，关闭发动机开关并随身携带钥匙，待发动机冷却。
- 保持双手、衣服和工具远离转动的风扇和发动机传动皮带。
- 切勿在发动机舱内留下任何物品。
  完成在发动机舱内的检查或维护后，切勿将工具或布等物品遗留在其内，否则会导致发动机受损或起火，并会导致事故。
- 请勿吸烟、引起火花或将明火暴露在燃油或蓄电池附近。
- 处理蓄电池时要特别小心。蓄电池中含有具有毒性和腐蚀性的硫酸。
- 处理制动液时务必小心，因为制动液可能伤害您的手或眼睛并损伤漆面。如果制动液溅到手上或眼中，则应立即用清水冲洗被液体溅到的部位。如果仍感不适，应立即就医。

■ **在电动风扇或散热器格栅附近时**

确保发动机开关已关闭。车辆启动时，如果空调打开或冷却液温度很高，则电动冷却风扇可能会自动运行。

■ **安全护目镜**

戴上安全护目镜以防物体飞入或液体溅入眼睛。

⚠ 注意

■ **如果已拆除空气滤清器**

如果在拆除空气滤清器后驾驶车辆，则空气中的污物可能导致发动机过度磨损。同时回火也可能造成发动机舱起火。

■ **如果制动液液位过低或过高**

制动摩擦片磨损或制动液罐中液位较高时，制动液液位略微下降，这是正常现象。如果制动液罐中需要频繁加制动液，则表示可能有严重故障，请您联系中国一汽授权红旗经销商检查车辆。

机舱盖

从车内解锁以打开机舱盖。

步骤 1

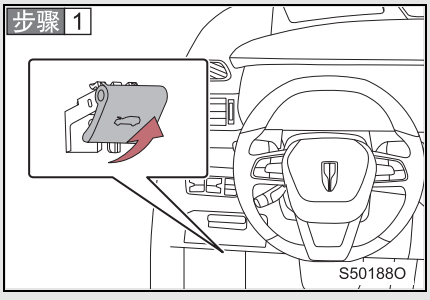

拉动机舱盖开启手柄。

机舱盖将轻微向上弹起。

步骤 2

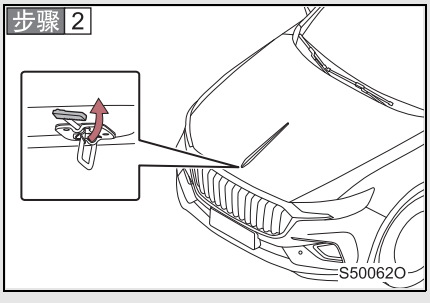

向上拨动机舱盖安全钩开启手柄并掀起机舱盖。

⚠ 警告

■ 驾驶前的检查

检查并确认机舱盖已完全关闭并锁定。

如果机舱盖未正确锁定，则可能在车辆行驶途中打开而引起事故，从而导致严重的人员伤害。

⚠ 注意

■ 关闭机舱盖时

- 请勿施加过大的力，否则可能导致机舱盖损坏。
- 关闭机舱盖前，请务必确定发动机舱无遗留的工具、物品等。

机舱

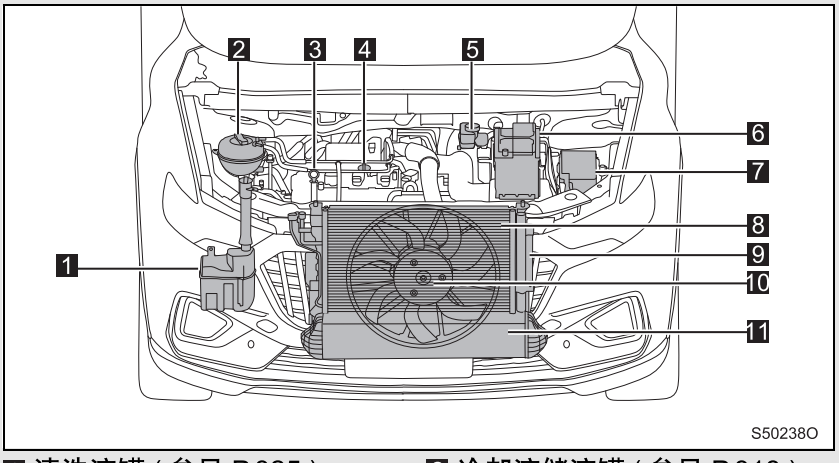

1 清洗液罐 (参见 P.325)
2 冷却液储液罐 (参见 P.318)
3 机油尺 (参见 P.315)
4 机油加注口盖 (参见 P.316)
5 制动液罐 (参见 P.320)
6 蓄电池 (参见 P.322)
7 保险丝盒 (参见 P.336)
8 冷凝器 (参见 P.319)
9 散热器 (参见 P.319)
10 冷却风扇
11 中冷器 (参见 P.319)

发动机舱装饰罩

■ 拆卸发动机舱装饰罩

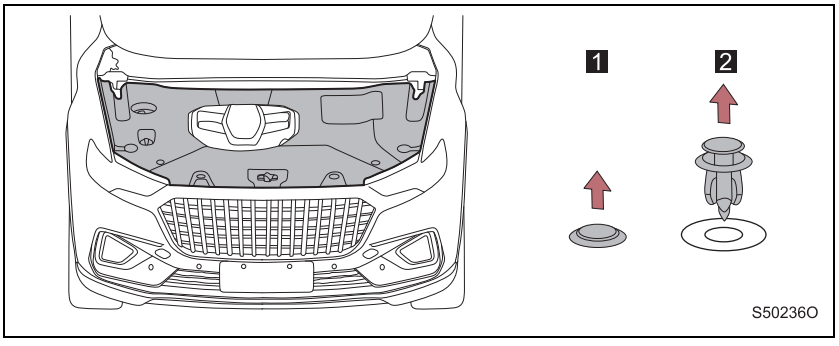

■ 安装卡子

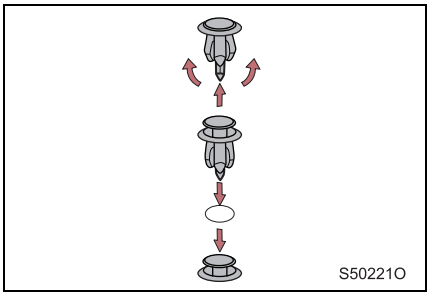

HS5 OM.book Page 315 Tuesday, November 17, 2020 2:33 PM

机油

在发动机处于工作温度并且已关闭发动机开关时，检查机油油位。

■ 检查机油

步骤 1 将车辆停放在水平地面。关闭发动机后等待 5min(分钟) 以上，让机油回流到发动机底部。

步骤 2

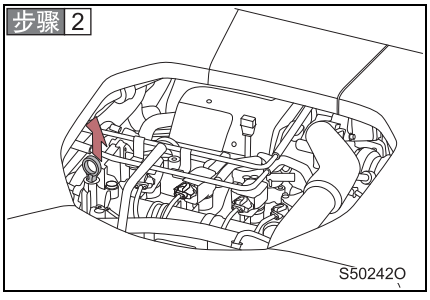

在机油尺末端下方放一块干净抹布，然后将机油尺抽出。

步骤 3 擦净机油尺。

步骤 4 将机油尺重新完全插入。

步骤 5 在机油尺末端下方放一块干净抹布，然后将机油尺抽出，并检查油位。

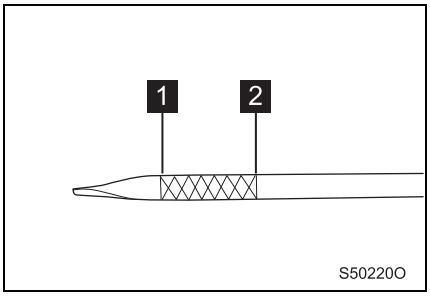

1 低油位

2 满油位

机油油位必须在低油位与满油位之间，机油过多或过少务必及时处理。

步骤 6 擦净机油尺后再重新将其完全插入。

■ 加注机油

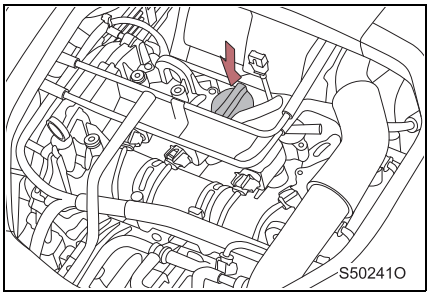

如果机油油位低于或接近低油位标记，则加注与发动机内现有机油型号相同的机油。

添加机油前，一定要确定机油型号并预备好所需物品。

步骤 1 逆时针旋转机油加注口盖将其拧下。

步骤 2 缓慢加注机油，并检查机油尺。

步骤 3 安装机油加注口盖，并顺时针旋转直至旋紧。

■ 推荐的机油型号

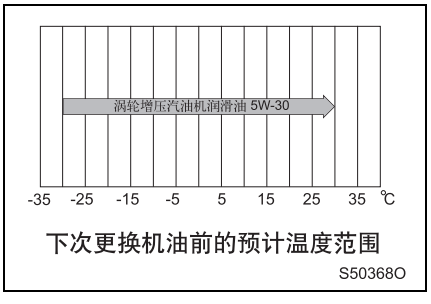

温度极低时，切勿使用粘度高的发动机机油，否则发动机可能难以起动。建议您根据车辆需求使用推荐型号的机油。

更多详情，请咨询中国一汽授权红旗经销商。

■ 如何阅读机油容器标签

某些机油容器上标有一个或两个 API 注册标志，以供选择正确机油时参考。

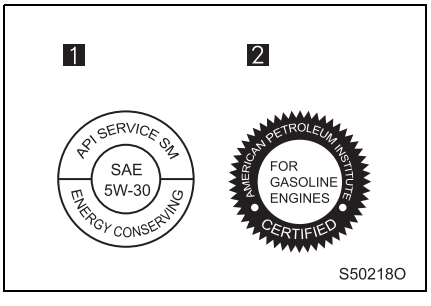

1 API 服务标志

顶部：API (美国石油学会) 机油质量标志，如 SM

中部：SAE 粘度等级，如 SAE 5W-30

下部：“Energy-Conserving”表示该机油具有节油性能。

2 ILSAC (国际润滑剂标准化和批准委员会) 认证标志

■ **机油消耗**

行驶期间会消耗一定量的发动机机油。在下列情况下，机油消耗可能会增加，且在机油保养间隔期间可能需要重新加注发动机机油。

- 使用新发动机时，例如直接购买车辆或更换发动机后
- 如果使用劣质机油或粘度不当的机油
- 发动机高速运转或重载下行驶时，或频繁加速或减速行驶时
- 发动机长时间怠速运转时，或频繁驶过交通拥堵路段时

⚠ 警告

■ **处理废机油的注意事项**

- 废机油中含有潜在危害性的物质，会引起诸如皮炎和皮肤癌等疾病，因此应避免长时间或经常接触机油。要用肥皂和清水彻底清洗粘在皮肤上的机油。
- 必须以安全且符合环境法规的方式处理废机油和滤清器。请勿将废机油和滤清器弃置于生活垃圾中、下水道中或地表。有关机油回收或弃置方面的信息，请咨询中国一汽授权红旗经销商。
- 请勿将废机油放在儿童能触及的地方。

⚠ 注意

■ **防止发动机严重损坏**

定期检查机油油位。

■ **更换机油时的注意事项**

- 注意不要让机油溅到车辆零部件上。
- 避免过量加注，否则会损坏发动机。
- 每次给车辆添加机油时，应检查机油尺上的油位。
- 确保加油口盖已正确拧紧。

发动机冷却液

如果冷却液储液罐中的冷却液液位在“F”（高）和“L”（低）标志线之间，则液位正常。

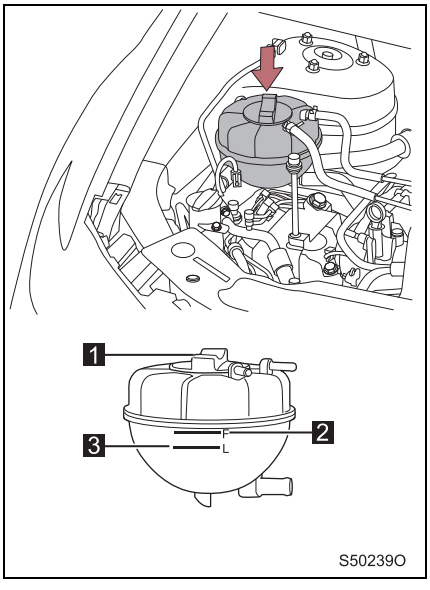

1 储液罐盖
2 “F”（高）
3 “L”（低）

如果液位低于“L”标志线，则添加冷却液至正常液位。

■ 如果冷却液液位在补充冷却液后不久就降下来

须目视检查散热器、储液罐盖、水管等部件。
如果没有发现泄漏，则请您联系中国一汽授权红旗经销商检查冷却系统。

■ 冷却液的选择

全年使用车用长效冷却液。
有关冷却液的更多细节，请您联系中国一汽授权红旗经销商。

⚠ 警告

■ **发动机处于高温状态时**

- 不可添加冷却液，热的发动机非常危险，可能会导致烫伤。
- 请勿拆下冷却液储液罐盖和散热器盖。
  冷却系统内部可能存在压力，拆下散热器盖后可能喷出滚烫的冷却液，从而导致烫伤或其他伤害。

⚠ 注意

■ **添加冷却液时**

必须添加中国一汽指定型号的冷却液，以确保润滑、防腐和冷却性能正常。请您阅读冷却液的标签说明。

■ **如果不慎将冷却液溅出**

请务必用水清洗以防损坏部件或车漆。

散热器、冷凝器和中冷器

检查散热器、冷凝器和中冷器，并清除所有异物。
如果散热器、冷凝器或中冷器特别脏或异常时，则请您联系中国一汽授权红旗经销商检查车辆。

⚠ 警告

■ **发动机处于高温状态时**

请勿触摸散热器、冷凝器或中冷器，否则可能导致烫伤。

涡轮增压发动机

- 检查、拆卸、更换涡轮增压器时，必须在发动机停机，涡轮增压器冷却后进行。
- 不要将任何油液滴落在热的涡轮增压器表面，否则可能引起火灾。
- 不要用向热的涡轮增压器表面泼水的方法，冷却涡轮增压器，否则可能损坏涡轮增压器。
- 涡轮增压发动机起动后，建议怠速运转 3min(分钟)，以保证涡轮增压器润滑良好。

制动液

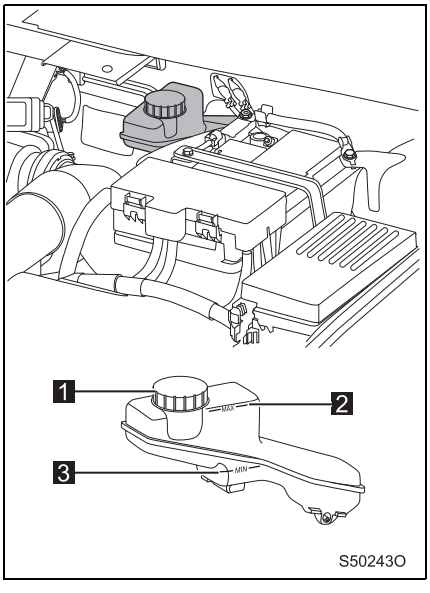

1 制动液盖
2 “MAX”（高）
3 “MIN”（低）

如果液位低于 “MIN”标志线，则添加制动液至正常液位。

⚠ 警告

■ **添加制动液时的注意事项**

- 喷射出的制动液非常危险。如果制动液进入眼睛，请立即用大量清水冲洗并尽快就医。
- 请勿使制动液喷射到身上或机舱电气部件上，否则可能造成人身伤害或引发火灾。

■ **制动液的液位过低**

- 制动液的液位过低是非常危险的。液位过低表明制动器衬片磨损或制动系统泄漏。制动器可能会失灵，从而造成严重的事故。如果发现液位过低，请检查制动器。
- 如果液位过低，请添加制动液，直到液位上升到 “MAX”位置。在添加制动液前，请彻底清洁储液罐盖周围部位。

⚠ 注意

- 制动液会损坏油漆表面。如不慎溅到油漆表面，请立即擦拭干净。
- 使用非指定的制动液会损坏系统。不同的制动液混合使用也会对系统造成损坏。
- 如果需要添加或更换新的制动液，请咨询中国一汽授权红旗经销商。

蓄电池

■ 电源管理系统

蓄电池电量低时，为保证车辆起动性能，系统会限制部分舒适功能，此时，将不会按照用户设定的工作状态进行工作。当电量恢复到安全范围内，被限制的舒适功能会自动恢复到用户设定的状态。

■ 检查蓄电池外部

确保蓄电池端子无腐蚀、连接部位未松动、外部无裂纹且固定卡夹未松动。

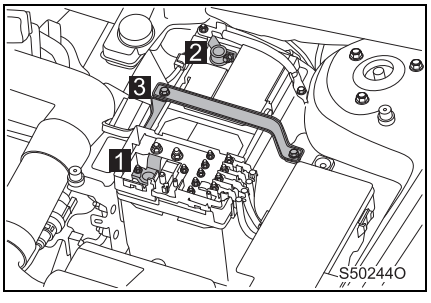

1 正极端子
2 负极端子
3 固定卡夹

■ 安装时

- 蓄电池接线时要防止端子线缆接反，否则可能会损坏车内的用电设备。
- 蓄电池在存放、搬运、安装过程中要防止正负端子接触，如接线的金属扳手容易同时碰到正负端子，这种情况下可能因电池短路而导致直接失效。
- 由于蓄电池有排气小孔，所以蓄电池在存放、搬运、安装过程中不要侧放或倒放，防止漏液。
- 更换蓄电池时，要更换与原车型号相同的蓄电池。
- 更换蓄电池时，如果接线夹子有氧化或脏污现象，必须用砂纸等除去氧化层或脏污，再给接线夹子和电池端子涂抹凡士林后才能接线。
- 安装时应先接正极端子再接负极端子，拆卸时应先拆负极端子再拆正极端子，避免短路危险。

■ **充电前**

充电前应注意以下事项：

- 如果对安装在车上的蓄电池充电，则务必要关闭发动机开关且断开搭铁线。
- 连接和断开至蓄电池的充电器电缆时，应确保充电器上的电源开关已关闭。

■ **使用时**

- 防止蓄电池排气口堵塞，注意清洁排气口。
- 遇到以下情况，需对电池充电：
  - 经常短时间使用车辆，频繁的起动车辆。
  - 车辆经常行驶于堵塞路段。
  - 车辆的用电器过多。
  - 车辆夜间行驶较多。
  - 车辆很久不使用的情况下。
  - 停车后忘记关闭车灯。
  - 停车时车门没有关严。
  - 没有起动发动机的状态下，长时间开空调、音响、灯等用电设备。
- 若车辆存放超过 30 天，为保持蓄电池正常的充电技术状态，应做到：
  - 断开蓄电池负极搭铁线，以防止由于附加电流泄放引起蓄电池放电。
  - 每 20-45 天给蓄电池充一次电。
  - 车辆正常使用前，需要整车连接电源静置一段时间保证怠速起停功能正常使用。

⚠ 警告

■ **蓄电池中的化学物质**

蓄电池中含有有毒的腐蚀性硫酸并可能产生易燃易爆的氢气。为降低发生严重人员伤害的可能性，处理蓄电池或在其附近工作时，要遵守如下注意事项：

- 不要使工具接触蓄电池端子以免产生火花。
- 请勿在蓄电池附近吸烟或明火。
- 避免电解液溅到眼睛、皮肤或衣服上。
- 切勿吸入或吞下电解液。
- 在蓄电池附近工作时，应佩戴安全护目镜。
- 不要让儿童靠近蓄电池。

■ **蓄电池充电的安全场所**

应在开阔场所进行充电。切勿在通风不良的车库或封闭的室内对蓄电池充电。

■ **处理电解液的应急措施**

- 如果电解液不慎溅入眼内
  用清水冲洗您的眼睛至少 15min(分钟)，并立即就医。如果可能，则在就医途中继续用吸水的海绵或布清洗眼睛。
- 如果电解液溅到皮肤上
  彻底清洗该部位。如有灼烧疼痛感，应立即就医。
- 如果电解液溅到衣服上
  它可能渗透衣服并沾到皮肤上。立即脱下衣服并在必要时采取上述措施。
- 如果不慎吞下电解液
  饮用大量水或牛奶，然后服用氧化镁乳液、搅碎的生鸡蛋或植物油，并立即就医。

⚠ 注意

■ **蓄电池充电时的注意事项**

切勿在车辆启动时对蓄电池充电。务必关闭所有附件。

⚠ 警告

■ **请勿断开车身侧的负极 (-) 端子**

断开的负极 (-) 端子可能与正极 (+) 端子接触，从而造成短路并导致严重伤害甚至死亡。

清洗液

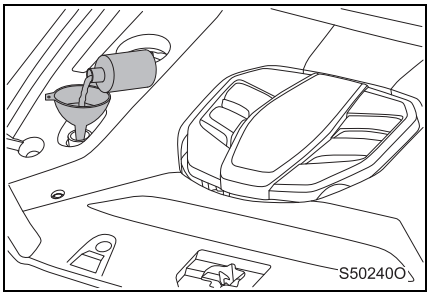

如有任何清洗器不工作或组合仪表多功能显示屏上出现报警信息，则清洗液储液罐可能已经变空，请及时添加清洗液。

⚠ 警告

■ 添加清洗液时

发动机温度高或运转时，不要添加清洗液。否则，如果将清洗液溅到发动机上，将可能因清洗液中的酒精而引起火灾。

⚠ 注意

■ 请勿使用清洗液之外的液体

请勿使用肥皂水或发动机冷却液来代替清洗液，否则可能导致车辆漆面出现流挂现象。

■ 稀释清洗液

必要时，用水稀释清洗液。

请参考清洗液储液瓶标签上标明的冻结温度。

轮胎

根据轮胎胎面的磨损状况，更换轮胎或进行轮胎换位。

■ 检查轮胎

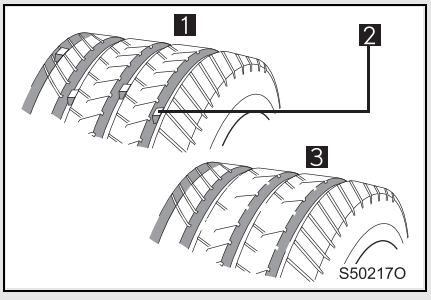

1 新胎面
2 胎面磨损标记
3 磨损胎面

当磨损到轮胎磨损标记时，需更换轮胎 (图片仅为示意图)。

■ 轮胎换位

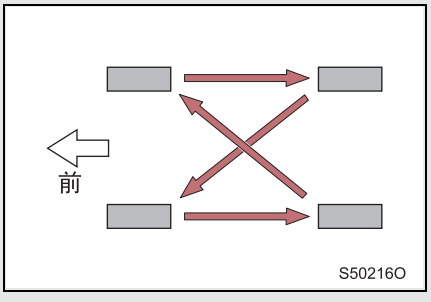

按图示顺序进行轮胎换位。

为使轮胎均匀磨损并延长其使用寿命，建议您在每行驶约 8,000 ~ 10,000 km (公里) 后进行轮胎换位。

提示：

1. 备胎均为非全尺寸备胎，不可进行轮胎换位使用，仅限临时使用。
2. 备胎均不带胎压监测传感器。
3. 车轮换位后需要对胎压监测系统进行配置，必要时请联系中国一汽授权红旗经销商。

■ **车轮故障预防措施**

- 汽车驶过路缘或类似障碍物时应尽可能沿障碍物垂直方向慢速行驶。
- 注意勿使轮胎与油脂、机油及燃油接触。
- 定期检查轮胎损伤状态 (例如：割胎、开裂或鼓包等损伤)，清除嵌在轮胎花纹里的杂物。

■ **轮胎储藏须知**

- 拆卸轮胎前应在轮胎上做标记，标明轮胎旋转方向，安装轮胎时按标记复位，使车轮的旋转方向和动平衡状态保持不变。
- 拆下的车轮和轮胎应储存在阴凉干燥处，最好存放在无阳光照射的暗处。

■ **隐蔽性损伤**

- 轮胎和轮辋的损伤往往不易发现，行驶中如发现车辆异常振动或跑偏，表明某个车轮存在故障，遇此情况，应尽快到中国一汽授权红旗经销商检查车轮。

■ **何时更换轮胎**

下列情况下，应更换轮胎：

- 轮胎有诸如割伤、断裂、露出帘布层的较深裂缝或出现鼓包时。
- 轮胎经常漏气或由于其他损伤而无法修复时。

■ **轮胎寿命**

尽可能避免使用胎龄超过六年的旧轮胎，若不得已而用之，则驾驶时务必格外谨慎，且应低速行驶。

■ **雪地行驶须知**

如果雪地轮胎胎面磨损达 4mm(毫米) 或以上，则雪地轮胎防滑性能将明显降低。

⚠ 警告

■ 检查或更换轮胎时的注意事项

为避免导致传动系部件损坏并影响车辆的操控性能，从而可能引发事故并造成严重的人员伤害，应遵守下列注意事项以免发生事故：

- 请勿混用制造商、型号、胎面花纹或胎面磨损程度不同的轮胎。
- 请勿使用非中国一汽推荐的轮胎。
- 请勿混用子午线、带束斜交或斜交帘布层等结构不同的轮胎。
- 请勿混用夏季、四季和冬季轮胎。
- 请勿使用其他车辆用过的轮胎。

⚠ 注意

■ 在凹凸不平的路面上行驶

在松软路面或有坑洼的路面上行驶时，应格外小心。

此类路面会导致轮胎受冲击而出现鼓包现象，最终引起轮胎损坏。

■ 如果轮胎气压在行驶中变低

请勿继续驾驶，否则可能会使轮胎和 / 或车轮彻底损坏。

轮胎气压

务必保持适当的轮胎气压。每月至少检查一次轮胎气压。

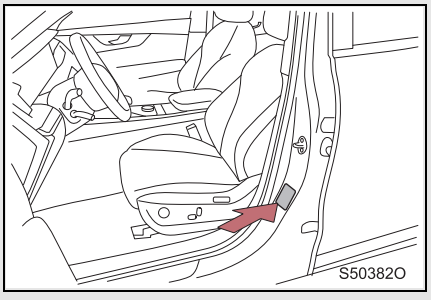

在驾驶员侧 B 柱锁销下方贴有轮胎气压标签。

■ 轮胎气压不正确的后果

轮胎气压过低：

- 滚动阻力变大，油耗增加。
- 导致整车操控性和稳定性降低。
- 可能引起破坏和高温，导致爆胎，胎压严重不足时，可能引起轮胎脱离轮辋，安全性降低。
- 引起轮胎两侧偏磨损。

轮胎气压过高：

- 导致整车舒适性降低。
- 引起轮胎中间部位过度磨损。
- 轮胎气压过大，在轮胎受到冲击时，容易产生内裂和爆胎。

■ 轮胎气压检查指南

即使您的车辆装备胎压监测系统，能及时提醒您轮胎气压状况，也请您适时检查轮胎气压。

检查轮胎气压时请遵守以下事项：

- 轮胎冷却后方可进行检查。

  如果车辆已经停放了至少 3 h(小时)，或行驶未超过 1.5 km (公里)，此时检查能得到准确的轮胎气压读数。
- 务必使用胎压表。

  轮胎外观有时可能会起误导作用。另外，即使轮胎气压稍低也可能会降低行驶平顺性和操控性能。
- 行驶之后请勿给轮胎放气或降压。行驶之后，轮胎气压增高是正常现象。
- 车辆切勿过载。

  驾乘人员和行李重量应均匀分布以使车辆达到平衡。

⚠ 警告

■ **正确充气是保护轮胎的关键**

务必保持适当的轮胎气压，否则可能出现下列情况：

- 过度磨损
- 不均匀磨损
- 操控性变差
- 轮胎过热后爆胎
- 胎边密封性减弱
- 车轮变形或轮胎与车轮脱离
- 轮胎因路况不良而更容易损坏

■ **不得在轮胎气压不当的情况下驾驶车辆**

在轮胎气压不当时驾驶车辆是很危险的。轮胎气压不当可能会影响操纵性能，并导致发生事故。检查正常使用轮胎气压的同时，也要检查备胎气压。

⚠ 注意

■ **检查和调节轮胎气压时的注意事项**

务必重新装回轮胎气门嘴盖。
如果没有气门嘴盖，则污物或湿气可能进入气门嘴并导致漏气，从而引发事故。
如果气门嘴盖丢失，则请尽快安装新气门嘴盖。

车轮

如果轮辋弯曲、开裂或严重腐蚀，则应进行更换。
否则，轮胎可能与轮辋分离或导致车辆失控。

■ 车轮的选择

更换车轮时，须注意保证更换的车轮具有和原车轮相同的承载能力、直径、轮辋宽度和偏置距。
中国一汽授权红旗经销商可提供替换的车轮。
中国一汽建议不要使用以下车轮：

- 不同尺寸或类型的车轮。
- 旧车轮。
- 被校直过的弯曲车轮。

■ 铝制车轮注意事项

- 务必使用该铝制车轮专用的车轮螺母和扳手。
- 在对车轮进行换位、维修或更换时，检查并确认车轮螺母紧固状况。
- 在使用轮胎防滑链时，注意不要损坏铝制轮辋。
- 平衡车轮时，只能使用中国一汽指定的平衡块或同等产品。

⚠ 警告

■ **更换车轮时**

请勿使用与本车型号不同的车轮，否则可能导致车辆失控。

■ **安装车轮螺母时**

- 紧固车轮螺母直至球面部位与轮辋的车轮螺栓座接触。
- 切勿在车轮螺栓或车轮螺母上涂抹机油或润滑脂。

机油和润滑脂可能使车轮螺母过于紧固，从而导致螺栓或辐板式车轮损坏。此外，机油或润滑脂可能导致车轮螺母松动而使车轮脱落，从而引发事故并导致严重伤害甚至死亡。请去除车轮螺栓或车轮螺母上的所有机油或润滑脂。

■ **禁止使用有缺陷的车轮**

请勿使用破裂或变形的车轮。
否则可能导致行驶时轮胎漏气，从而引发事故。

空调滤清器

必须定期更换空调滤清器以保持空调效能。

■ 更换空调滤清器

步骤 1 关闭发动机开关。

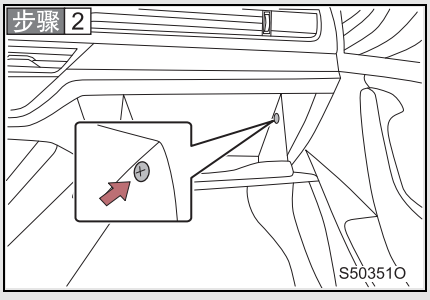

打开杂物箱。
拆下杂物箱左右两侧的塑料固定螺栓，脱开限位器，并将杂物箱向下翻转至可取出滤清器的位置。

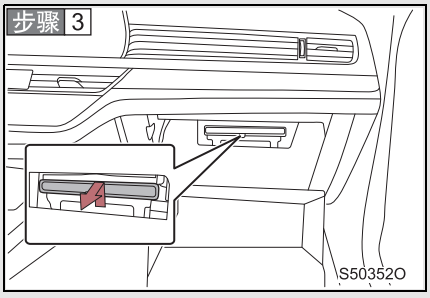

拆下空调滤清器并用新的更换。

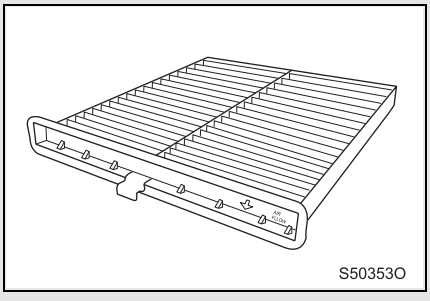

更换同型号新的空调滤清器。

滤清器上的箭头标记应朝车下方。

■ **空调滤清器的更换间隔时间**

在灰尘较大或交通繁忙的地区，更换间隔可能需要缩短。

■ **如果通风口的气流明显减弱**

滤清器可能堵塞。检查滤清器，并在必要时更换。

■ **空调滤清器**

如需要清洗或更换滤清器，请联系中国一汽授权红旗经销商。

⚠ 注意

■ **在使用空调系统时**

确保滤清器已安装。

使用未安装滤清器的空调系统可能导致该系统损坏。

■ **拆卸滤清器盖时**

禁止在鼓风机工作状态下更换空调滤清器，否则可能造成伤害。

更换钥匙电池

如果智能钥匙或卡片钥匙电池电量不足，则请更换新电池。

■ 需要下列物品：

- 锂电池

■ 更换智能钥匙电池

步骤 1

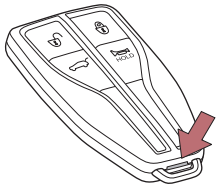

S50393O

脱开钥匙外壳。

步骤 2

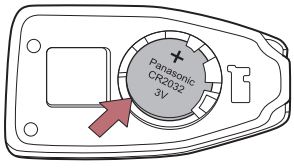

S50394O

从钥匙面板上取出旧电池。

嵌入新电池，使 + 极朝上。

■ 更换卡片钥匙电池

步骤 1

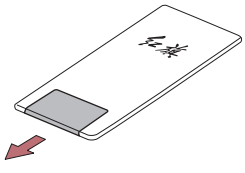

S50388O

用力拔出电池仓。

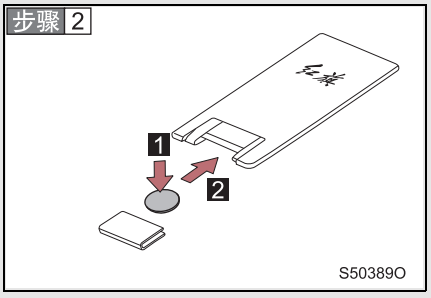

1 取出旧电池。
嵌入新电池，使 + 极朝下。
2 将电池和电池仓装回卡片钥匙内。

■ 如果钥匙电池电量不足会出现如下状况
- 无线遥控功能会失常。
- 有效作用范围变小。
- 智能进入功能失常。
- 智能起动功能失常。

■ 使用锂电池
- 建议使用中国一汽授权红旗经销商推荐的相同或同等产品进行更换。
  智能钥匙电池型号：CR2032
  卡片钥匙电池型号：CR2412
- 须根据当地的法规处理旧电池。

⚠ 警告

■ 换下的电池和其他零件
放置在儿童触及不到的地方。
这些零件很小，如不慎被儿童吞入，则可能导致窒息。

⚠ 注意

■ 为确保更换电池后遥控钥匙能正常工作
应遵守下列注意事项以免发生事故。
- 操作时，须将双手擦干，否则可能导致电池生锈。
- 请勿触摸或移动遥控钥匙内的其他任何部件。
- 请勿弯曲电池端子。

检查和更换保险丝

如果有任何电气部件不工作，则某个保险丝可能已熔断。此时，需进行检查并在必要时更换保险丝。

步骤 1 关闭发动机开关。

步骤 2 保险丝位于以下位置。按照以下说明检查保险丝。

■ **机舱 (A 型)**

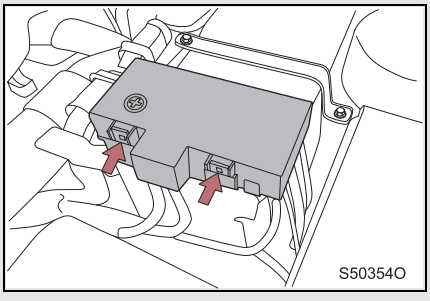

按压凸舌，然后打开盒盖。

■ **机舱 (B 型)**

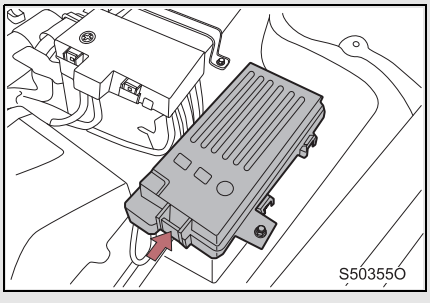

按压凸舌，然后打开盒盖。

■ **右前门槛装饰板**

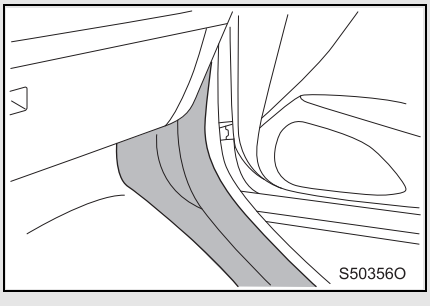

拆下右前门槛装饰板。

更换此处保险丝时，建议联系中国一汽授权红旗经销商进行更换。

步骤 3 发生系统故障后，联系中国一汽授权红旗经销商，以具体了解要检查哪些保险丝。

步骤 4

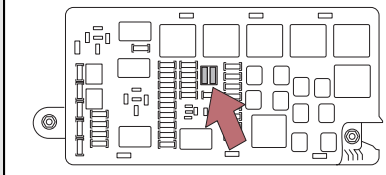

用拔出辅助工具拆下保险丝。

步骤 5 检查保险丝是否已熔断。

▶ A 型

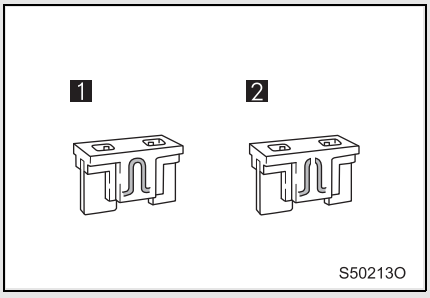

1 正常保险丝
2 熔断保险丝

▶ B 型

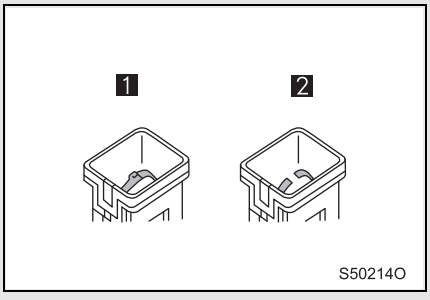

1 正常保险丝
2 熔断保险丝

用中国一汽认可允许的额定安培值的保险丝更换。

■ **保险丝的分布和额定安培值**

保险丝的分布和额定安培值请您联系中国一汽授权红旗经销商进行确认。

■ **更换保险丝后**

- 如果更换保险丝后电气功能仍然不能正常工作，则可能需要进一步检查。请您联系中国一汽授权红旗经销商。
- 如果更换的保险丝再次熔断，请您联系中国一汽授权红旗经销商对车辆进行检查。

■ **如果电路过载**

保险丝会熔断，可能损坏整个线束。

⚠ 警告

■ **防止系统出现故障和车辆起火**

请遵守下列注意事项，否则可能导致车辆损坏、起火或人员伤害。

- 切勿使用高于或低于额定安培值的保险丝。
- 务必使用中国一汽授权红旗经销商推荐的相同或同等产品。
  绝对不要用导线代替保险丝，即使是临时替代也不允许，否则可能导致严重损坏甚至起火。
- 不要改装保险丝或保险丝盒。

⚠ 注意

■ **更换保险丝前**

请您联系中国一汽授权红旗经销商确定电气负载过大的原因并进行修理。

HS5 OM.book Page 339 Tuesday, November 17, 2020 2:33 PM

出现故障时 8

8-1. 重要信息
危险报警灯 340
SOS 报警 341
8-2. 紧急情况下应采取的措施
如果车辆需要拖曳 ... 342
如果发现车辆异常 ... 347
如果报警灯点亮或报警扬声器鸣响 348
如果轮胎漏气 354
如果发动机不能起动 362
如果钥匙丢失 363
如果钥匙不能正常工作 364
如果蓄电池电量不足 366
如果车辆过热 369
如果发生陷车 371
如果在积水路面行驶 372
如果发生爆胎 373
如果发生事故 374
行李箱盖应急打开 ... 375

危险报警灯

车辆发生故障时，使用危险报警灯的同时请靠路边停车；车辆因故障无法移动时，请在开启危险报警灯的同时在车辆后方放置三角警示牌。必要时，请穿上反光背心。

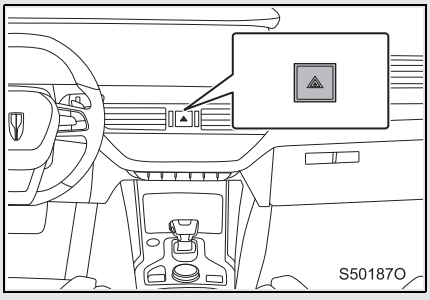

按下危险报警灯开关，所有转向信号灯将闪烁；再次按下可关闭危险报警灯。

⚠ 注意

■ **防止蓄电池电量不足**

发动机不运转时，如果无需使用危险报警灯，则将其关闭。

SOS 报警

如遭遇紧急情况需进行求助时，按住 SOS 报警开关 3s(秒)，紧急救援电话开始拨号，SOS 灯由常亮变为闪烁，后台服务收到您的电话求助后，会为您安排妥善的救援服务。

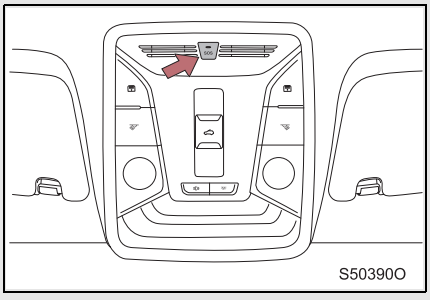

SOS 报警开关位于前排室内灯后部。

⚠ 注意

■ **请在需要时使用 SOS 报警开关。**

如果车辆需要拖曳

如果车辆需要拖曳，中国一汽建议使用平台式载货拖车，并由中国一汽授权红旗经销商或专业救援公司进行拖曳。

所有的拖曳都要使用安全链装置，并遵守所在国家或地区的所有法规。

拖曳前

如果出现以下情况，则表明变速器可能有故障。拖曳车辆前请您联系中国一汽授权红旗经销商。

- 发动机正常运转，但车辆不能移动。
- 变速器有异响或震动。

严禁使用吊起式载货拖车进行拖曳

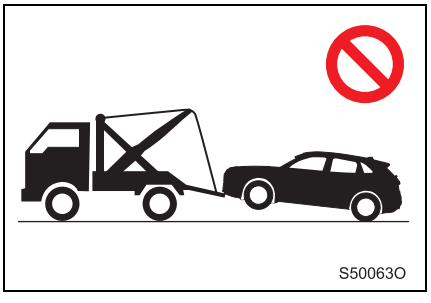

请勿使用吊起式载货拖车进行拖曳以防损坏车身。

使用车轮提起式载货拖车从前部进行拖曳

■ 四驱

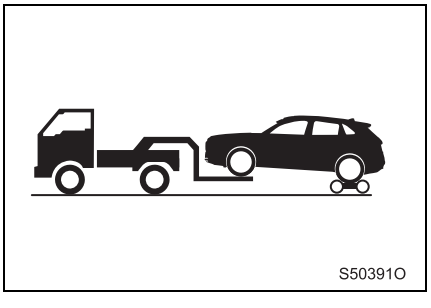

将拖曳台车置于后轮下。

■ 两驱

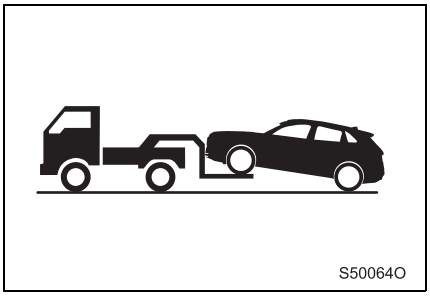

解除驻车制动。

使用车轮提起式载货拖车从后部进行拖曳

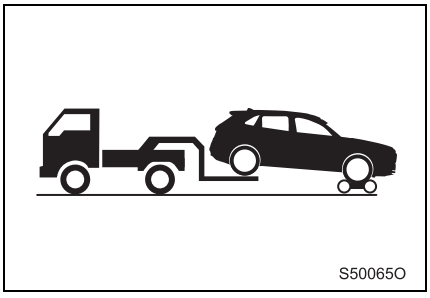

将拖曳台车置于前轮下。

使用平台式载货拖车

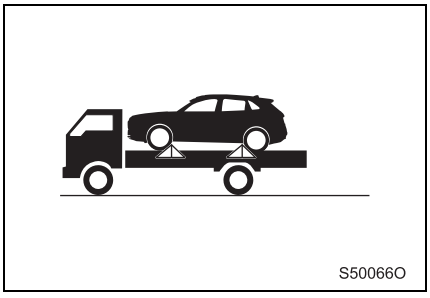

施加电子驻车制动，关闭发动机开关。

在 4 个车轮下使用挡块以防止车辆移动。

如图所示，将轮胎拴缚到拖车的底板上固定车辆。

紧急拖曳

如果在紧急情况下无法找到载货拖车，则可将拖车线缆或拖车链紧固在牵引环内，将挡位挂入 N 挡，临时拖曳车辆。这种方法只能在硬质铺装路面上低速短距离拖曳。

驾驶员必须坐在车内操控方向盘和制动踏板。车轮、传动系、方向盘和制动器必须处于良好状态。

紧急拖曳程序

■ 前部

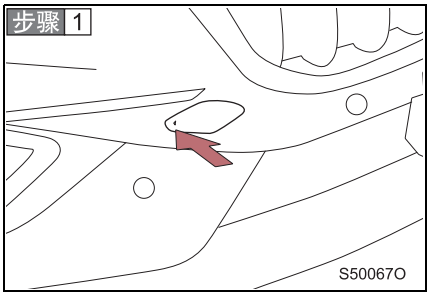

按压牵引环孔盖左侧，脱开牵引环孔盖。

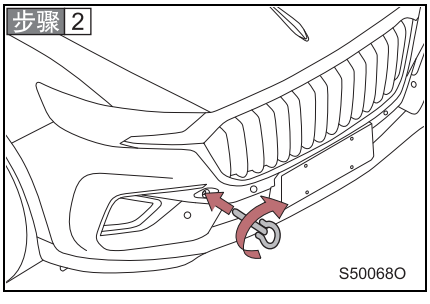

将牵引环插入孔中，用手将其稍微紧固。

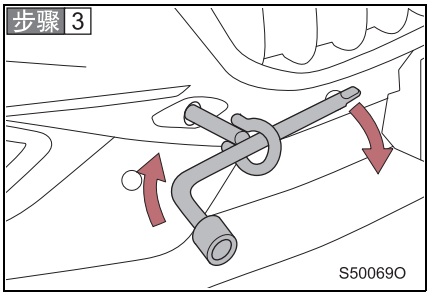

使用轮胎扳手紧固牵引环。

HS5_OM.book Page 345 Tuesday, November 17, 2020 2:33 PM

步骤 4 将拖车线缆或拖车链牢固固定在牵引环上。
小心不要损坏车身。

步骤 5 进入正在拖曳的车辆并起动车辆。
如果车辆不能起动，则将发动机开关切换至 “IG-ON”模式。

步骤 6 解除电子驻车制动并将挡位挂入 N 挡。

■ 后部

步骤 1

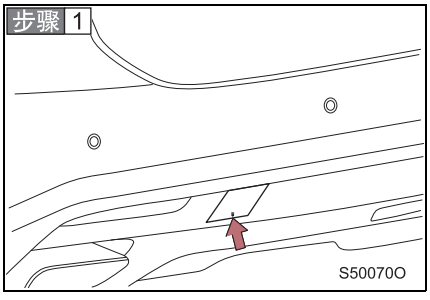

按压牵引环孔盖下部，脱开牵引环孔盖。

步骤 2

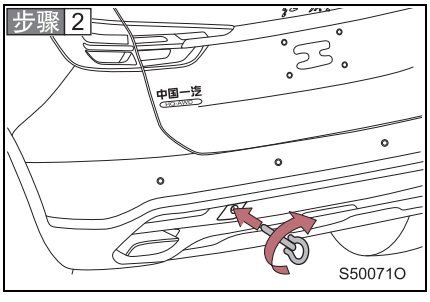

将牵引环插入孔中，用手将其稍微紧固。

步骤 3

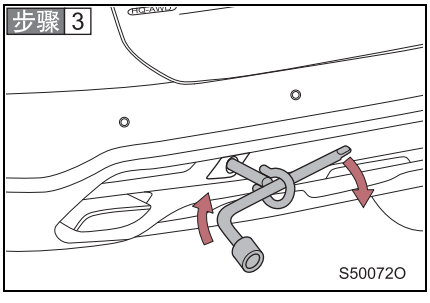

使用轮胎扳手紧固牵引环。

■ **拖曳时**

如果发动机不运转，则制动器和方向盘的动力辅助将不起作用，从而使转向和制动更加困难。

■ **牵引环**

牵引环存放在随车工具盒内。(参见 P.355)

⚠ 警告

请遵守下列注意事项，否则可能导致严重的人员伤害甚至死亡。

■ **拖曳车辆时**

务必在驱动轮或四个车轮全部离地的情况下运输车辆。

如果驱动轮接触地面时拖曳车辆，则传动系统和相关零件可能损坏。

■ **拖曳时**

- 使用绳索拖曳时，避免突然起动等，否则会对牵引环和绳索产生过大的拉力。

  牵引环或绳索可能损坏，破碎的碎片可能打中人并导致严重伤害。
- 请勿将发动机开关置于 “IG-OFF” 模式。方向盘可能锁止且无法操作。

■ **将牵引环安装到车辆上**

确保牵引环牢固安装。

否则，牵引环在拖曳过程中可能会松动。从而可能引发事故。

⚠ 注意

■ **使用车轮提起式载货拖车进行拖曳时，防止损坏车辆**

提起车辆时，确保车辆着地端有足够的离地间隙以便拖曳。否则，在拖曳的过程中可能损坏车辆。

■ **防止在使用吊起式载货拖车进行拖曳时损坏车辆**

无论是从车辆前部还是后部进行拖曳，均不得使用吊起式载货拖车。

■ **使用平台式载货拖车时，防止损坏车辆**

- 请勿驶过挡块，否则可能损坏轮胎。
- 请勿将车辆拴缚在除轮胎外的其他零件 (例如悬架) 上。

如果发现车辆异常

如果发现以下任一症状，则车辆可能需要调节或修理。请您尽快联系中国一汽授权红旗经销商。

■ 可看见的症状

- 车辆下面有液体泄漏。
  (空调在使用后滴水为正常现象，排气管上的排水孔滴水为正常现象。)
- 瘪胎或轮胎磨损不均匀。
- 发动机冷却液温度持续异常偏高。

■ 可听见的症状

- 排气音有变化。
- 转弯时轮胎噪音过大。
- 与悬架系统有关的异常噪音。
- 与发动机有关的噪音。

■ 操作性症状

- 发动机失火、不稳定或运转不稳。
- 功率明显降低。
- 制动时车辆严重跑偏。
- 在平坦路面行驶时车辆严重跑偏。
- 制动失灵、制动踏板绵软或踏板几乎触及地板。

如果报警灯点亮或报警扬声器鸣响

如果有报警灯点亮或闪烁，请保持冷静并执行以下措施。如果报警灯点亮或闪烁但随后熄灭，并不一定表示系统存在故障。但是，如果持续出现这种情况，请联系中国一汽授权红旗经销商对车辆进行检查。

报警灯列表

报警灯	报警灯 / 详细说明 / 措施
	**IHC 系统故障报警灯** • 表示 IHC 系统存在故障。 → **立即联系中国一汽授权红旗经销商。**
	**低燃油量报警灯** • 表示剩余燃油过少。 → **给车辆加注燃油。**
	**发动机控制系统故障报警灯** • 发动机起动后，若此报警灯仍处于点亮状态，则表示发动机控制系统存在故障。 → **立即将车辆停放在安全地点并联系中国一汽授权红旗经销商。**
	**发动机废气监控系统故障报警灯** • 发动机起动后，若此报警灯仍处于点亮状态，则表示废气监控系统存在故障。 → **立即将车辆停放在安全地点并联系中国一汽授权红旗经销商。**
	**蓄电池充电故障报警灯** • 发动机起动后，若此报警灯仍处于点亮状态，则表示充电系统故障。 → **立即将车辆停放在安全地点并联系中国一汽授权红旗经销商。**
	**机油压力异常报警灯** • 表示机油压力过低。 → **立即将车辆停放在安全地点并联系中国一汽授权红旗经销商。**

HS5_OM.book Page 349 Tuesday, November 17, 2020 2:33 PM

报警灯	报警灯 / 详细说明 / 措施
	**安全气囊系统故障报警灯** • 表示安全气囊系统存在故障。 → **立即联系中国一汽授权红旗经销商。**
	**安全带未系报警灯** • 驾驶员或乘员座椅安全带未系好。 → **系好驾驶员和乘员座椅安全带。**
	**变速器系统 / 电子换挡系统故障报警灯** • 表示变速器系统 / 电子换挡系统存在故障。 → **立即将车辆停放在安全地点并联系中国一汽授权红旗经销商。**
	**发动机防盗系统故障报警灯** • 表示发动机防盗系统存在故障。 → **立即将车辆停放在安全地点并联系中国一汽授权红旗经销商。**
	**点火开关故障报警灯** • 发动机（点火）开关存在故障。 → **立即联系中国一汽授权红旗经销商。**
	**钥匙电量不足报警灯** • 表示钥匙电量不足。 → **更换钥匙电池。**
	**电子雨刮系统故障报警灯** • 电子雨刮系统存在故障。 → **立即联系中国一汽授权红旗经销商。**
	**灯泡故障报警灯** • 表示车辆外部灯具存在故障。 → **检查外部灯具的灯泡及线束连接器是否存在故障或立即联系中国一汽授权红旗经销商。**
	**清洗液液位过低报警灯** • 表示清洗液液位过低。 → **添加清洗液或立即联系中国一汽授权红旗经销商。**

报警灯	报警灯 / 详细说明 / 措施
	**冷却液高温报警灯** • 冷却液温度过高。 → **立即将车辆停放在安全地点并联系中国一汽授权红旗经销商。**
	**制动系统故障报警灯** • 表示制动系统存在故障。 → **立即将车辆停放在安全地点并联系中国一汽授权红旗经销商。继续驾驶车辆可能会有危险。**
	**制动摩擦片磨损过度报警灯** • 表示制动摩擦片磨损过度。 → **立即联系中国一汽授权红旗经销商检查更换制动摩擦片。**
	**EPS 系统故障报警灯** • 表示 EPS 存在故障。 → **请谨慎驾驶并联系中国一汽授权红旗经销商。**
	**EPS 系统严重故障报警灯** • 表示 EPS 存在严重故障。 → **立即将车辆停放在安全地点并联系中国一汽授权红旗经销商。**
	**ABS 系统故障报警灯** • 表示 ABS 系统存在故障。 → **立即联系中国一汽授权红旗经销商。**
	**AUTO HOLD 系统故障报警灯** • 表示 AUTO HOLD 系统存在故障。 → **立即联系中国一汽授权红旗经销商。**
	**减振器系统故障报警灯** • 表示减振器系统存在故障。 → **立即联系中国一汽授权红旗经销商。**
	**定速巡航系统故障报警灯** • 表示定速巡航系统存在故障。 → **立即联系中国一汽授权红旗经销商。**

HS5 OM.book Page 351 Tuesday, November 17, 2020 2:33 PM

报警灯	报警灯 / 详细说明 / 措施
	**HBB 系统故障报警灯** • 表示 HBB 系统存在故障。 → **立即将车辆停放在安全地点并联系中国一汽授权红旗经销商。**
	**电子转向柱调节系统故障报警灯** • 表示电子转向柱调节系统存在故障。 → **立即联系中国一汽授权红旗经销商。**
	**EPB 系统故障报警灯** • 表示 EPB 系统存在故障。 → **立即将车辆停放在安全地点并联系中国一汽授权红旗经销商。**
	**轮胎气压异常 / 系统故障报警灯** • 表示 TPMS 系统存在故障或轮胎气压异常。 → **立即将车辆停放在安全地点并联系中国一汽授权红旗经销商。**
	**FCW 系统故障报警灯** • 表示 FCW 系统存在故障。 → **立即联系中国一汽授权红旗经销商。**
	**AEB 系统故障报警灯** • 表示 AEB 系统存在故障。 → **立即联系中国一汽授权红旗经销商。**
	**LDW/LKA 系统故障报警灯** • 表示 LDW/LKA 系统存在故障。 → **立即联系中国一汽授权红旗经销商。**
	**BSD 系统故障报警灯** • 表示 BSD 系统存在故障。 → **立即联系中国一汽授权红旗经销商。**
	**HDC 系统故障报警灯** • 表示 HDC 系统存在故障。 → **立即联系中国一汽授权红旗经销商。**

报警灯	报警灯 / 详细说明 / 措施
	**智能起动系统故障报警灯** • 表示智能起动系统存在故障。 → **立即联系中国一汽授权红旗经销商。**
	**IFC 系统摄像头故障报警灯** • 表示 **IFC** 系统存在故障。 → **立即联系中国一汽授权红旗经销商。**
	**TSR 系统故障报警灯** • 表示 TSR 系统存在故障。 → **立即联系中国一汽授权红旗经销商。**
	**自动行车灯 / 自动刮水功能故障报警灯** • 表示自动行车灯 / 自动刮水功能系统存在故障。 → **立即联系中国一汽授权红旗经销商。**
	**ACC 自适应巡航故障报警灯** • 表示 ACC 系统存在故障。 → **立即联系中国一汽授权红旗经销商。**
	**座椅记忆功能故障报警灯** • 表示座椅记忆功能存在故障。 → **立即联系中国一汽授权红旗经销商。**
	**四驱系统故障报警灯** • 表示四驱系统存在故障。 → **立即将车辆停放在安全地点并联系中国一汽授权红旗经销商。**
	**怠速起停系统故障报警灯** • 表示怠速起停系统存在故障。 → **立即联系中国一汽授权红旗经销商。**
	**驾驶模式选择系统故障报警灯** • 表示驾驶模式选择存在故障。 → **立即联系中国一汽授权红旗经销商。**
	**SACC 系统转向辅助故障报警灯** • 表示 SACC 系统存在故障。 → **立即联系中国一汽授权红旗经销商。**

报警灯	报警灯 / 详细说明 / 措施
	**前照灯光束高度自动调节系统故障报警灯** • 表示前照灯光束高度自动调节系统存在故障。 **→ 立即联系中国一汽授权红旗经销商。**

注：机油压力报警、冷却液高温报警等指示灯点亮时，报警扬声器鸣响。

如果轮胎漏气

拆下漏气轮胎并用备胎进行更换。

⚠ 警告

■ 请勿驾驶轮胎已漏气的车辆

- 轮胎漏气时请勿继续驾驶车辆。
- 如果继续驾驶，即使行驶很短的距离也可能使轮胎和车辆损坏，从而导致无法修理，甚至引发交通事故。

■ 顶起车辆前

- 将车辆停放在坚硬的平坦路面上。
- 施加电子驻车制动。
- 将挡位切换至 P 挡。
- 关闭发动机。
- 打开危险报警灯并放置三角警示牌。

HS5 OM.book Page 355 Tuesday, November 17, 2020 2:33 PM

■ 备胎及随车工具

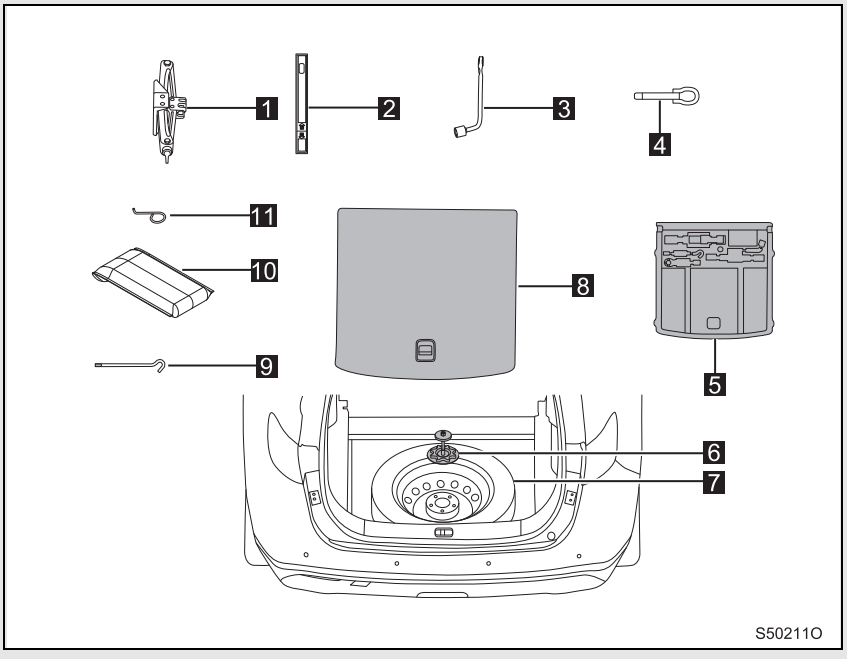

1 千斤顶
2 三角警示牌
3 轮胎扳手
4 牵引环
5 随车工具盒
6 备胎固定件
7 备胎
8 行李箱地毯
9 千斤顶摇把
10 反光背心总成
11 车轮装饰盖拆卸工具 *

取出备胎

步骤 1

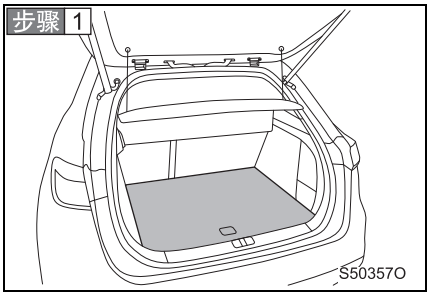

取出行李箱地毯。

步骤 2

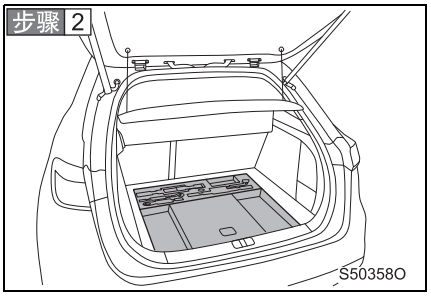

取出随车工具盒。

步骤 3

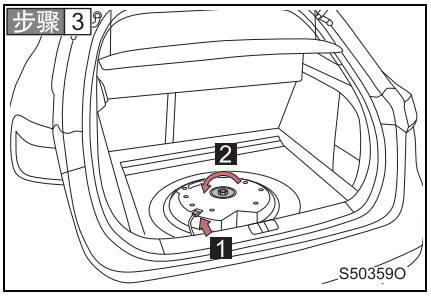

1 脱开音箱连接器。

2 使用轮胎扳手拧松并拆下固定件，取出音箱。

步骤 4

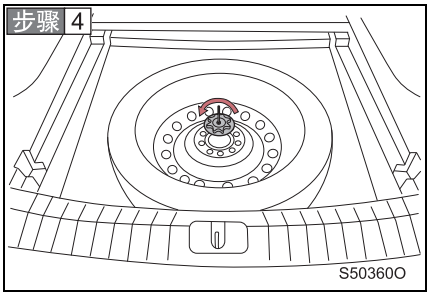

拧松并拆下备胎固定件，取出备胎。

⚠ 警告

■ **存取备胎时**

小心不要使手指或身体其他部位夹在备胎和车身之间。

更换漏气轮胎

步骤 1

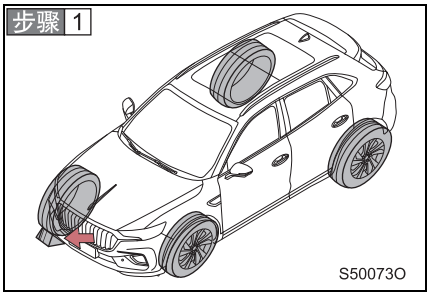

使用挡块楔住轮胎。

漏气车轮		挡块位置
前轮	左侧	右后侧轮胎后面
	右侧	左后侧轮胎后面
后轮	左侧	右前侧轮胎前面
	右侧	左前侧轮胎前面

步骤 2

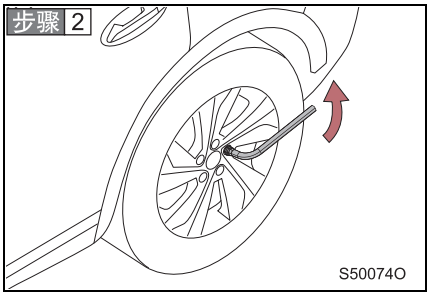

使用轮胎扳手稍微拧松车轮螺母（一圈）。

部分车型须取下车轮装饰盖后才可松开车轮螺母。

步骤 3

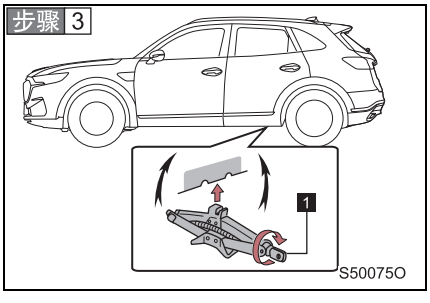

用手转动轮胎千斤顶“1”部位，直到千斤顶的槽口接触到车辆顶起点位置。

顶起点位置标记位于车门槛板下面。请务必按顶起点位置支撑车辆。

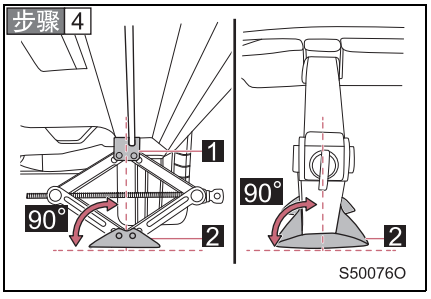

校正千斤顶的位置，使其槽口“1”包住顶起点并使底板“2”平贴在地面上。此时，底板“2”务必垂直位于顶起点下。

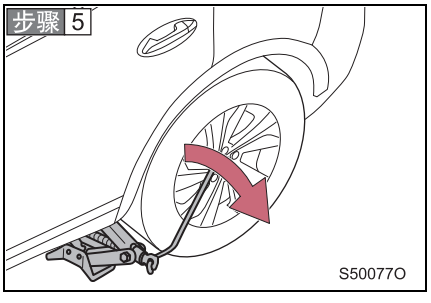

将千斤顶摇把插入到千斤顶的开孔中。旋转千斤顶摇把，升高车辆，使车轮稍微离开地面。

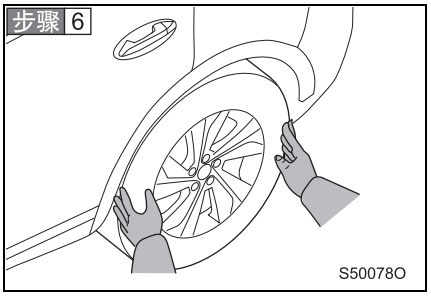

拆下车轮所有螺母，然后拆下车轮。

将车轮放在地面上时，应将轮辐朝上放置，以免刮伤轮辋表面。

HS5 OM.book Page 359 Tuesday, November 17, 2020 2:33 PM

⚠ 警告

■ **更换漏气轮胎**

- 车辆行驶后请勿立即触摸车轮或制动器周围区域。

  车辆行驶后，车轮和制动器周围区域会非常烫。更换轮胎时，用手、脚或身体的其他部位接触这些区域可能导致烫伤。
- 如果不遵守以下注意事项，可能造成车轮螺母松脱和轮胎脱离，从而导致严重的人员伤害甚至死亡。
  - 更换车轮后，应使用扭矩扳手将车轮螺母紧固至规定扭矩。
  - 请勿安装已严重损坏的车轮装饰件，因其可能在车辆行驶时从车轮上脱落。
  - 安装车轮时，仅使用专为此车轮设计的车轮螺母。
  - 如果车轮的螺栓或螺母上存在裂纹或变形，请联系中国一汽授权红旗经销商检查车辆。
- 务必正确、牢固的拧紧车轮螺母。

  车轮螺母拧紧不当或松脱都是很危险的。车轮可能会摇晃或掉落。这可能造成车辆失控，并导致发生严重事故。

安装备胎

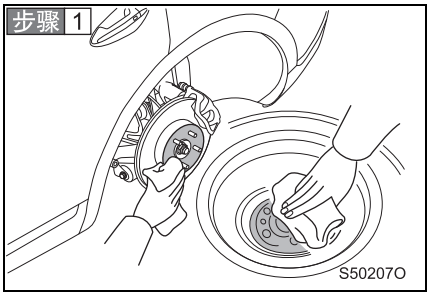

去除车轮配合面上的脏污或异物。

如果车轮配合面上有异物，则车轮螺母可能会在车辆运动时松动，从而可能会使车轮脱离车辆。

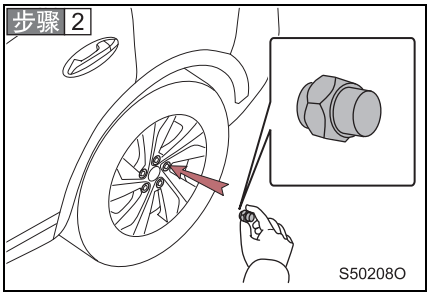

安装车轮并用手均匀紧固各车轮螺母。

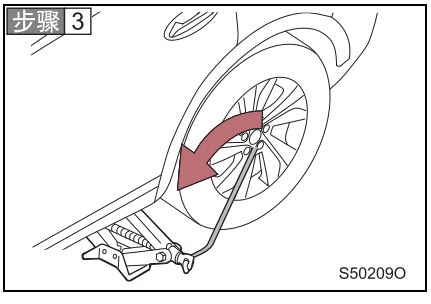

降下车辆。

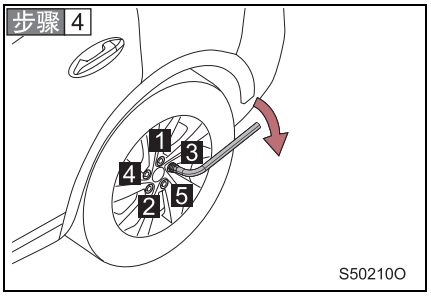

按图中所示顺序用力紧固车轮螺母。

紧固扭矩：
108.7-147 N·m (牛 · 米)

HS5 OM.book Page 361 Tuesday, November 17, 2020 2:33 PM

⚠ 警告

■ **使用工具和千斤顶后**

驾驶前，确保所有工具和千斤顶牢固固定在存放位置，以降低在发生碰撞或紧急制动时造成人身伤害的可能性。

■ **安装车轮前的清洁**

如果车轮接触面上有异物，则车轮螺母可能会在车辆行驶时松动，从而可能会使车轮脱离车辆。

■ **安装备胎**

- 切勿在车轮螺栓上涂抹机油或润滑脂。

  机油和润滑脂可能使车轮螺母过于紧固，从而导致螺栓或辐板式车轮损坏。此外，机油或润滑脂可能导致车轮螺母松动而使车轮脱落，从而引发事故并导致严重伤害甚至死亡。请去除车轮螺栓或车轮螺母上的所有机油或润滑脂。
- 更换车轮之后应尽快到中国一汽授权红旗经销商使用扭矩扳手将车轮螺母拧紧至标准值。
- 如果车轮的螺栓孔出现损坏或裂纹时，请您联系中国一汽授权红旗经销商进行检查并更换车轮。
- 更换备胎后，四驱车辆将不具备四驱功能。

⚠ 注意

■ **请勿驾驶轮胎已漏气的车辆**

轮胎漏气时请勿继续驾驶车辆。

如果继续驾驶，即使行驶很短的距离也可能使轮胎和车辆损坏，从而导致无法修理，甚至引发交通事故。

如果发动机不能起动

如果即使执行了正确的起动步骤 (参见 P.121)，发动机也不能起动，则请考虑以下原因。

■ 即使起动机正常运行，发动机也不能起动

故障原因可能是下列情况之一：

- 车辆燃油箱中的燃油不足。
  给车辆添加燃油。
- 发动机可能溢油。
  尝试按正常的起动步骤再次起动发动机。 (参见 P.121)
- 钥匙可能无法正常工作。
- 发动机防盗系统存在故障。 (参见 P.51)

■ 起动机转速缓慢、室内灯和前照灯光线暗淡或喇叭不能鸣响或鸣响音量过低

故障原因可能是下列情况之一：

- 蓄电池电量不足。 (参见 P.366)
- 蓄电池端子接头可能松动或腐蚀。

■ 起动机不运转

电气故障 (例如电路断路) 可能会导致发动机起动系统故障。

■ 起动机不能运转、室内灯和前照灯不亮或喇叭不能鸣响

故障原因可能是下列情况之一：

- 蓄电池端子可能已断开。
- 蓄电池电量可能已耗尽。

如果无法排除故障或不清楚维修程序，请您联系中国一汽授权红旗经销商。

如果钥匙丢失

如果钥匙遗失或被盗，则请您尽快将剩余的钥匙提供给中国一汽授权红旗经销商。重新匹配钥匙后，遗失或被盗的钥匙将失效。未经授权而进行非法改装，或使用非正规备件可能导致系统操作失效。

如果钥匙不能正常工作

如果钥匙和车辆间的通信被中断 (参见 P.85) 或因电池电量不足而不能使用钥匙，则智能进入和无线遥控功能将不能使用。此时，可用以下步骤打开车门或起动发动机。

锁止和解锁车门

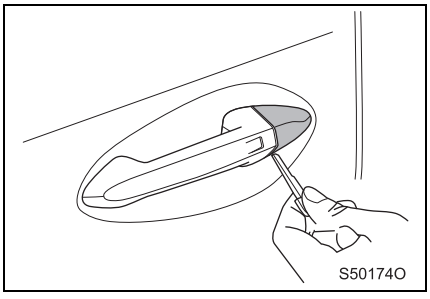

使用机械钥匙脱开车门钥匙孔护盖。

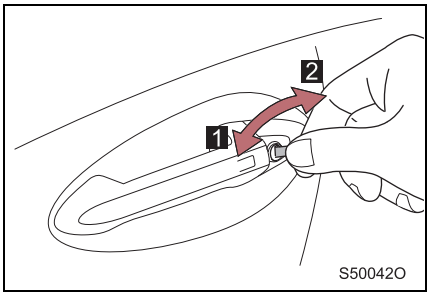

使用机械钥匙可锁止和解锁车辆。

1 锁止车门

2 解锁车门

备份起动模式

当钥匙电量不足时，需采用备份起动模式。

步骤 1 将挡位置于 P 挡位并踩下制动踏板，按下发动机开关。

此时组合仪表多功能显示屏提示不能识别钥匙。

步骤 2

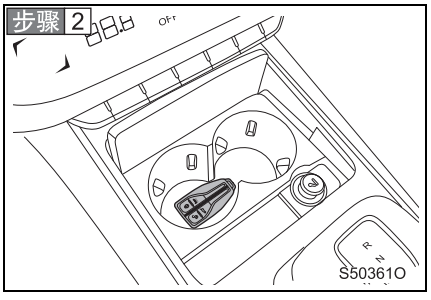

打开前排杯架，然后将智能钥匙 / 卡片钥匙放在杯架内。

步骤 3 踩住制动踏板，并按下发动机开关即可起动发动机。

如果仍无法起动发动机，则请您联系中国一汽授权红旗经销商。

■ 更换钥匙电池

如果钥匙电量不足时，应及时更换钥匙的电池。(参见 P.334)

如果蓄电池电量不足

如果蓄电池电量不足，则可以采用下列措施起动发动机。

您可以联系中国一汽授权红旗经销商或专业的维修店。

如果您有一套跨接电缆（或辅助电缆）和另一辆带 12V（伏）蓄电池的车辆，则可以通过以下步骤跨接起动您的车辆。

步骤 1 取下蓄电池装饰罩并打开正极盖。

步骤 2

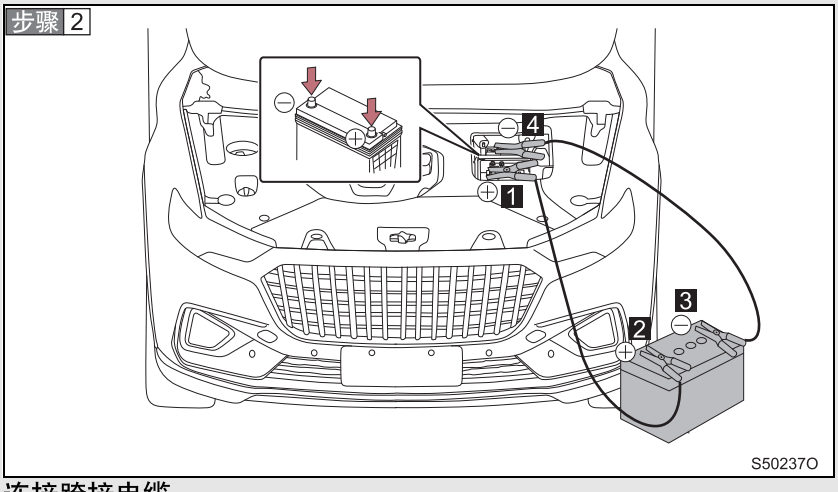

连接跨接电缆

1 连接您车辆上的蓄电池正极 (+) 端子。

2 连接另一车辆上的蓄电池正极 (+) 端子。

3 连接另一车辆上的蓄电池负极 (-) 端子。

4 连接您车辆上的蓄电池负极 (-) 端子。

步骤 3 起动另一车辆的发动机。稍微升高发动机转速并使该转速保持约 5min（分钟），以便对您车辆的蓄电池再充电。

步骤 4 保持另一车辆的发动机运转，并将您车辆的发动机开关切换至 “IG-ON” 模式，然后起动发动机。

步骤 5 车辆发动机一旦成功起动，请按与连接时完全相反的顺序拆下跨接电缆。

一旦车辆起动，请您尽快驾驶车辆至中国一汽授权红旗经销商进行检查。

■ 避免蓄电池电量不足

- 发动机熄火后应关闭前照灯和音响系统。
- 当车辆长时间低速行驶(如交通拥堵等)时，请关闭任何不必要的电气设备。

■ 对蓄电池充电

- 由于自然放电和某些电气设备的耗损效应，即使不使用车辆，蓄电池内存储的电量也会逐渐耗尽。如果车辆长时间闲置，则蓄电池电量可能耗尽且发动机可能无法起动。（发动机工作时自动对蓄电池充电）

■ 更换蓄电池时

- 使用符合原厂标准的蓄电池。
- 使用与之前安装的蓄电池盒尺寸相同且具有同等或更大容量的蓄电池。
  - 如果使用具有不同蓄电池盒尺寸的蓄电池，则蓄电池可能无法正确固定。
  - 如果使用较小容量的蓄电池，则即使车辆闲置时间很短，蓄电池电量也可能耗尽且发动机可能无法起动。

⚠ 警告

■ 拆卸蓄电池端子时

- 务必先拆下负极 (-) 端子。如果拆下正极 (+) 端子时接触了周围区域的任何金属，则可能产生火花从而引发火灾，还可能造成电击，从而造成严重伤害甚至死亡。

■ 避免蓄电池起火或爆炸

蓄电池可能会释放出易燃气体，为避免意外引燃可燃气体，请务必遵守下列注意事项：

- 确保各跨接电缆连接至正确的端子，并且不会意外接触到正确端子以外的其他端子。
- 请勿使连接至“+”端子的跨接电缆的另一端接触到此区域内的任何其他零件或金属表面，如支架或无漆金属。
- 请勿使跨接电缆的“+”卡夹和“-”卡夹互相接触。
- 切勿在蓄电池附近点燃任何明火、抽烟或使用火柴、打火机。
- 将负极电缆连接到车辆时请注意。

  连接第二根跨接电缆时可能会产生火花。火花可能使蓄电池附近的气体爆炸，并导致人身伤害。

⚠ 警告

■ 蓄电池注意事项

蓄电池中含有具有毒性和腐蚀性的酸性电解液。因此，处理蓄电池时请务必遵守下列注意事项：

- 处理蓄电池时，务必戴上安全护目镜并小心不能让蓄电池电解液接触到皮肤、衣服或车身。
- 切勿俯身于蓄电池上。
- 如果蓄电池电解液接触到皮肤或眼睛，应立即用水清洗并到医院就诊。在就诊之前，应用湿海绵或布盖住接触部位。
- 在处理蓄电池支架、端子及其他与蓄电池相关的零部件后，请务必清洗双手。
- 切勿让儿童接近蓄电池。
- 布置跨接电缆时应远离运动部件。

  将跨接电缆连接到运动部件（如冷却风扇）或其周围都是很危险的。车辆起动时，电缆可能会被卡住，从而导致严重的人身伤害。

  如果蓄电池老化，继续使用可能会导致蓄电池发出恶臭气体，这可能危害乘员身体健康。请尽快联系中国一汽授权红旗经销商检查蓄电池。

⚠ 注意

■ 操作跨接电缆时

- 连接或断开跨接电缆时，请注意不要让电缆与冷却风扇或发动机皮带缠在一起。
- 仅能使用一个12 V (伏)的辅助蓄电池。否则可能损坏12 V (伏)的起动机、点火系统以及其他电气部件。

如果车辆过热

以下情况可能表示车辆过热。

- 冷却液高温报警或感觉到发动机功率下降。
- 从机舱盖下方冒出蒸汽。

■ 应对措施

步骤 1 将车辆停放在安全地点并关闭空调系统。

步骤 2 检查机舱盖下方是否冒出蒸汽。

如果冒出蒸汽：

关闭发动机。在蒸汽消散后小心地掀起机舱盖，然后重新起动发动机。

如果未冒出蒸汽：

使发动机继续运行，并小心地掀起机舱盖。

步骤 3 检查冷却风扇是否运转。

如果风扇运转：

等待至发动机冷却液温度开始下降 (发动机冷却液温度显示在组合仪表上)，然后停止发动机。

如果风扇未运转：

停止发动机，然后请您联系中国一汽授权红旗经销商。

步骤 4 待发动机充分冷却后，检查发动机冷却液液位，然后检查散热器是否泄漏。

步骤 5 必要时添加发动机冷却液。(参见 P.318)

紧急情况下如果没有发动机冷却液，请您联系中国一汽授权红旗经销商。

⚠ 警告

■ 检查时的注意事项

打开车辆机舱盖进行检查时，务必遵守以下注意事项，以免发生意外或造成人员伤害。

- 如果看到蒸汽从机舱盖下面冒出来，在蒸汽消散以前不要打开机舱盖。发动机可能会非常烫，从而导致烫伤等严重伤害。
- 发动机运转时，切勿靠近风扇和发动机皮带。
- 发动机和散热器较热时，切勿松开冷却液盖。否则，滚烫的冷却液和蒸汽可能在压力作用下释放出来，从而导致严重的烫伤等事故。

⚠ 注意

■ 添加发动机冷却液时

发动机充分冷却后缓慢添加冷却液。在发动机很热的状态下过快地添加冷的冷却液会损坏发动机。

■ 防止损坏冷却系统

请遵守下列注意事项：

- 避免冷却液中混入异物（如沙土或灰尘等）。
- 请勿使用任何冷却液添加剂。

如果发生陷车

如果车轮空转或车辆陷入污泥或雪地中，请执行下列操作。

步骤 1 关闭发动机。施加电子驻车制动并将挡位切换至 P 挡。

步骤 2 去除受陷轮胎周围的泥、雪或沙土。

步骤 3 在各个轮胎下面放置木块、石头或其他材料以增大轮胎抓地力。

步骤 4 重新起动发动机。

步骤 5 将挡位切换至 D 挡或 R 挡，并小心地踩下加速踏板以使车辆脱离困陷。

■ 紧急拖曳

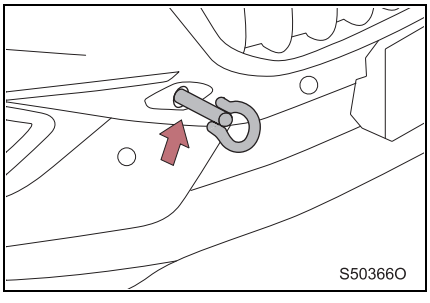

- 车辆受陷或无法移动时，在紧急情况下可使用牵引环将拖车线缆或拖车链拴缚到其他车辆上来拖曳本车。
- 有关拖曳详情，请参考本章的 “如果车辆需要拖曳”。 (参见 P.342)
- 不建议您用本车拖曳其他车辆。

⚠ 警告

■ 设法摆脱陷车状况时

如果使用前后移动的方法使车辆驶出陷坑，则应确保周围区域宽敞畅通，以避免撞到其他车辆、物体或人。车辆快要驶出陷坑时，可能会突然向前或向后冲，应格外小心。

■ 操作换挡杆时

换挡时请不要误踩加速踏板，否则可能使车辆突然加速，从而导致严重事故。

⚠ 注意

■ 避免变速器和其他部件损坏

- 避免车轮空转，不要高速运转发动机。
- 如果尝试这些方法后仍无法摆脱陷车状况，则需要拖车救援。

如果在积水路面行驶

万一不慎在积水路面行驶并进水，请您联系中国一汽授权红旗经销商对以下各项进行检查：

- 检查制动器的制动效能。
- 检查发动机、变速器等油量和油质情况(润滑油白浊时说明混入了水，应更换)。
- 传动轴、各个轴承、各接头等部位的润滑情况。

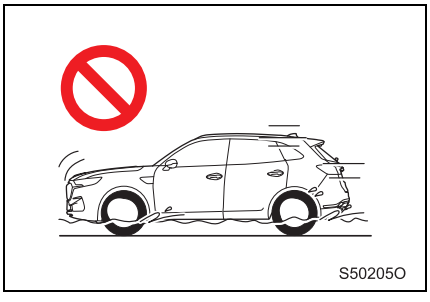

如果在积水路面上行驶，容易引起发动机熄火，电气元件短路、进水等情况。发动机熄火后请不要试图起动发动机，否则可能导致发动机严重损坏。

如果发生爆胎

行车中爆胎或轮胎破裂时，请沉着应对。

握紧方向盘，缓慢踩下制动踏板使车辆减速。紧急制动或急打方向盘，都容易使车辆失控。

出现以下情况时，要考虑是否轮胎爆胎或轮胎破裂：

- 方向盘发抖时。
- 车辆异常振动时。
- 车辆异常倾斜时。

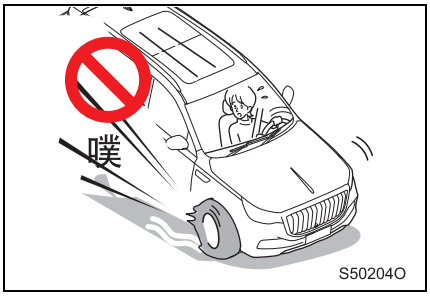

请不要在爆胎状态下行车。

在爆胎状态下继续行车将非常危险，容易引发意外事故。另外，会给轮胎、轮辋、悬架和车身带来损伤，此时请立即更换轮胎或联系中国一汽授权红旗经销商。

如果发生事故

不要慌张，请按照以下方法处理：

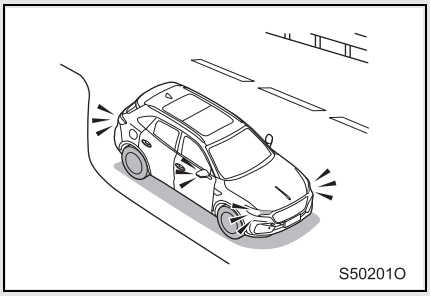
S50201O

1 防止连续事故发生。

将车辆移动到安全地带，以免影响交通，然后关闭发动机。

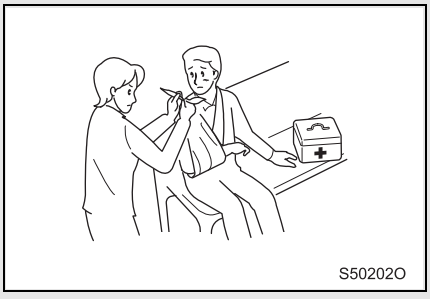
S50202O

2 有人员受伤时，应采取应急措施救治。

在医生和急救车到达之前，尽量采取应急措施。如果头部受伤较重，尽量保持原姿势不动，如果担心续发事故，则需要移动到安全地带。



S50203O

3 报警。

4 确认肇事方并进行记录（姓名、地址、电话号码等）。

5 与中国一汽授权红旗经销商和保险公司联系。

行李箱盖应急打开

以下步骤可作为应急措施，以确保能够打开行李箱盖。

步骤 1 通过折叠后排座椅靠背进入行李箱内。

步骤 2

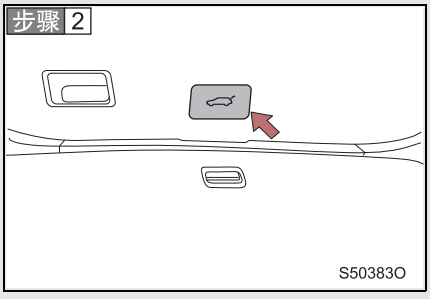

打开行李箱盖上的应急解锁盖。

步骤 3

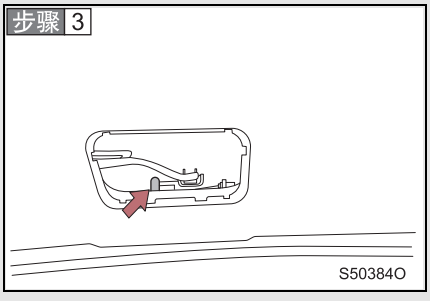

推动行李箱盖锁解锁插销，打开行李箱盖。

⚠ 警告

■ **应急手动打开或关闭行李箱盖时务必谨慎，谨防受伤！**

- 切勿让儿童或需要帮助人员单独留在车内，发生紧急情况时儿童和需要帮助人员可能被困在车内，无法自行安全撤离或自救。
- 随季节变化，闭锁的车辆内的温度可能很高或很低，车内人员极易受伤和患病，甚至死亡，尤其对幼儿的影响尤为严重。
- 打开或关闭行李箱盖时务必谨慎，确保无人处在行李箱盖与车身之间。

⚠ 注意

■ **防止车辆损坏**

应急打开或关闭行李箱盖时，拆装部件务必小心，避免损坏车辆。

HS5 OM.book Page 376 Tuesday, November 17, 2020 2:33 PM

HS5 OM.book Page 377 Tuesday, November 17, 2020 2:33 PM

9. 规格

保养数据 378
燃油信息 390

保养数据

尺寸

■车型编号：CA6472HA6T、 CA6472HA6

总长		4,760 mm (毫米)
总宽		1,907 mm (毫米)
总高		1,700 mm (毫米)
前悬		967 mm (毫米)
后悬		923 mm (毫米)
轴距		2,870 mm (毫米)
轮距	前	1,630 mm (毫米)
	后	1,630 mm (毫米)
接近角 (空载)		20°
离去角 (空载)		28°

乘坐人数

乘坐人数	5

驱动方式

■车型编号：CA6472HA6T

驱动方式	智能四驱

■车型编号：CA6472HA6

驱动方式	前轮驱动

整车质量

■车型编号：CA6472HA6T

整备质量		1,805 kg (公斤)
最大允许总质量		2,255kg (公斤)
满载轴荷	前	1,148kg (公斤)
	后	1,107kg (公斤)

■车型编号：CA6472HA6

整备质量		1,755 kg (公斤)
最大允许总质量		2,205 kg (公斤)
满载轴荷	前	1,136kg (公斤)
	后	1,069kg (公斤)

排放标准

■车型编号：CA6472HA6T、 CA6472HA6

排放标准	国Ⅵ

指定试验条件下的整车燃料消耗量

■车型编号：CA6472HA6T

发动机型号	CA4GC20TD-32
综合油耗 (L/100 km)	8.4

■车型编号：CA6472HA6

发动机型号	CA4GC20TD-32
综合油耗 (L/100 km)	7.9

整车性能

车型编号：CA6472HA6T

最大净功率 / 转速	160 kW (千瓦)/ (4500-5500) r/min(转 / 分钟)
额定功率 / 转速	165 kW (千瓦)/ (4500-5500) r/min(转 / 分钟)
最大输出扭矩 / 转速	340 N·m (牛 · 米)/ (1650-4500) r/min(转 / 分钟)
最大爬坡度	⩾ 40%
最高车速	204 km/h (公里 / 小时)

车型编号：CA6472HA6

最大净功率 / 转速	160 kW (千瓦)/ (4500-5500) r/min(转 / 分钟)
额定功率 / 转速	165 kW (千瓦)/ (4500-5500) r/min(转 / 分钟)
最大输出扭矩 / 转速	340 N·m (牛 · 米)/ (1650-4500) r/min(转 / 分钟)
最大爬坡度	⩾ 30%
最高车速	210 km/h (公里 / 小时)

前轮定位 (空载)

前轮外倾角	-14′±30′
主销后倾角	6°44′±30′
主销内倾角	13°59′±45′
前轮前束	β=5′±5′ 2β=10′±10′
最大转向角 (内轮 / 外轮)	41°25′ /33°13′
车辆高度 （从车轮中心到翼子板边缘的高度）	463.5mm(毫米)

后轮定位 (空载)

后轮外倾角	-49′±45′
后轮前束	β=16′±5′ 2β=32′±10′
车辆高度 （从车轮中心到翼子板边缘的高度）	468mm(毫米)

悬架

车型编号：CA6472HA6T

前悬架	类型		麦弗逊式独立悬架
	弹簧类型		螺旋弹簧
	减振器类型		双筒液压充气式减振器 / 连续阻尼减振器
	稳定杆	类型	空心稳定杆
		直径	Φ29.2mm(毫米)
后悬架	类型		多连杆式独立悬架带横向稳定杆
	弹簧类型		螺旋弹簧
	减振器类型		双筒液压充气式减振器 / 连续阻尼减振器
	稳定杆	类型	实心稳定杆
		直径	Φ21.6mm(毫米)

■车型编号：CA6472HA6

前悬架	类型		麦弗逊式独立悬架
	弹簧类型		螺旋弹簧
	减振器类型		双筒液压充气式减振器
	稳定杆	类型	空心稳定杆
		直径	Φ29.2mm(毫米)
后悬架	类型		多连杆式独立悬架带横向稳定杆
	弹簧类型		螺旋弹簧
	减振器类型		双筒液压充气式减振器
	稳定杆	类型	实心稳定杆
		直径	Φ21.6mm(毫米)

新车磨合技术条件

新车磨合里程为 1500 km (公里)，在 1000 km (公里) 以内行驶时发动机转速不允许高于额定转速的 3/4 ；在 1000 ～ 1500 km (公里) 期间可以根据路面情况提高发动机转速直至额定转速。

车辆识别

■ 制造厂铭牌

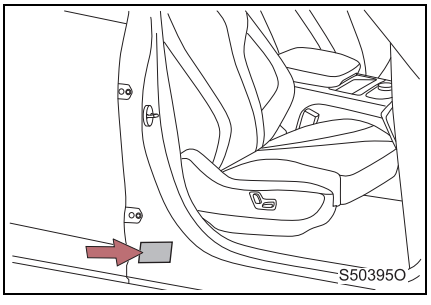

如图所示，制造厂铭牌位于右侧 B 柱上。

制造厂铭牌内容包括以下几项：制造国、生产厂、车辆识别代码、品牌、整车型号、乘坐人数、最大允许总质量、发动机型号、发动机最大净功率、发动机排量及生产日期。

HS5_OM.book Page 383 Tuesday, November 17, 2020 2:33 PM

■ 车辆识别代码

车辆识别代码 (VIN)是车辆的法定识别标识。这是车辆的主要识别代码，用于车主登记。

▶ 仪表板左上方

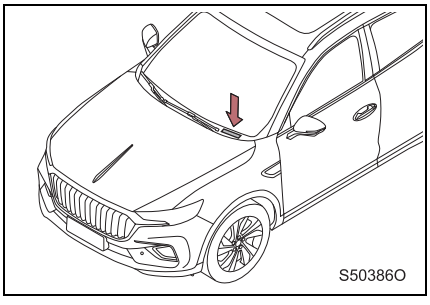

粘贴在仪表板左上方的前风窗玻璃下。

▶ 副驾驶座椅下方

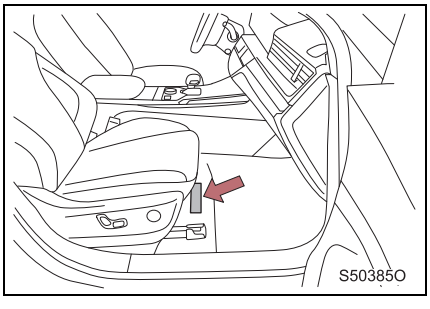

压印在副驾驶座椅下方。

■ 发动机型号和出厂编号

▶ 类型一

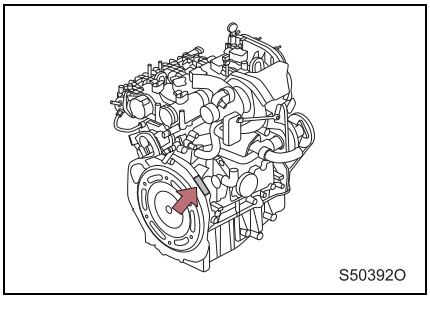

如图所示，发动机编号压印在发动机气缸体上。

▶ 类型二

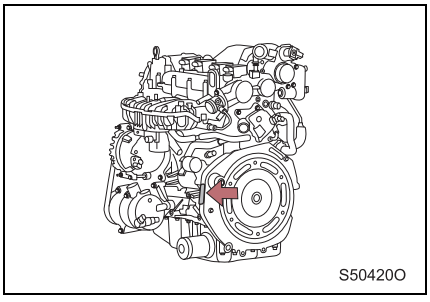

如图所示，发动机编号压印在发动机气缸体上。

发动机

型号	CA4GC20TD-32
类型	直列四缸、四冲程、水冷、双顶置凸轮轴、16 气门、进排气 VVT、缸内直接喷射、增压汽油机
缸径和行程	82.5 × 93 mm (毫米)
排量	1.989 L (公升)

燃油

燃油种类	汽油
辛烷值	95 及以上
燃油箱容量 (参考)	64 L (公升)

润滑系统

■CA4GC20TD-32 汽油机

机油容量 (排空后再加注)	6 L (公升)
更换机油及机油滤清器后加注量	5.3 L (公升)
单独更换机油后加注量	5 L (公升)

机油质量等级	SM
机油粘度等级	一汽增压发动机专用机油 5W-30
按使用环境温度选择机油黏度等级	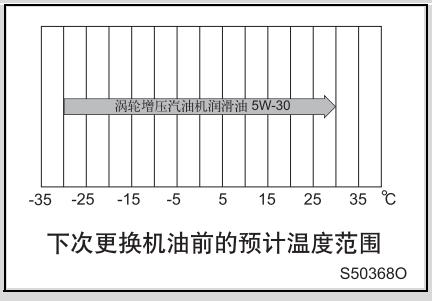

冷却系统

■车型编号：CA6472HA6T、 CA6472HA6

容量	7±0.1 L (公升)
冷却液类型	全年使用车用长效冷却液 (G30-91)

点火系统

■CA4GC20TD-32 汽油机

火花塞	3707010-27L
火花塞间隙	0.6-0.7mm(毫米)

电气系统

蓄电池	12V， 80Ah 免维护蓄电池

四驱取力器

取力器油容量	310±30mL（毫升）
取力器油规格	80W-90

后主减速器

主减速器油容量	480±30mL（毫升）
主减速器油规格	80W-90

空调制冷剂

空调制冷剂容量	550±25 g（克）
空调制冷剂规格	R134a

变速器

■车型编号：CA6472HA6T、 CA6472HA6

变速器类型	六挡手自一体变速器
变速器油容量	6.7 L（公升）
变速器油类型	AW-1

⚠ 注意

■ **自动变速器油**

- 使用规定以外的自动变速器油将使换挡效果变差或变速器内部离合器片烧毁。
- 仅在必要时才更换自动变速器油。

HS5 OM.book Page 387 Tuesday, November 17, 2020 2:33 PM

制动系

制动踏板自由行程	⩽ 8 mm (毫米)
制动踏板行程	120 mm (毫米)
制动液容量	0.85±0.05 L (公升)
制动液类型 (符合 GB 12981-2012)	DOT4

制动摩擦副的合理使用范围

▶ 前

衬块厚度	标准厚度	总厚度 18.8mm(毫米)	摩擦材料厚度 11.5mm(毫米)
	最小厚度	总厚度 9.3mm(毫米)	摩擦材料厚度 2mm(毫米)
制动盘厚度	标准厚度	30mm(毫米)	
	最小厚度	28mm(毫米)	

▶ 后

衬块厚度	标准厚度	总厚度 15.75mm(毫米)	摩擦材料厚度 10mm(毫米)
	最小厚度	总厚度 7.75mm(毫米)	摩擦材料厚度 2mm(毫米)
制动盘厚度	标准厚度	12mm(毫米)	
	最小厚度	10mm(毫米)	

⚠ 注意

制动衬块磨损至最小厚度时，会有声音报警提示，此时需尽快更换制动衬块。

微波窗口

微波窗口建议位置（图示为驾驶室内视角）	未配备多功能摄像头的车型	配备多功能摄像头的车型
	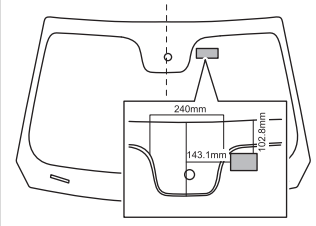	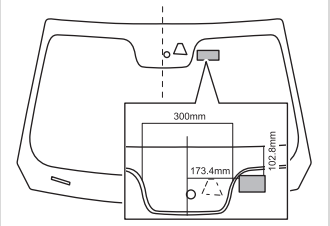

轮胎和车轮

轮胎规格	255/45 R20 101W 235/60 R18 103W			
车轮尺寸	20*8.5J 18*7J			
轮胎气压 kPa (bar)		3 人	ECO	满载
	前	230(2.3)	270(2.7)	260(2.6)
	后	230(2.3)	270(2.7)	260(2.6)
车轮螺母扭矩	108.7-147N·m（牛 · 米）			
车轮动平衡要求	剩余不平衡量：≤ 5g（克）			
备胎规格	T145/80 R18			
备胎气压 kPa (bar)	420(4.2)			

座椅（坐垫深时）

前排座椅	前后位置（从滑轨后端极限位置向前）	120mm（毫米）
	靠背角度	25°
后排座椅	前后位置	不可调
	靠背角度	25°

座椅靠背的正常使用状态：靠背设计的可调节行程内的任何位置都是正常使用状态。

灯泡

	灯泡	W（瓦）	光源类型	光色
车外外部照明及信号装置	前位置灯	13.5	LED	白色
	近光灯	18	LED	白色
	远光灯	36	LED	白色
	前转向灯	7.5	LED	琥珀色
	前雾灯	8	LED	白色
	侧转向灯	2.4	LED	白色
	后位置灯	17	LED	红色
	制动灯	30	LED	红色
	后雾灯	2.5	LED	红色
	倒车灯	12	LED	白色
	后转向灯	16.5	LED	琥珀色
	高位制动灯	4	LED	红色
	牌照灯	1.5	LED	白色
车内内部照明装置	化妆灯	1.2	LED	白色
	室内灯	5	LED	白色
	车顶阅读灯	2.5	LED	白色
	副仪表板氛围灯	0.3	LED	白色 / 多色
	脚窝灯	0.3	LED	白色 / 多色
	杂物箱灯	0.3	LED	白色
	烟灰盒照明灯	0.3	LED	白色
	行李箱灯	0.3	LED	白色

燃油信息

本车仅可使用车用无铅汽油。

为获得最佳的发动机性能，请务必使用 95 号或 95 号以上的车用无铅汽油。

为了保证尾气排放性能以及故障的可诊断性，推荐使用符合各个国家或地区标准中规定的汽油。

■ 车用汽油专用燃油箱加油口

为防止加错燃油，本车的燃油箱加油口只能容纳车用汽油加油泵的专用加油枪。

■ 如果发动机爆震

- 请您联系中国一汽授权红旗经销商。
- 在加速或爬坡时偶尔会听到短暂而轻微的爆震声。这属于正常情况，不必担心。

⚠ 注意

■ 燃油质量的注意事项

- 请勿使用不适合的燃油。如果使用不适合的燃油，可能损坏发动机。
- 不适合的燃油，会导致发动机或废气监测系统故障。
- 错加燃油后，请务必彻底清洗燃油系统，并检查发动机。请您联系中国一汽授权红旗经销商。

HS5 OM.book Page 391 Tuesday, November 17, 2020 2:33 PM

其他信息

缩略语列表 392

index.fm Page 392 Monday, April 12, 2021 9:02 AM

缩略语列表

缩略语	含义
ABP	Automatic Brake Prefill(主动预制动)
ABS	Antilock Brake System(防抱死制动系统)
ACC	Adaptive Cruise Control(自适应巡航控制)
AEB	Autonomous Emergency Braking(主动紧急制动)
APA	Auto Parking Assist(自动泊车辅助系统)
AQS	Air Quality System(空气质量系统)
BSD	Blind Spot Detection(盲区探测)
CDD-S	Controlled Deceleration for ACC-Stop & Go (主动巡航控制系统减速控制 (ACC 停走型))
CDP	Controlled Deceleration for Parking Brake (驻车制动减速)
CO	Carbon Monoxide(一氧化碳)
DSM	Driver Status Monitoring(驾驶员状态监测)
EBD	Electronic Brakeforce Distribution(电子制动力分配)
ECU	Electronic Control Unit(电子控制单元)
ELR	Emergency Locking Retractor(紧急锁止卷收器)
EMS	Engine Management System(发动机管理系统)
EPB	Electrical Parking Brake(电子驻车制动)
EPS	Electric Power Steering(电动助力转向)
ESC	Electronic Stability Control(电子稳定控制系统)
ESS	Emergency Stop Signal(紧急制动提醒)

index.fm Page 393 Monday, April 12, 2021 9:02 AM

缩略语	含义
FCW	Forward Collision Warning(前碰撞预警)
HBA	Hydraulic Brake Assist(液压制动辅助)
HBB	Hydraulic Brake Boost(液压制动助力)
HDC	Hill Descent Control(陡坡缓降功能)
HHC	Hill Hold Control(坡路起步辅助)
IFC	Intelligent Front Camera(智能前视摄像头)
IHC	Intelligent High Beam Control(智能远光控制)
LDW	Lane Departure Warning(车道偏离预警系统)
LED	Light Emitting Diode(发光二极管)
LKA	Lane Keeping Assist(车道保持辅助)
MIN	Minimize(最小值)
MAX	Maximum(最大值)
MOD	Moving Object Detection(移动物体侦测)
MTP	Media Transfer Protocol(媒体传输协议)
OBD	On-Board Diagnostic(车载诊断系统)
POI	Point Of Interest(兴趣点)
SACC	Super Adaptive Cruise Control(高级巡航)
TCS	Traction Control System(牵引力控制系统)
TPMS	Tire Pressure Monitoring System(胎压监控系统)
TSR	Traffic Sign Recognition(交通标志识别)

缩略语	含义
TSR	Traffic Sign Recognition(交通标志识别)
USB	Universal Serial Bus(通用串行总线)
VIN	Vehicle Identification Number(车辆识别代号)
WLAN	Wireless Local Area Networks(无线局域网络)

加油站参考资料

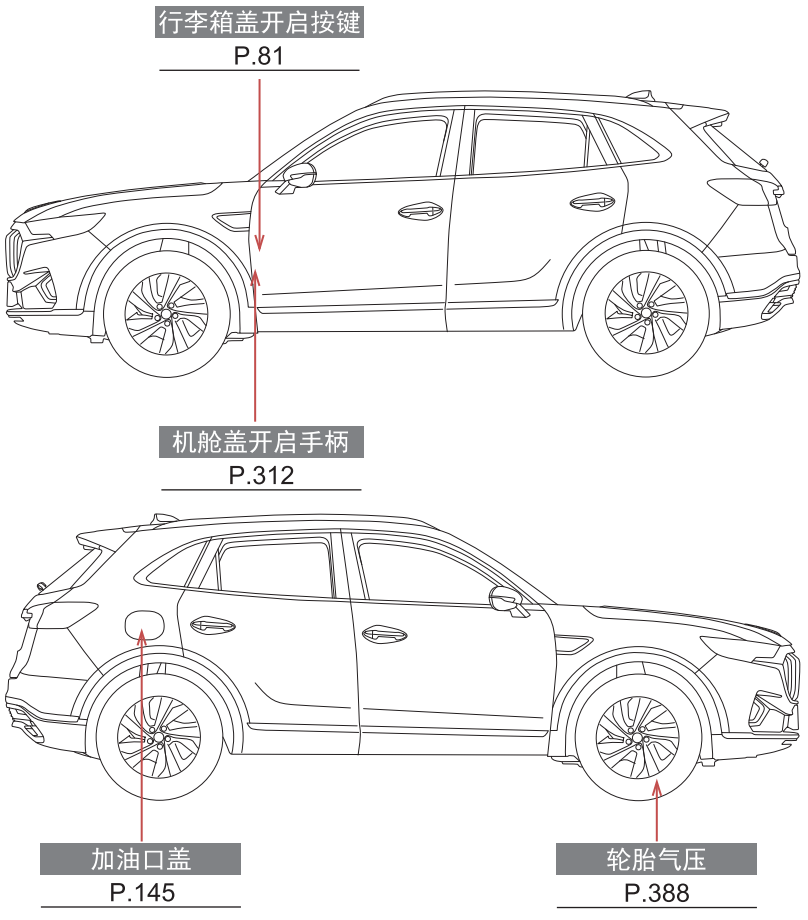

燃油箱容量（参考）	64L（公升）
燃油类型	无铅汽油（参见 P.384）
轮胎气压	参见 P.388
机油容量	参见 P.384
机油等级	参见 P.385

随车工具清单

图示	名称	数量
	三角警示牌	1
	牵引环	1
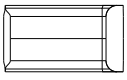	反光背心总成	1
	轮胎扳手	1
	千斤顶摇把	1
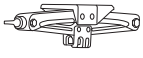	千斤顶	1
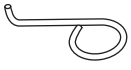	车轮装饰盖拆卸工具 *	1